# КАТАЛОГ АРХИТЕКТУРНЫХ ЭЛЕМЕНТОВ

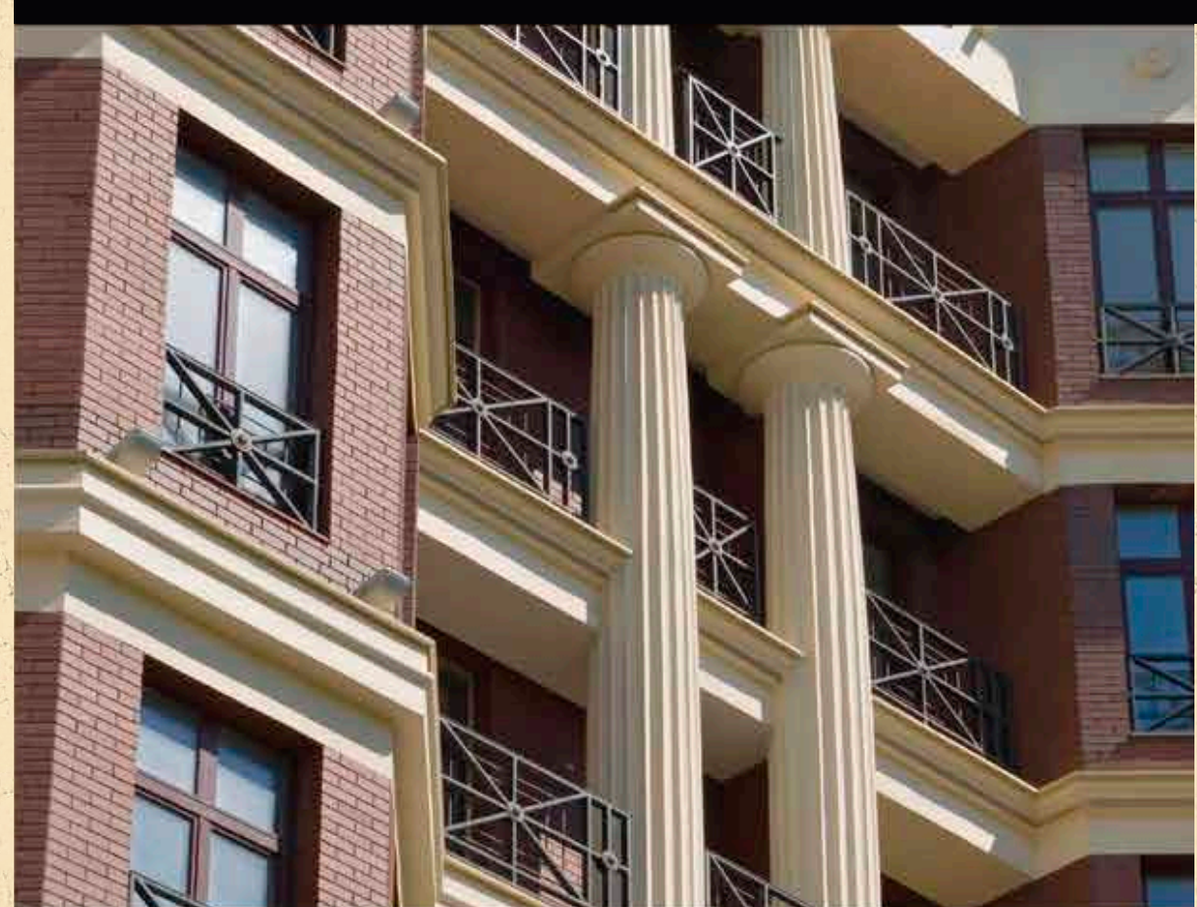

## ФАСАДНЫЙ ДЕКОР

Arhio®
since 2005

www.arhio.ru

Издание №11
2024г.

# О компании

В 2006 году компания «Архио» первой в России начала производить уникальный архитектурный декор из полимербетона. После более чем трехлетних экспериментов и испытаний мы усовершенствовали и запатентовали новый материал, который и стал фасадным декором ARHIO®.

Летом 2019 года мы открыли новую производственную площадку в г. Дмитров Московской области. Внедрение новых технологий позволило упросить и ускорить производственные процессы и повысить оперативность исполнения заказов.

Сегодня «Архио» это крупнейший российский производитель и поставщик легкого каменного декора.

**19** **лет опыта**

**2000** **законченных объектов**

**5000** **м2 производственных площадей**

## Полный цикл от идеи до реализации!

- Дизайн
- Прототипирование
- Замеры (тахеометрия)
- Проектирование
- Производство
- Работы на объекте

# СОДЕРЖАНИЕ


**О МАТЕРИАЛЕ Arhio®** 4
**ФОРМИРОВАНИЕ ЗАКАЗА** 6
**КАК ЧИТАТЬ АРТИКУЛЫ** 8
**КАТАЛОГ СТАНДАРТНЫХ ЭЛЕМЕНТОВ Arhio®** 9
**ОКОННЫЕ И ДВЕРНЫЕ ОБРАМЛЕНИЯ** 9
СБОРКИ ДВЕРЕЙ 10
СБОРКИ ОКОН 11
НАЛИЧНИКИ 18
ПОДОКОННИКИ 28
ПАНЕЛИ 30
ЗАМКОВЫЕ КАМНИ 31
**КАРНИЗЫ** 35
СБОРКИ КАРНИЗОВ 36
КАРНИЗЫ 38
**ДЕКОРАТИВНЫЕ ЭЛЕМЕНТЫ** 53
КРОНШТЕЙНЫ 54
БАРЕЛЬЕФЫ 56
АКРОТЕРИЙ, САНДРИКИ, ВАЗОНЫ, РОЗЕТКИ 58
ТРИГЛИФ, ФИЛЕНКИ 60
СУХАРЬ 63
**БАЛЮСТРАДЫ И ОГРАЖДЕНИЯ** 65
РАСШИФРОВКА АРТИКУЛОВ ЭЛЕМЕНТОВ, ИСПОЛЬЗУЮЩИХСЯ В БАЛЮСТРАДАХ 66
ТЕЛО ТУМБЫ 68
КРЫШКИ ТУМБ БАЛЮСТРАДЫ 69
ОСНОВАНИЯ ТУМБ БАЛЮСТРАДЫ 73
ОСНОВАНИЯ БАЛЮСТРАДЫ 78
БАЛЯСИНЫ 80
НАВЕРШИЯ 83
ПОРУЧНИ БАЛЮСТРАДЫ, КРЫШКИ СТОЛБОВ 85
ДЕКОРАТИВНЫЕ ЭЛЕМЕНТЫ СТОЛБОВ, ДОБАВОЧНЫЕ ДЕТАЛИ БАЛЯСИН 86
**КОЛОННЫ, ПИЛЯСТРЫ** 87
КОЛОННЫ 88
ПИЛЯСТРЫ 100
**РУСТЫ** 107
**МАЛЫЕ АРХИТЕКТУРНЫЕ ФОРМЫ** 111
**ГАЛЕРЕЯ ОБЪЕКТОВ** 115

## О МАТЕРИАЛЕ Arhio®

Фасадный декор Arhio® по праву можно назвать архитектурным материалом XXI века. Красота и прочность натурального камня при значительно более легком весе, простота и удобство монтажа, проводимого в любое время года, возможность воплощать в жизнь любые архитектурные идеи – вот, что мы предлагаем нашим Клиентам.

Свыше 85% от массы изделий Arhio® составляют натуральные каменные наполнители – молотый доломит и мрамор. Таким образом, в основе материала для декора Arhio® лежит агломерированный (восстановленный) камень. Оставшиеся 15% составляют армирующие и связующие материалы – пигменты, различные модификаторы и стабилизаторы.

В качестве вяжущего вещества в декоре Arhio® применяется полиэфирная смола, предназначенная для производства изделий, которые эксплуатируются в самых жестких климатических условиях. По результатам сертификационных испытаний наш декор выдерживает не менее 210 циклов перепада температуры от минус 50 до плюс 50° С при 100% влажности.

Изделия производятся в виде скорлупы, то есть полыми внутри, с толщиной стенок всего 8-10 мм. При этом на глубину до 5 мм все изделия прокрашены в массе, что даёт возможность не проводить дополнительной обработки смонтированных изделий на фасаде.

Под заказ исполняются эксклюзивные варианты цветов. Возможен подбор цвета по каталогу RAL и по изделию заказчика.

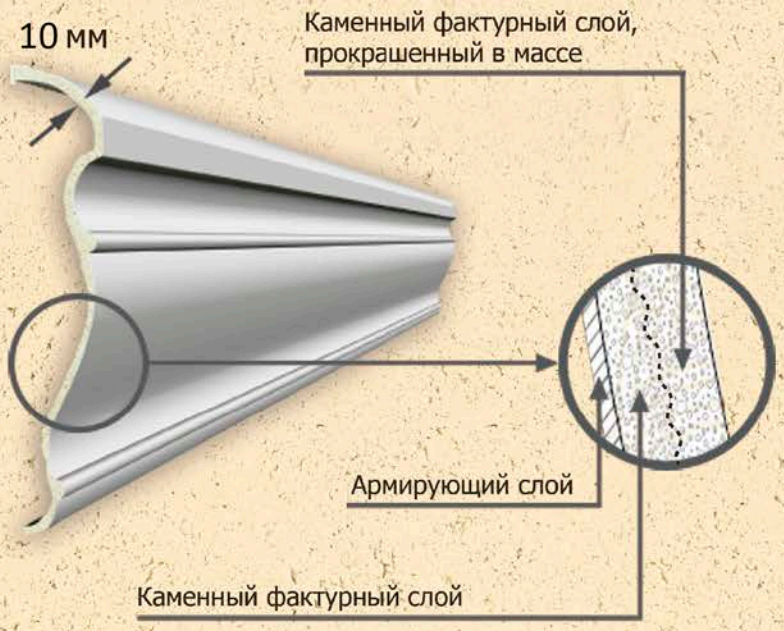


Монтаж изделий Arhio® качественно отличается от монтажа декора других типов, имеет ряд преимуществ, повышающих технологичность, надежность, скорость и стоимость работ. Монтаж Arhio® можно проводить в осенне-зимний период.

Большинство изделий весит до 10 кг, поэтому бригада всего из двух монтажников легко работает на строительных лесах даже с карнизами с высотой профиля до 40 см. Изделия Arhio® можно крепить на утеплитель.

Взамен использования клеевых смесей мы применяем для крепления декора метизы. Изделия с выносом от стены не более 15 см могут быть смонтированы на фасад как методом скрытого крепления на алюминиевые или оцинкованные уголки, так и через лицевую поверхность с помощью анкеров. Для крупногабаритных изделий в качестве основы для монтажа используются кронштейны из уголков. Монтаж изделий на городских объектах происходит, как правило, на металлические подконструкции, на стандартную фасадную подсистему, выбранную заказчиком. Все это позволяет получить надежную конструкцию, выдерживающую высокую нагрузку.

## ВИДЫ ИЗДЕЛИЙ Arhio®

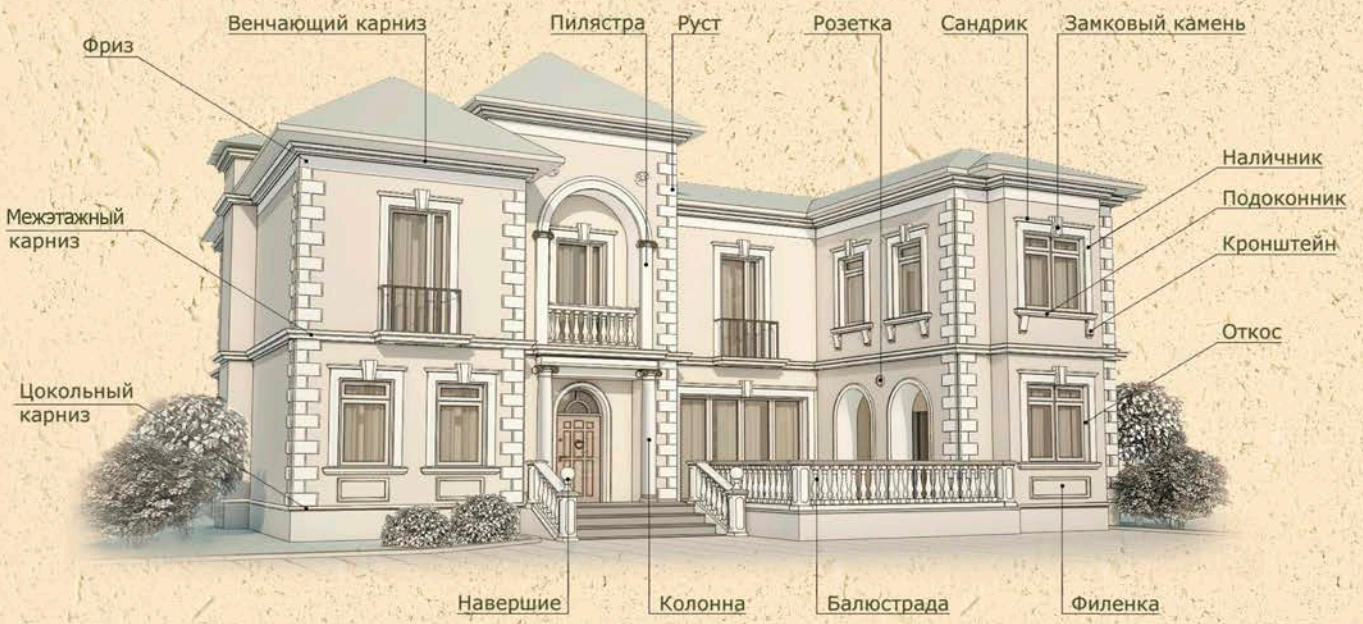


## ПАЛИТРА ФАКТУР И ЦВЕТОВ Arhio®


Известняк белый (N1)


Известняк кремовый (N3)


Известняк желтый (N4)


Известняк серый (N6)


Известняк бежевый (N7)


Известняк черный (N8)


Песчаник кремовый (N9)


Мрамор коричневый (S4)

Arhio®
since 2005


Травертин коричневый (S5)


Травертин кремовый (S6)

## ФОРМИРОВАНИЕ ЗАКАЗА

Для того чтобы рассчитать необходимое количество элементов для обрамления окна необходимо сначала замерить размеры оконного проема.

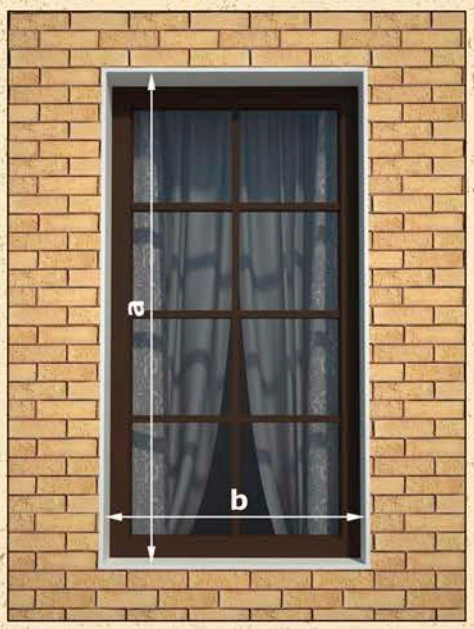


После этого нужно определиться, нужны ли Вам откосы, так как при установке откосов внутренний размер проема уменьшится на толщину откоса.

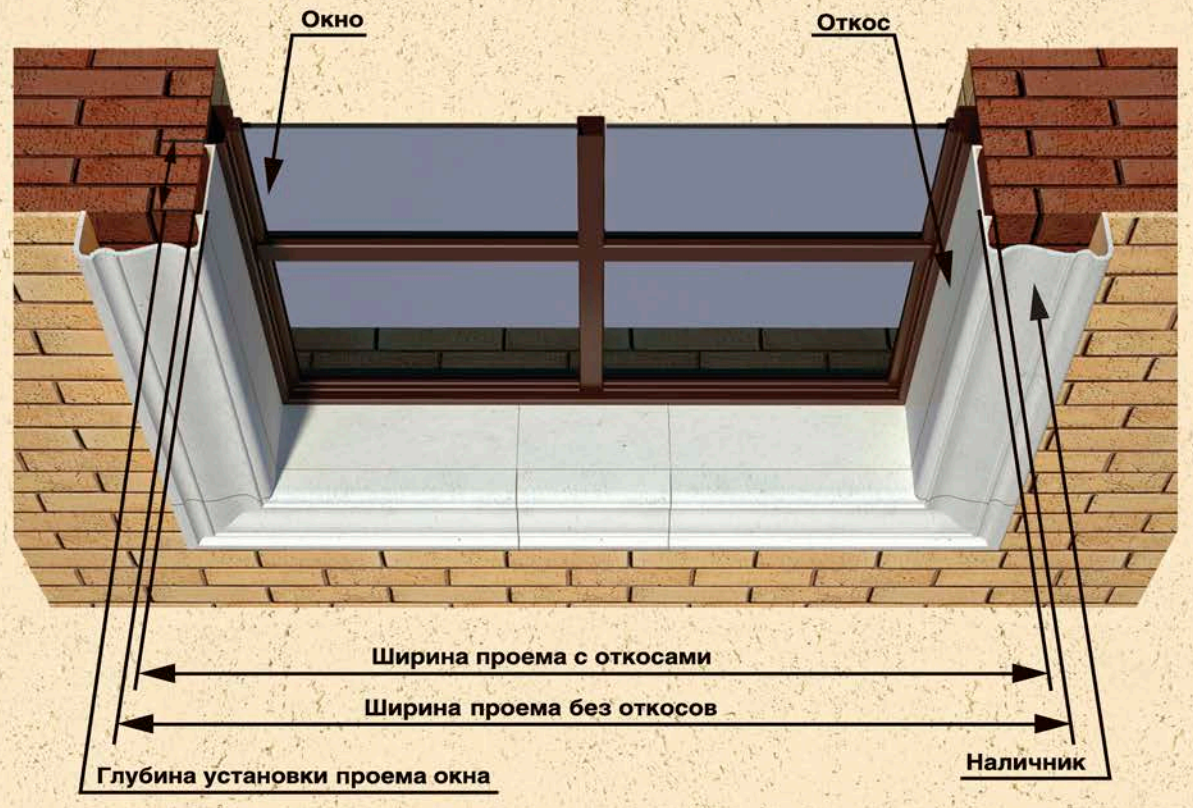

При выборе изделий Arhio® нужно иметь в виду, что погонажные элементы бывают прямые и угловые. Прямые элементы выпускаются в четырех основных размерах: 1000 мм, 750 мм, 500 мм, 250 мм. Все угловые элементы имеют длину 500 мм по внутреннему размеру.

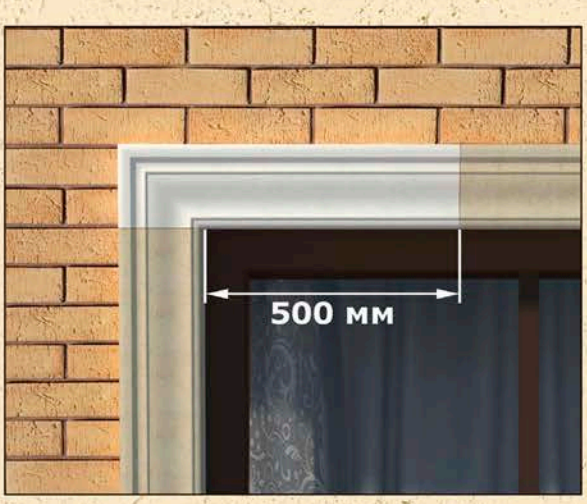





С учетом вышесказанного Вы можете выбрать вариант сборки окна из нашего каталога, с указанной комбинацией элементов или подобрать элементы по своему желанию. Необходимо производить расчет количества изделий, учитывая потери, возникающие при подрезке изделий в размер. Обратите внимание на сочетаемость элементов по размерам (например, торец замкового камня не должен быть уже выноса профиля, примыкающего к нему изделия).

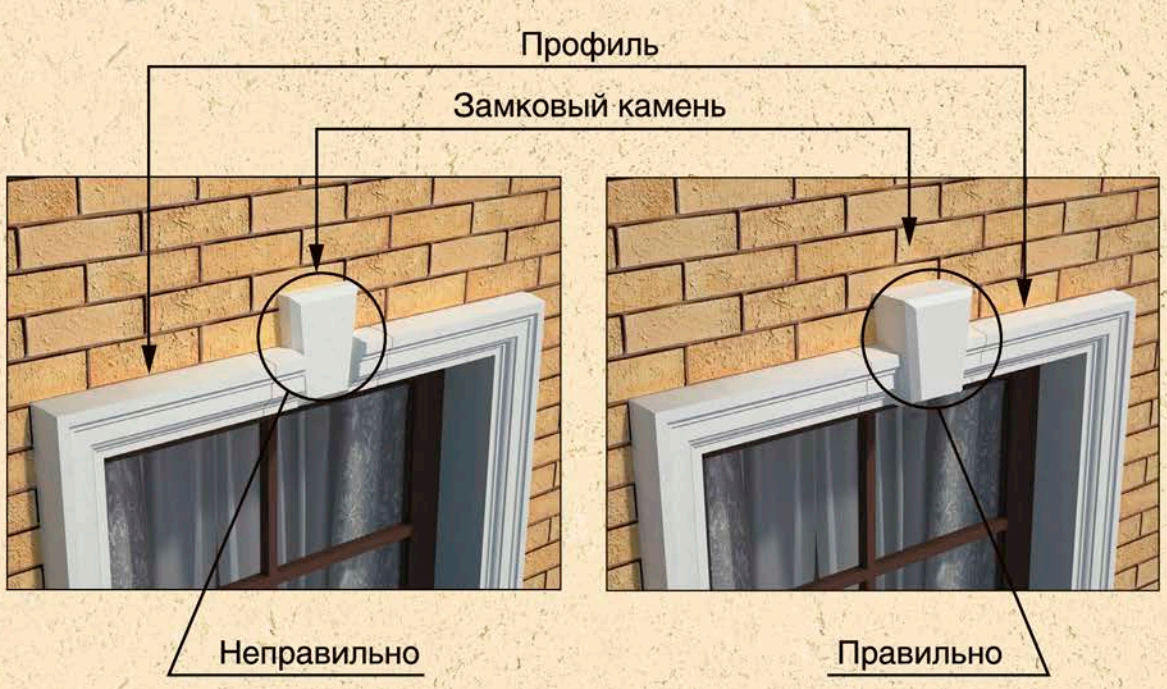


Рекомендуем подбирать элементы таким образом, чтобы свести к минимуму их подрезку. Однако не стоит забывать про симметрию и то,что короткие обрезки плохо смотрятся рядом с длинными элементами.

## КАК ЧИТАТЬ АРТИКУЛЫ

Данные артикулы актуальны для погонажных элементов (карнизы, наличники, подоконники). Расшифровка производится на примере наличника AN18-3 и карниза AK20-4. Все наличники, подоконники и карнизы имеют стандартную длину 250 мм, 500 мм, 750 мм, 1000 мм. Вынос наличника, подоконника, карниза высотой профиля более 100 мм может быть увеличен на 25 или 50 мм.




ARHIO® — Высота профиля, см

**AN18-3**

Наличник — Порядковый номер элемента



Обозначение прямого элемента подоконника,карниза и наличника

**AN18-3-A**

A – 1000 мм
0,25A – 250 мм
0,5A – 500 мм
0,75A – 750 мм



Обозначение углового элемента наличника

**AN18-3-CL**

Левый угловой элемент



Обозначение углового элемента наличника

**AN18-3-CP**

Правый угловой элемент



Карниз — Обозначение углового элемента карниза и подоконника

**AK20-4-BL**

Левый угловой элемент



Обозначение углового элемента карниза и подоконника

**AK20-4-BP**

Правый угловой элемент

Arhio®
ЛЁГКИЙ КАМЕННЫЙ ДЕКОР

# Оконные и дверные обрамления



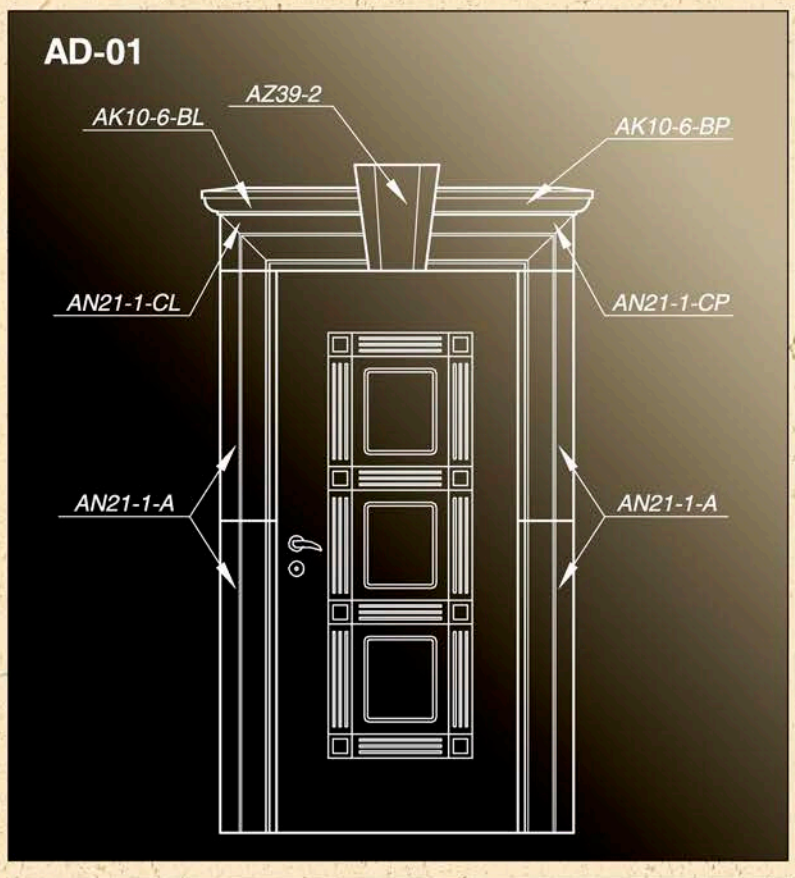
AD-01
AZ39-2
AK10-6-BL
AK10-6-BP
AN21-1-CL
AN21-1-CP
AN21-1-A
AN21-1-A

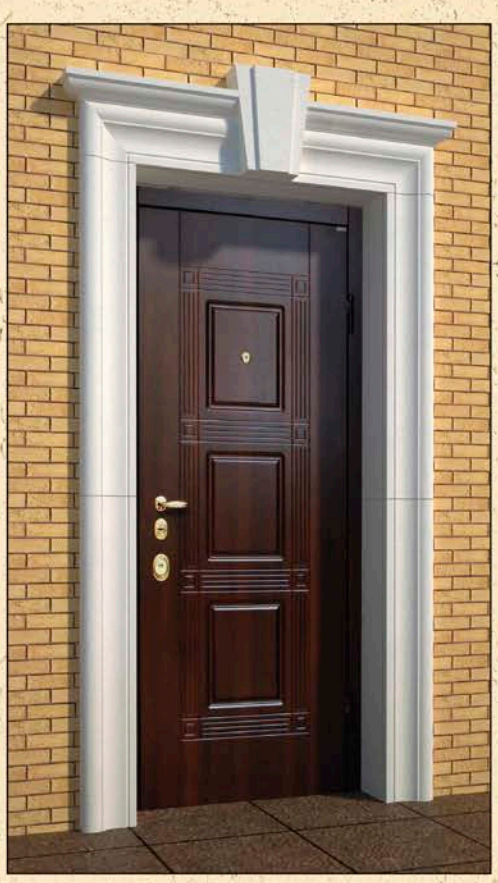

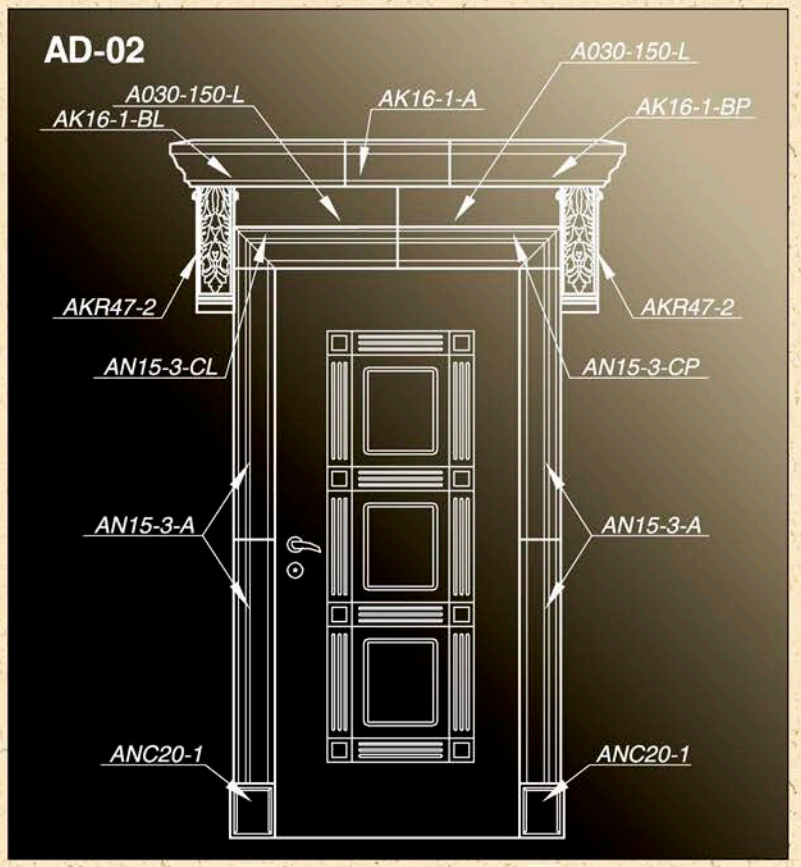
AD-02
A030-150-L
A030-150-L
AK16-1-A
AK16-1-BP
AK16-1-BL
AKR47-2
AKR47-2
AN15-3-CL
AN15-3-CP
AN15-3-A
AN15-3-A
ANC20-1
ANC20-1

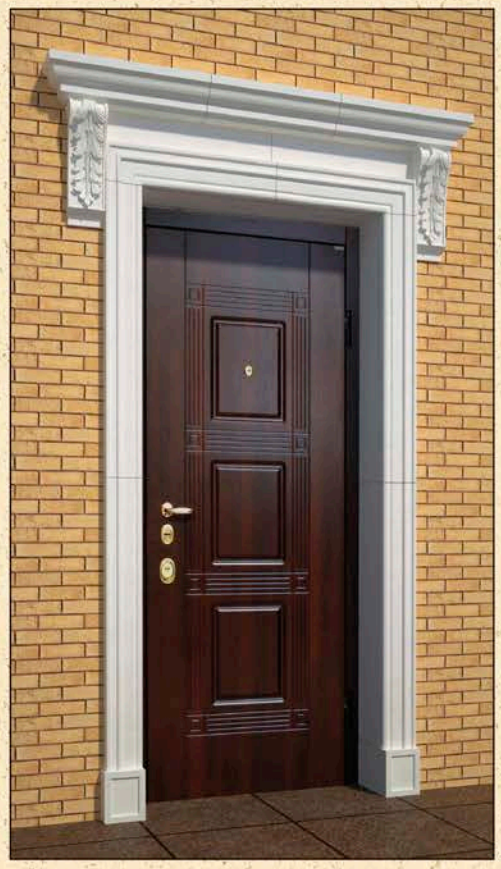

## AW-01

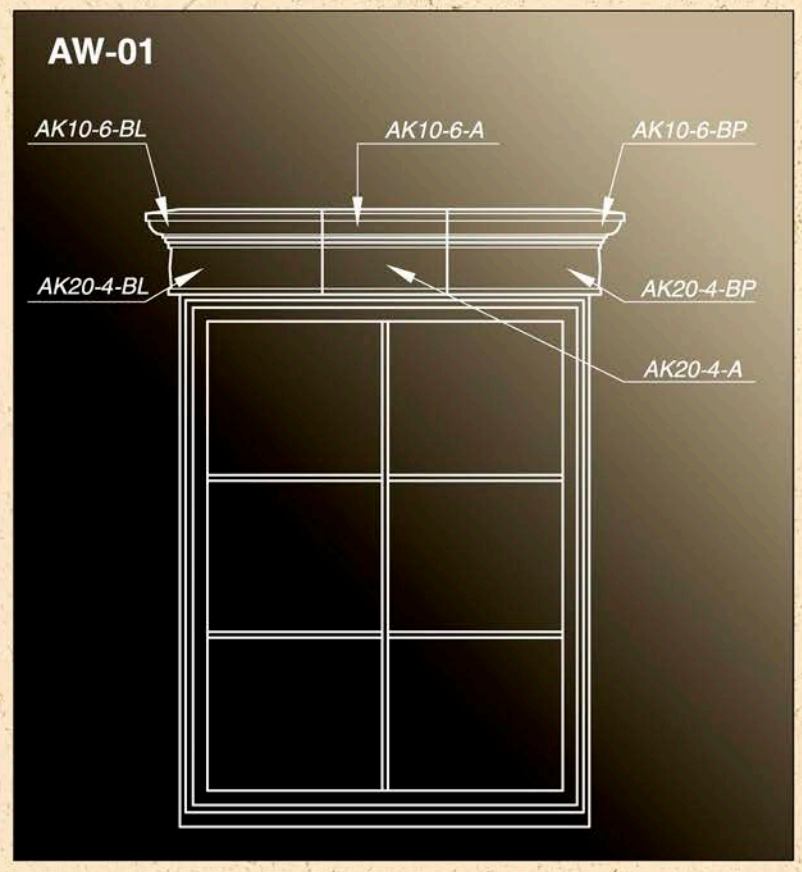
AK10-6-BL
AK10-6-A
AK10-6-BP
AK20-4-BL
AK20-4-BP
AK20-4-A



## AW-02

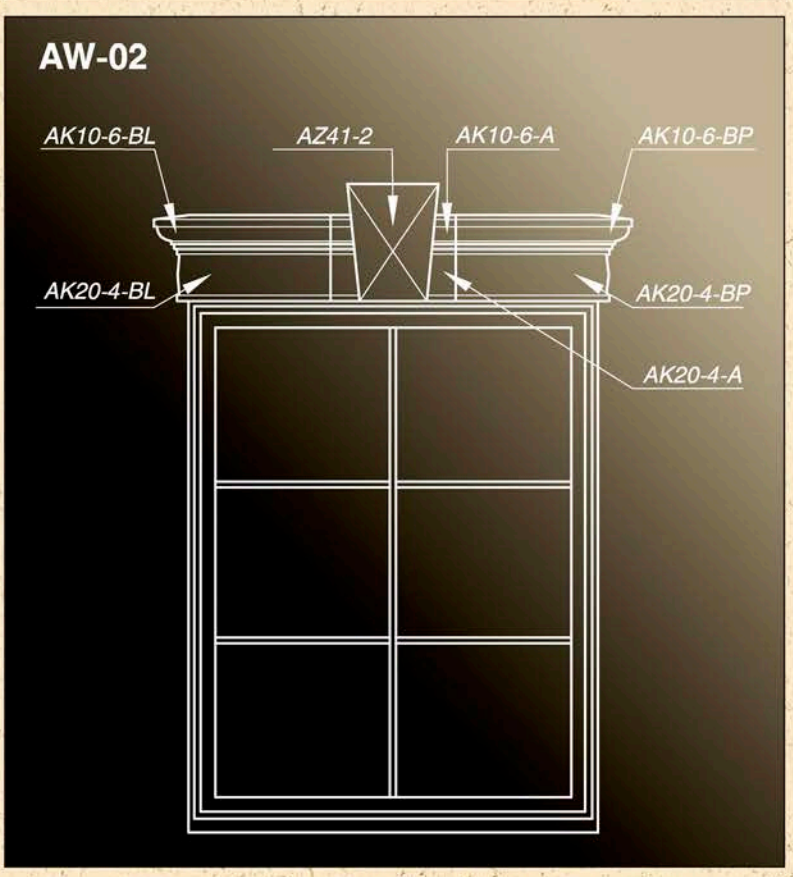
AK10-6-BL
AZ41-2
AK10-6-A
AK10-6-BP
AK20-4-BL
AK20-4-BP
AK20-4-A



## AW-03

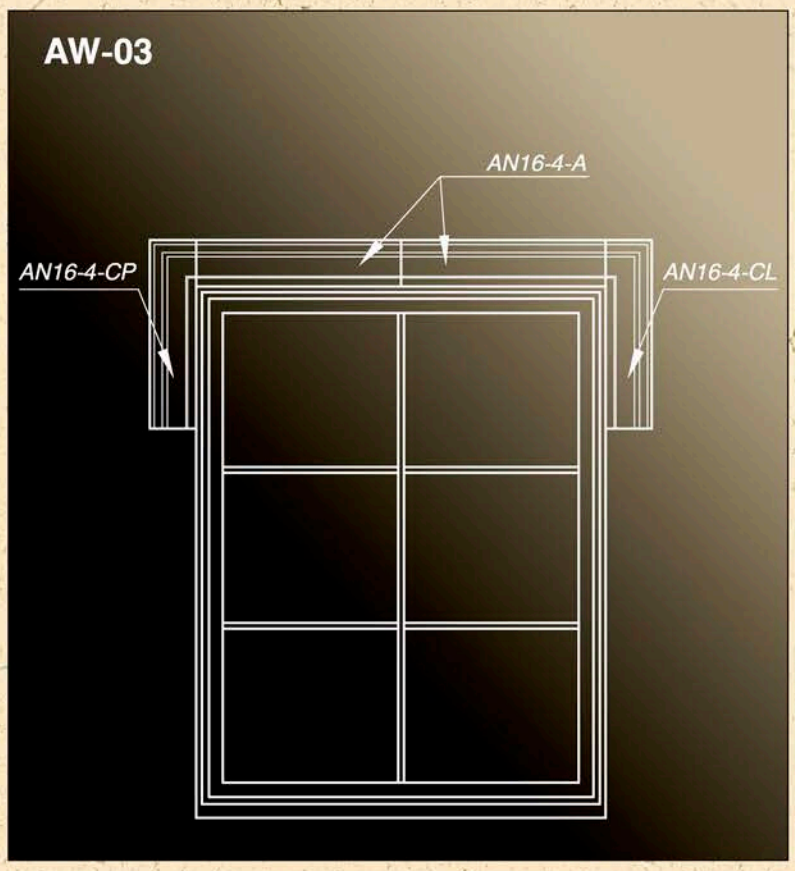
AN16-4-A
AN16-4-CP
AN16-4-CL



## AW-04

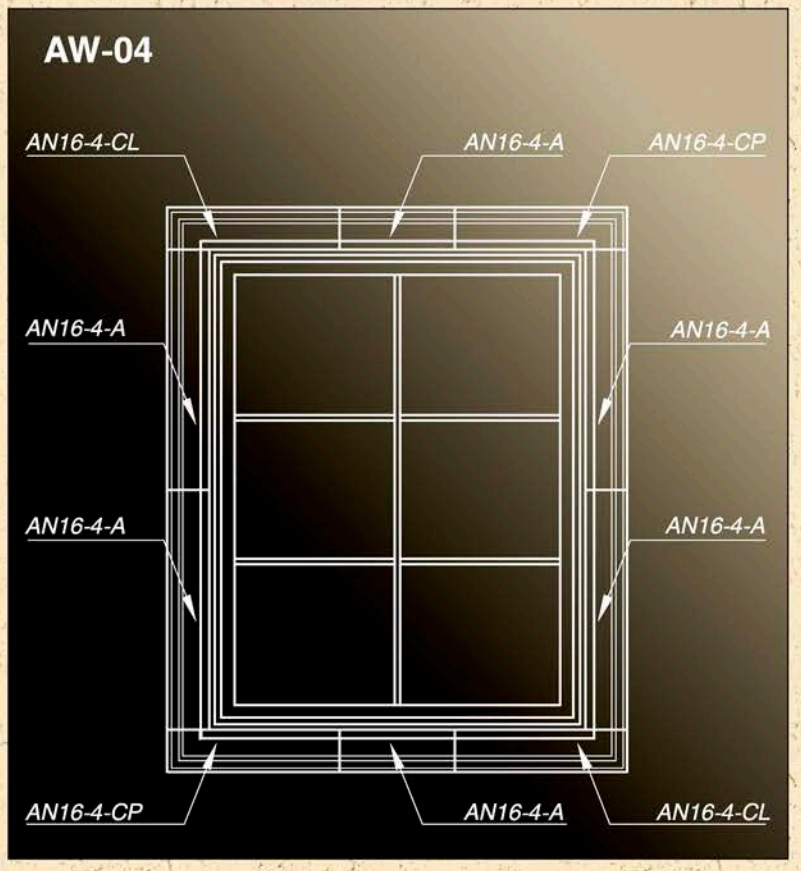
AN16-4-CL
AN16-4-A
AN16-4-CP
AN16-4-A
AN16-4-A
AN16-4-A
AN16-4-A
AN16-4-CP
AN16-4-A
AN16-4-CL



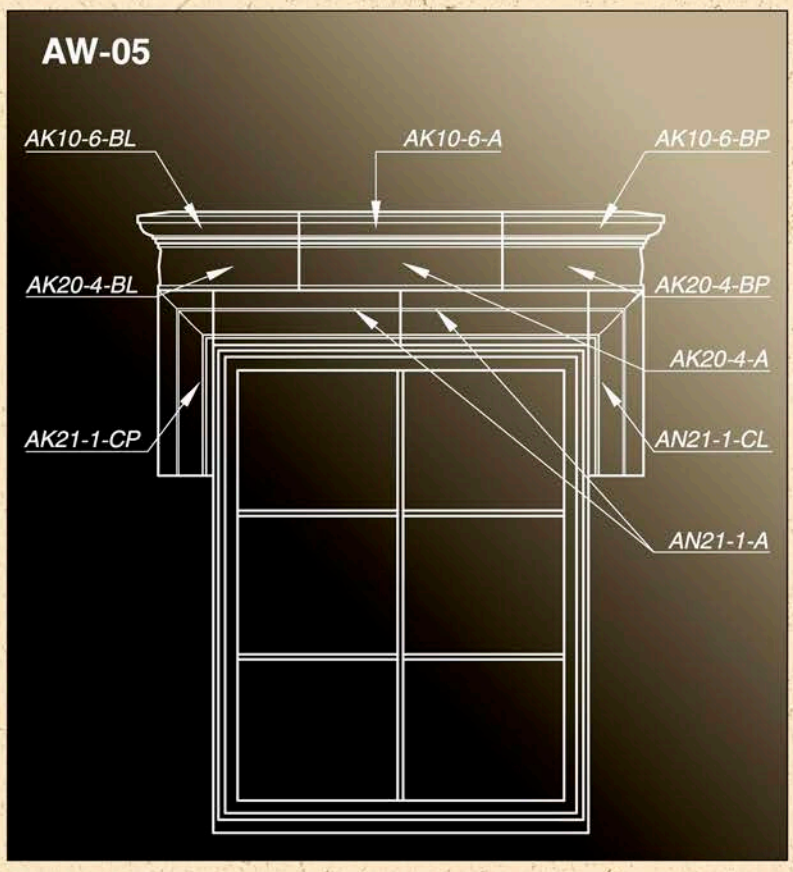
AW-05
AK10-6-BL
AK10-6-A
AK10-6-BP
AK20-4-BL
AK20-4-BP
AK20-4-A
AK21-1-CP
AN21-1-CL
AN21-1-A



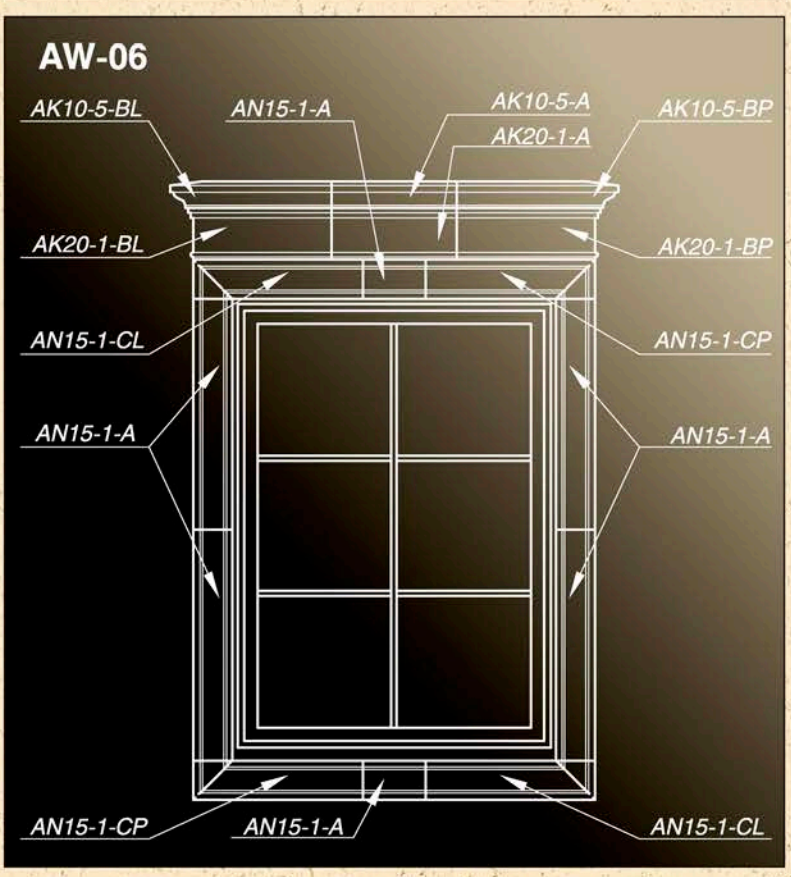
AW-06
AK10-5-BL
AN15-1-A
AK10-5-A
AK20-1-A
AK10-5-BP
AK20-1-BL
AK20-1-BP
AN15-1-CL
AN15-1-CP
AN15-1-A
AN15-1-A
AN15-1-CP
AN15-1-A
AN15-1-CL



## AW-07

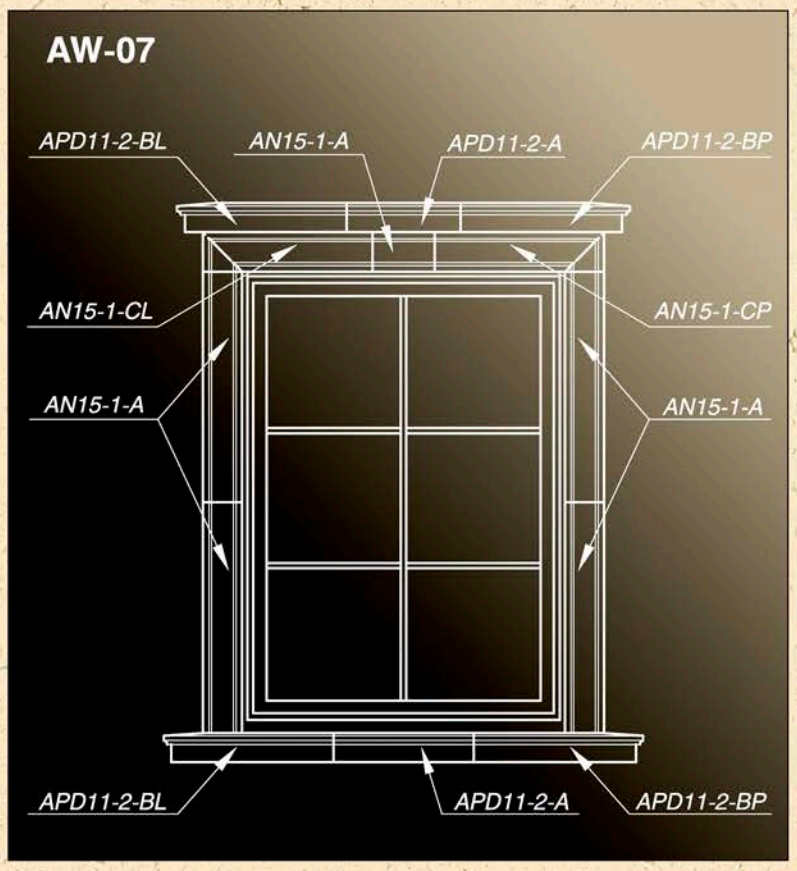
APD11-2-BL
AN15-1-A
APD11-2-A
APD11-2-BP
AN15-1-CL
AN15-1-CP
AN15-1-A
AN15-1-A
APD11-2-BL
APD11-2-A
APD11-2-BP



## AW-08

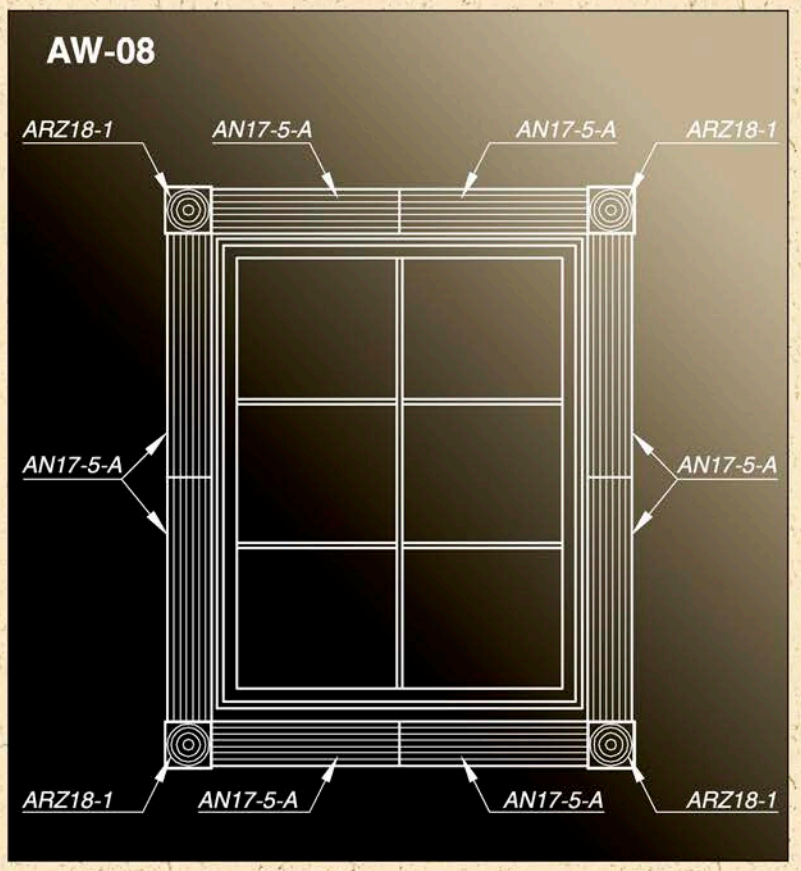
ARZ18-1
AN17-5-A
AN17-5-A
ARZ18-1
AN17-5-A
AN17-5-A
ARZ18-1
AN17-5-A
AN17-5-A
ARZ18-1

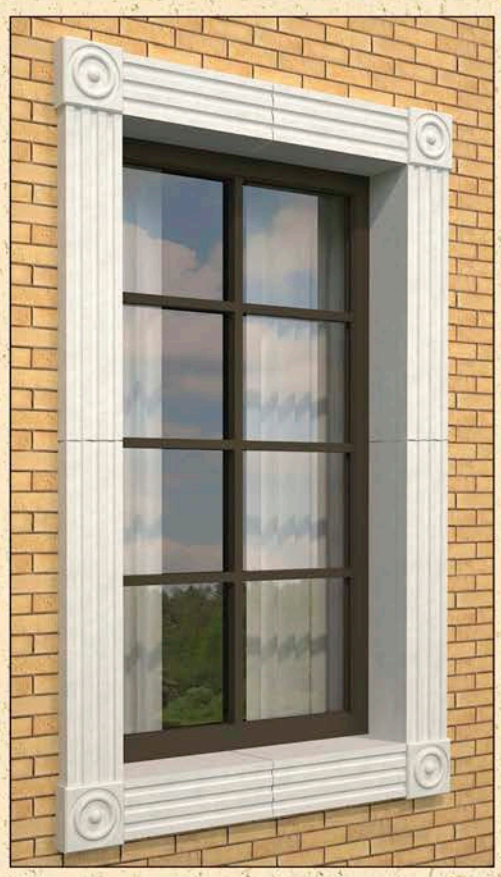

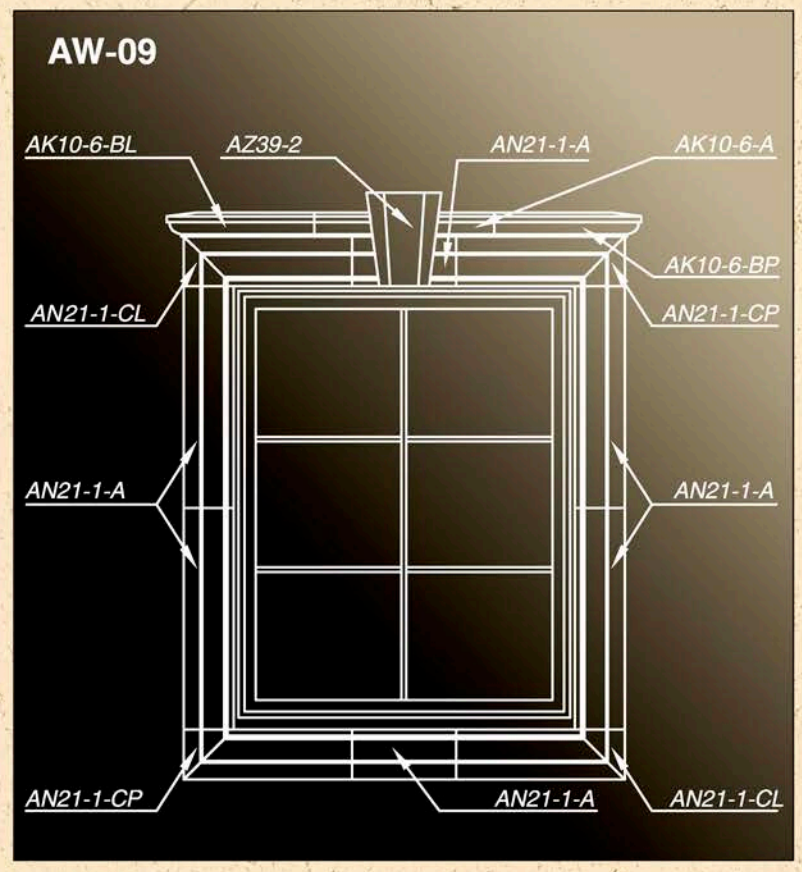
AW-09
AK10-6-BL
AZ39-2
AN21-1-A
AK10-6-A
AK10-6-BP
AN21-1-CL
AN21-1-CP
AN21-1-A
AN21-1-A
AN21-1-CP
AN21-1-A
AN21-1-CL



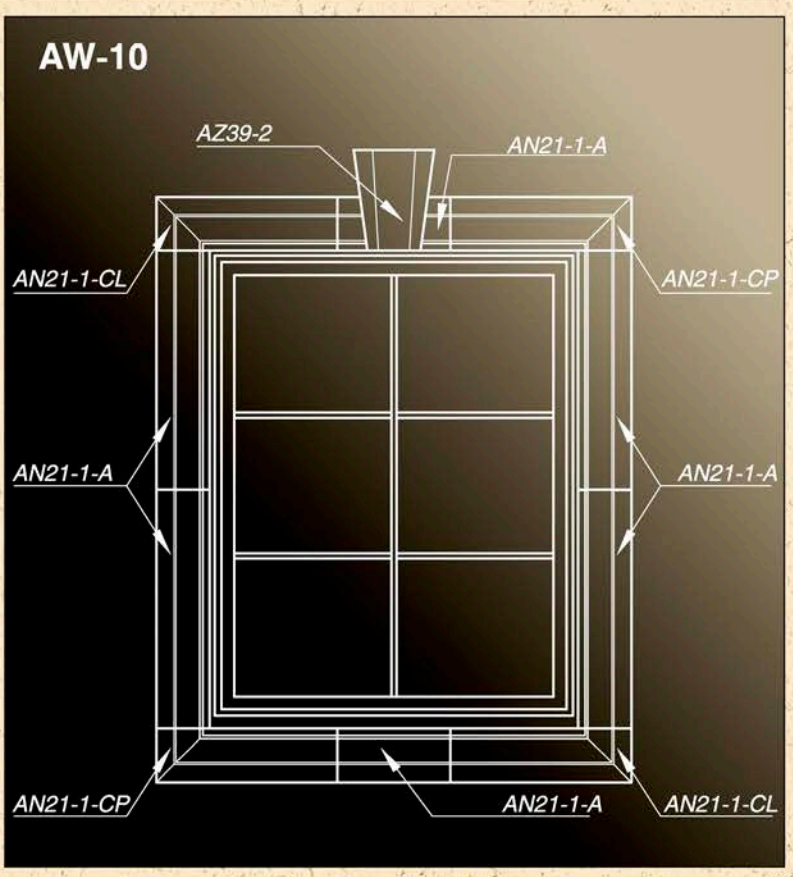
AW-10
AZ39-2
AN21-1-A
AN21-1-CL
AN21-1-CP
AN21-1-A
AN21-1-A
AN21-1-CP
AN21-1-A
AN21-1-CL

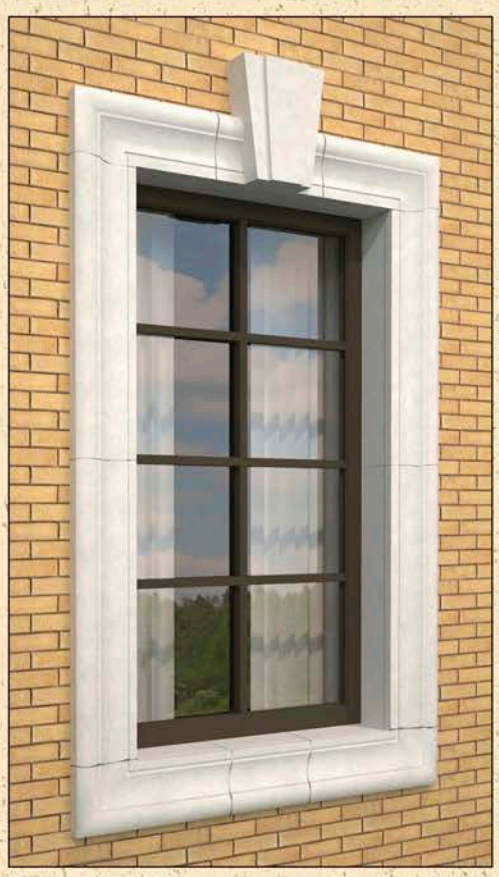

## AW-11

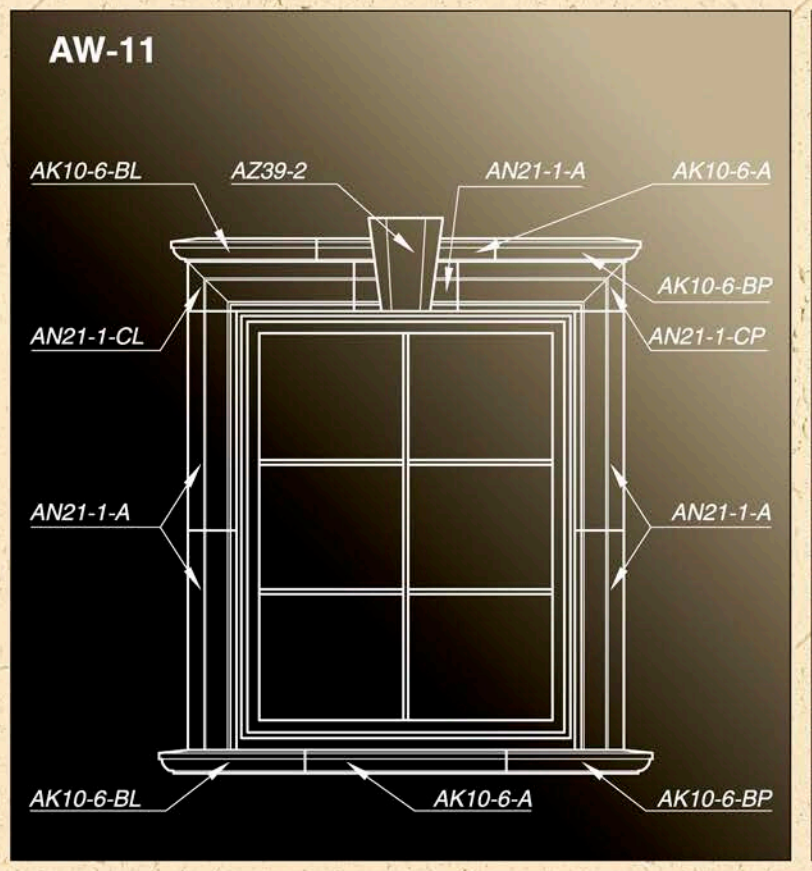
AK10-6-BL
AZ39-2
AN21-1-A
AK10-6-A
AK10-6-BP
AN21-1-CL
AN21-1-CP
AN21-1-A
AN21-1-A
AK10-6-BL
AK10-6-A
AK10-6-BP



## AW-12

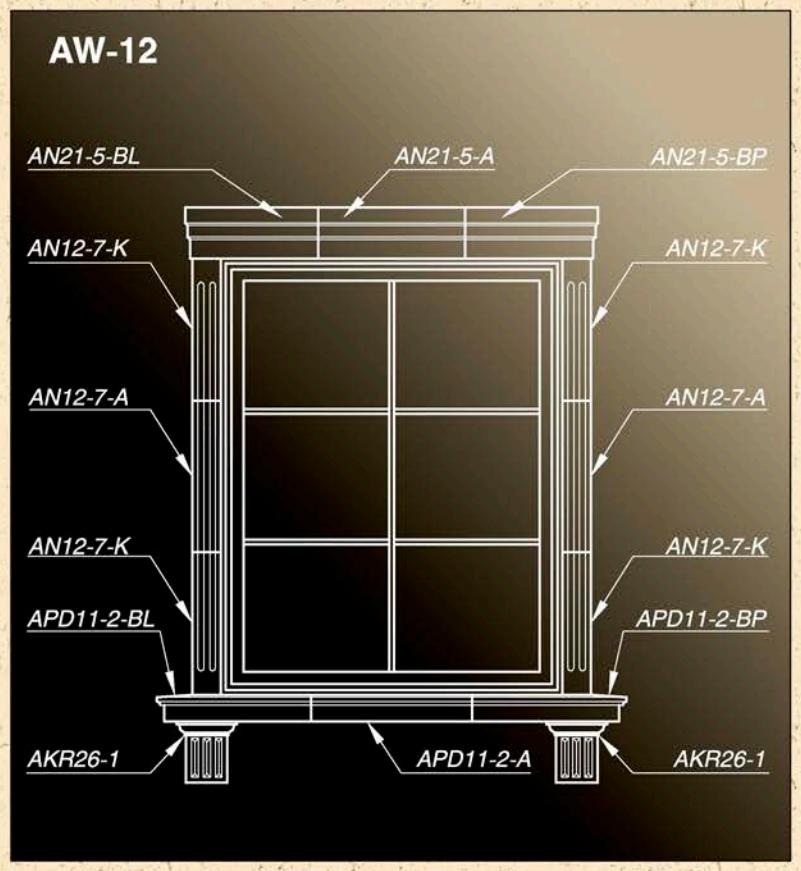
AN21-5-BL
AN21-5-A
AN21-5-BP
AN12-7-K
AN12-7-K
AN12-7-A
AN12-7-A
AN12-7-K
AN12-7-K
APD11-2-BL
APD11-2-BP
AKR26-1
APD11-2-A
AKR26-1



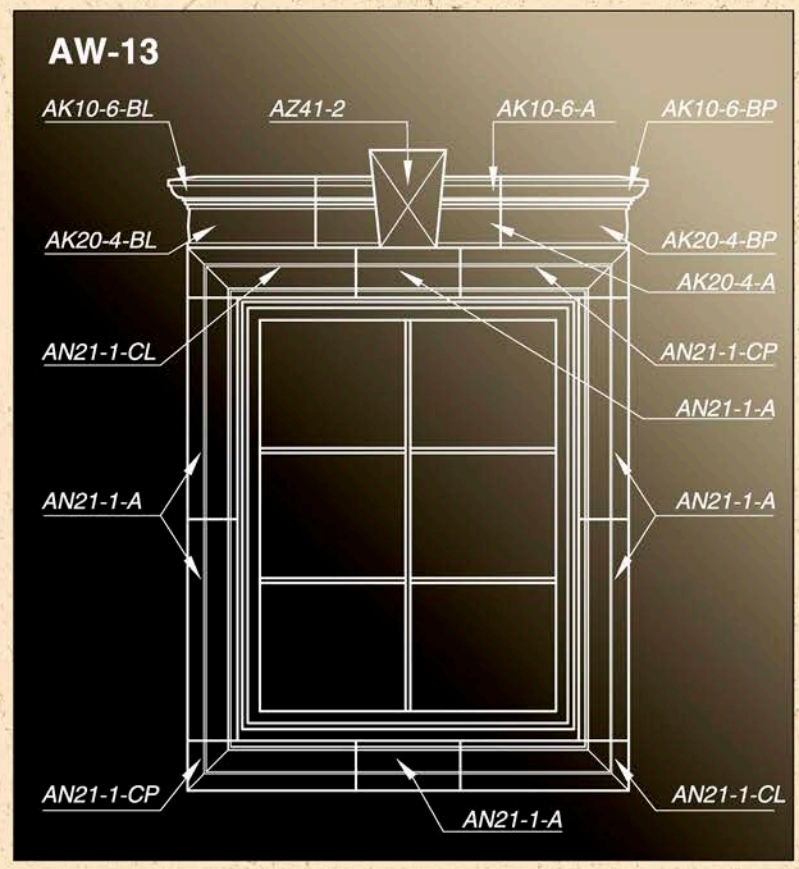
AW-13
AK10-6-BL
AZ41-2
AK10-6-A
AK10-6-BP
AK20-4-BL
AK20-4-BP
AK20-4-A
AN21-1-CL
AN21-1-CP
AN21-1-A
AN21-1-A
AN21-1-A
AN21-1-CP
AN21-1-A
AN21-1-CL



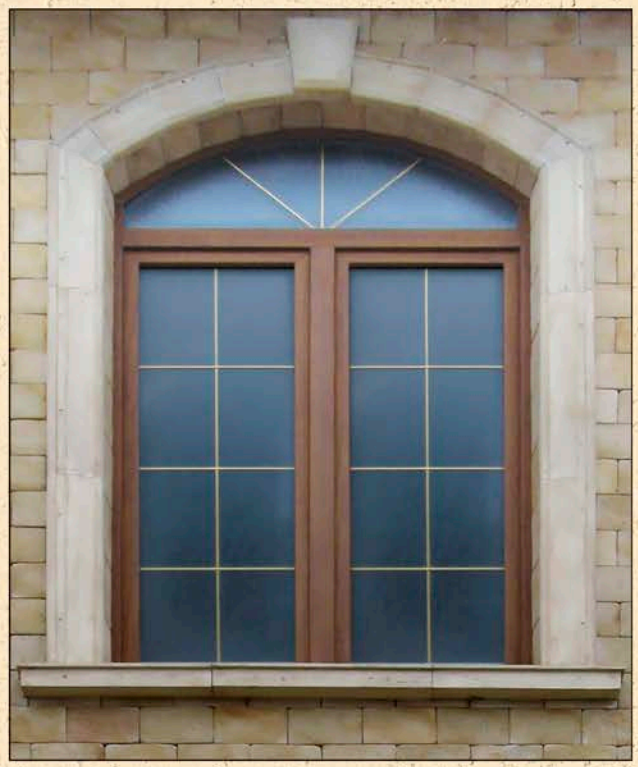

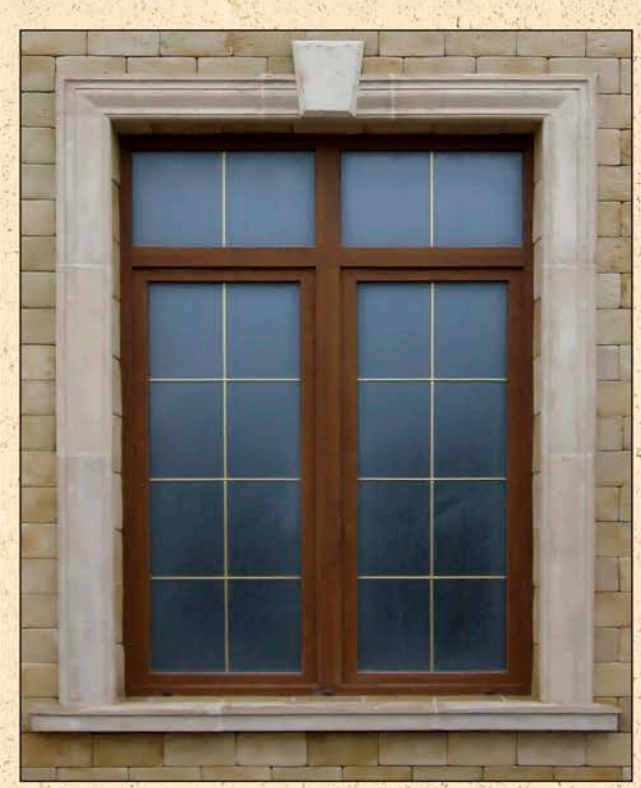

## AN07-1

* Вынос данного изделия не может быть увеличен

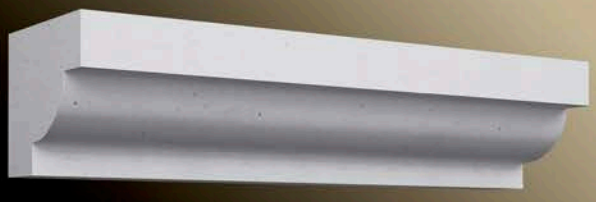

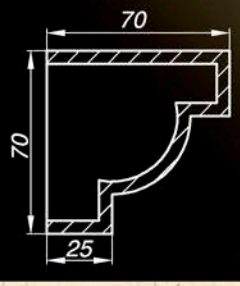


Масса изделия 3,5 кг/м погонный

## AN08-1

* Вынос данного изделия не может быть увеличен



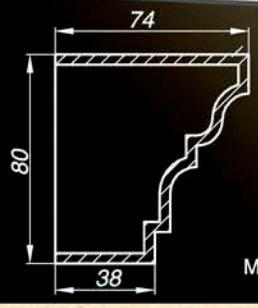


Масса изделия 3,8 кг/м погонный

## AN10-1

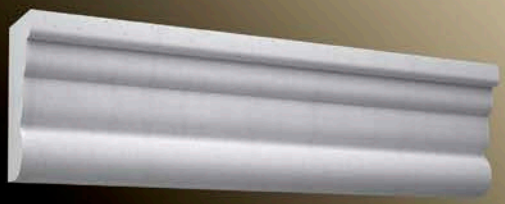

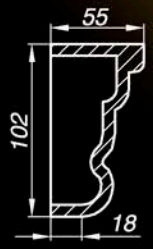


Масса изделия 3,6 кг/м погонный

## AN10-2



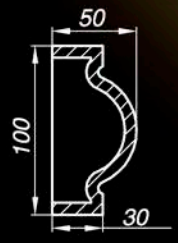


Масса изделия 3,2 кг/м погонный

## AN12-1



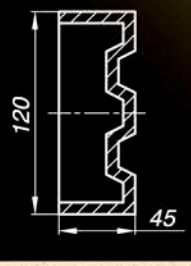


Масса изделия 4,2 кг/м погонный

## AN12-2



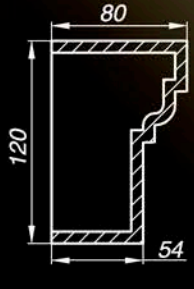


Масса изделия 4,9 кг/м погонный



**Все наличники имеют стандартную длину 250 мм, 500 мм, 750 мм, 1000 мм**

## AN12-3



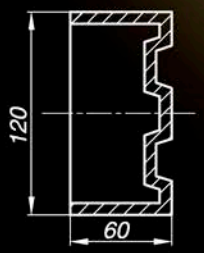


Масса изделия 4,8 кг/м погонный

## AN12-4

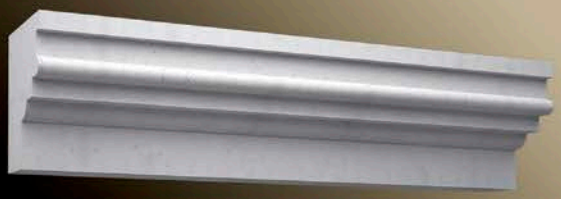

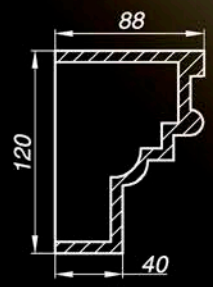


Масса изделия 5,3 кг/м погонный

## AN12-5



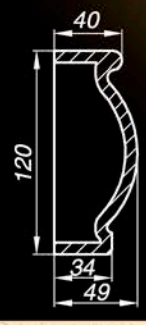


Масса изделия 3,7 кг/м погонный

## AN12-6



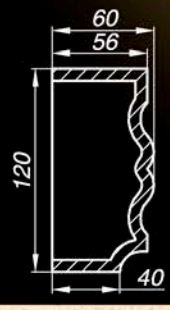


Масса изделия 4,2 кг/м погонный

## AN12-7



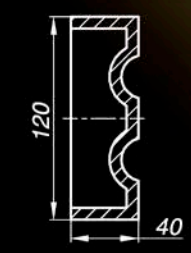


Масса изделия 3,9 кг/м погонный

## AN12-7-K



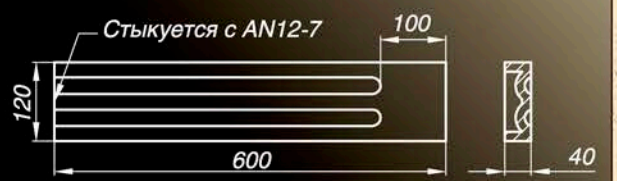


Масса изделия 2,4 кг

**Вынос любого наличника может быть увеличен на 25 или 50 мм***

## AN13-1




Масса изделия 4,4 кг/м погонный

## AN13-2

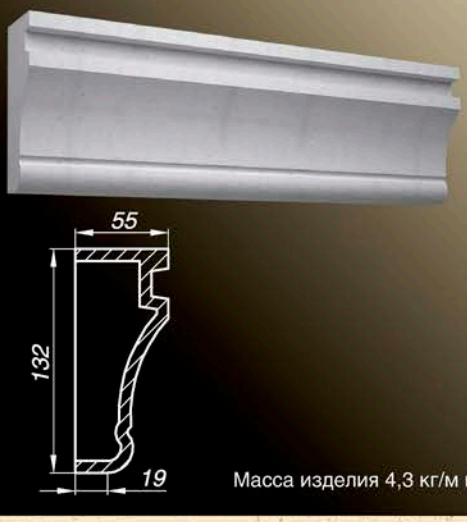


Масса изделия 4,3 кг/м погонный

## AN13-3

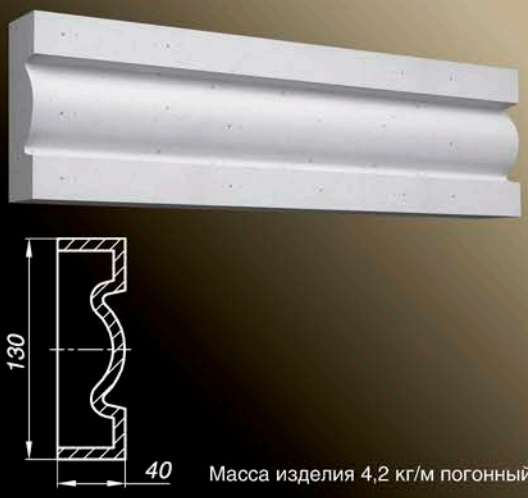


Масса изделия 4,2 кг/м погонный

## AN13-4

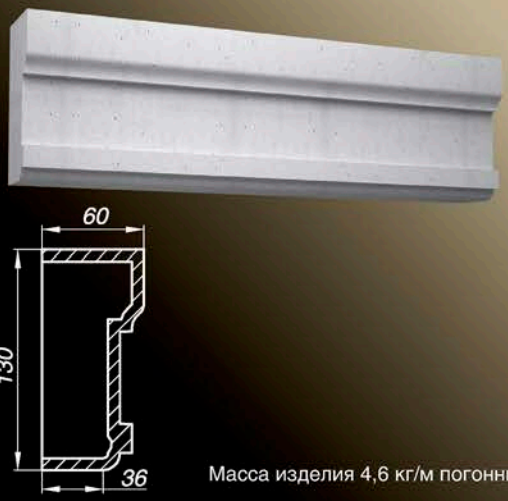


Масса изделия 4,6 кг/м погонный

## AN14-1

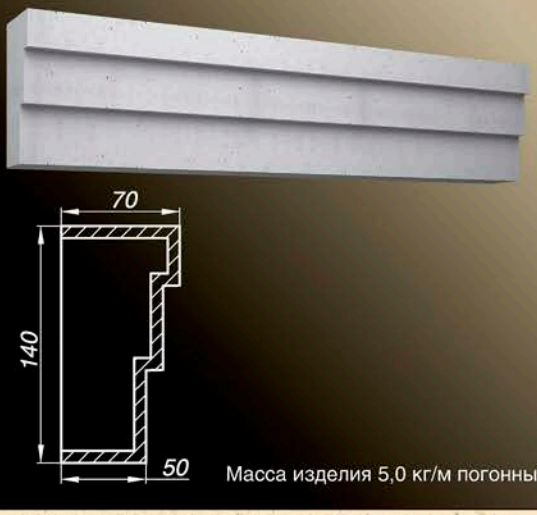


Масса изделия 5,0 кг/м погонный

## AN14-2




Масса изделия 4,2 кг/м погонный



**Все наличники имеют стандартную длину 250 мм, 500 мм, 750 мм, 1000 мм**

## AN14-3

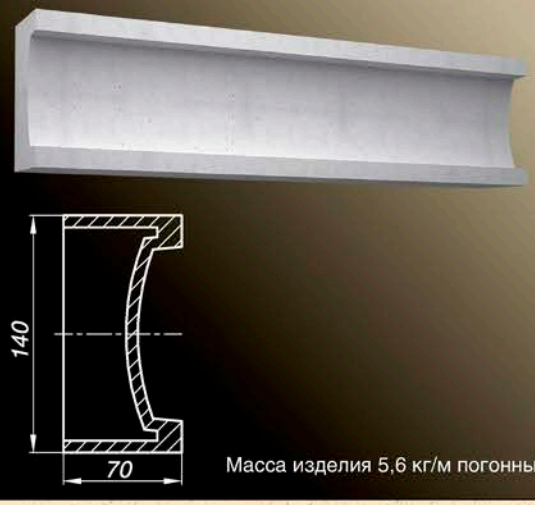


Масса изделия 5,6 кг/м погонный

## AN14-4

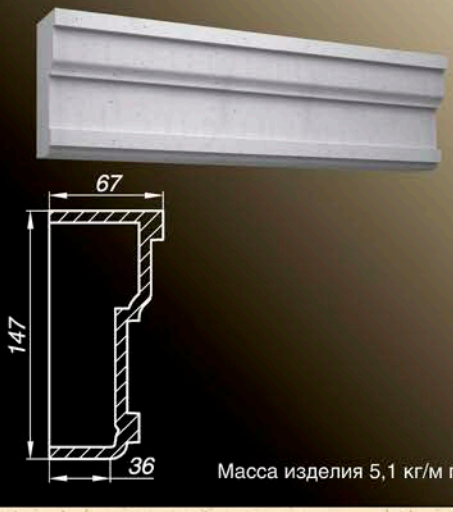


Масса изделия 5,1 кг/м погонный

## AN14-5

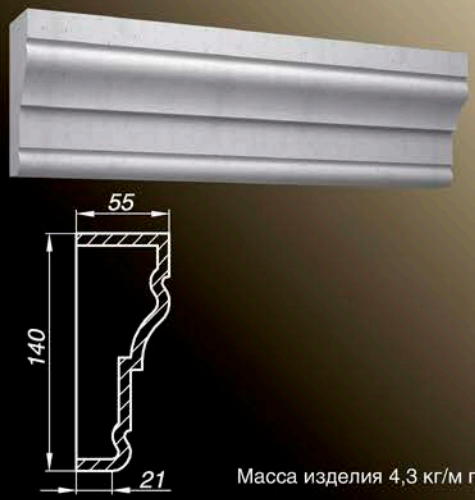


Масса изделия 4,3 кг/м погонный

## AN14-6

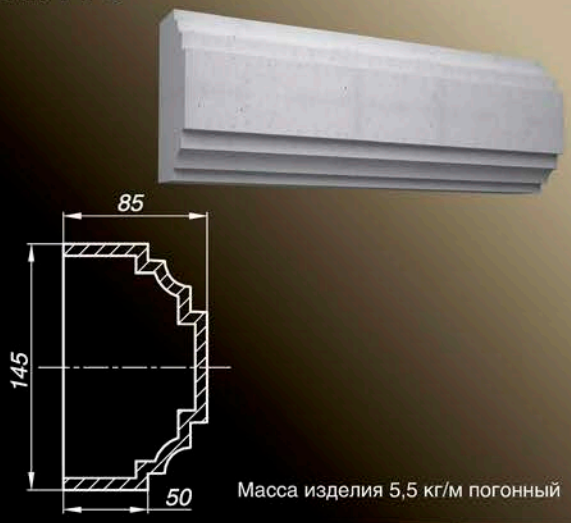


Масса изделия 5,5 кг/м погонный

## AN14-7

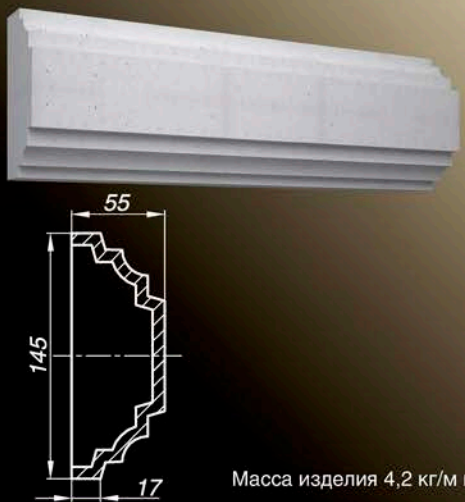


Масса изделия 4,2 кг/м погонный

## AN14-8

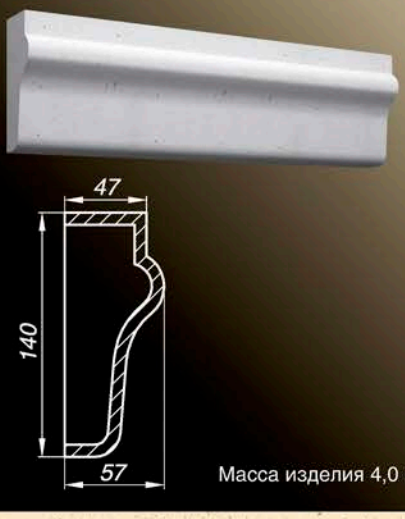


Масса изделия 4,0 кг/м погонный

**Вынос любого наличника может быть увеличен на 25 или 50 мм**

## AN15-1



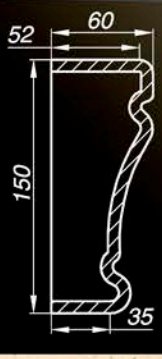


Масса изделия 4,7 кг/м погонный

## AN15-2



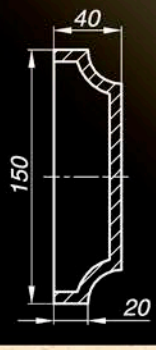


Масса изделия 3,8 кг/м погонный

## AN15-3



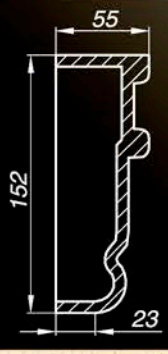


Масса изделия 4,8 кг/м погонный

## AN15-4

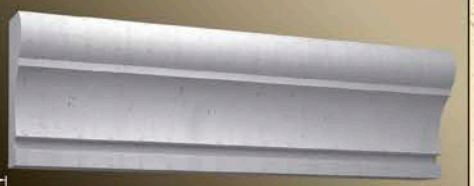




Масса изделия 4,8 кг/м погонный

## AN16-1



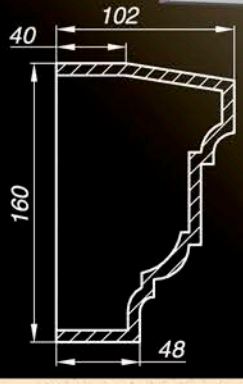


Масса изделия 6,9 кг/м погонный

## AN16-3



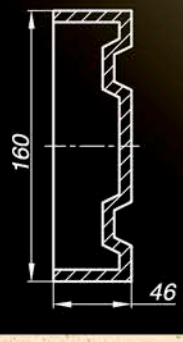


Масса изделия 5,0 кг/м погонный



**Все наличники имеют стандартную длину 250 мм, 500 мм, 750 мм, 1000 мм**

## AN16-4

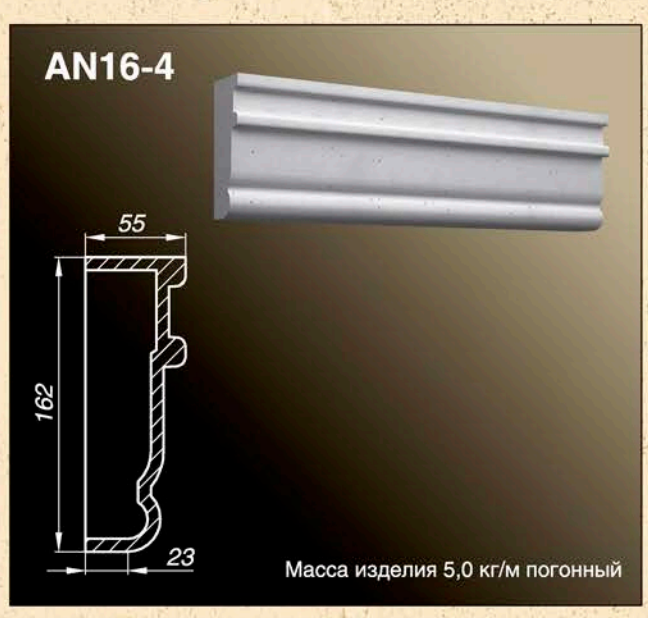


Масса изделия 5,0 кг/м погонный

## AN16-5

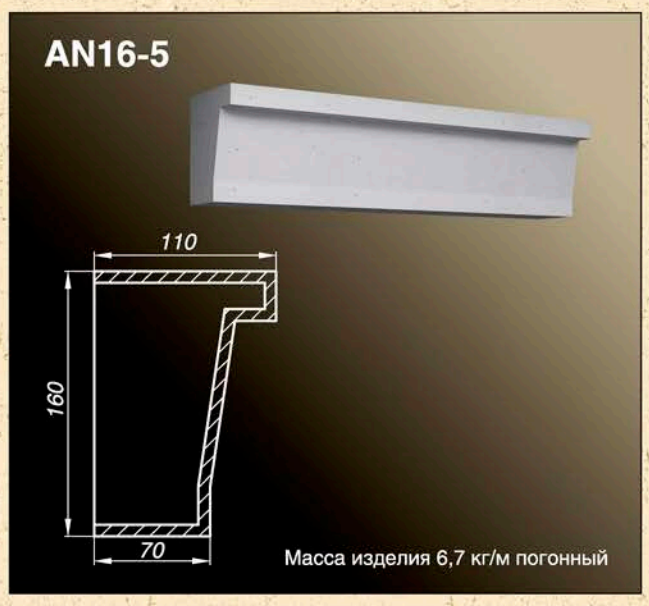


Масса изделия 6,7 кг/м погонный

## AN17-1

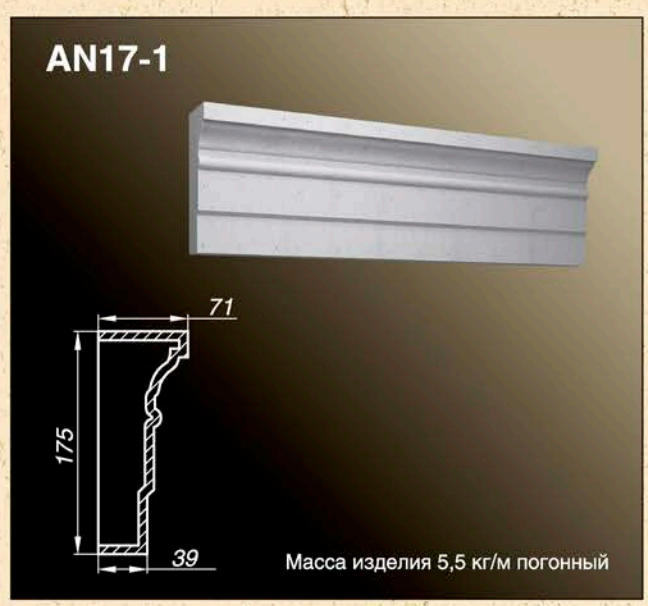


Масса изделия 5,5 кг/м погонный

## AN17-2

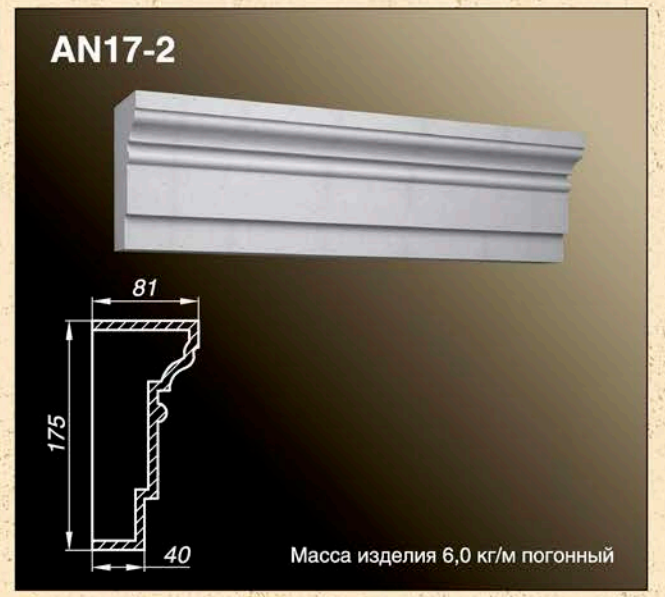


Масса изделия 6,0 кг/м погонный

## AN17-3

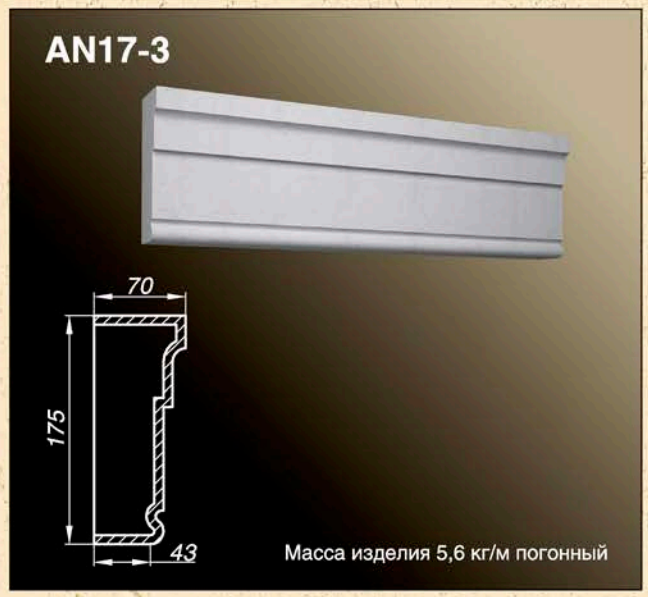


Масса изделия 5,6 кг/м погонный

## AN17-4




Масса изделия 5,0 кг/м погонный

**Вынос любого наличника может быть увеличен на 25 или 50 мм**

## AN17-5



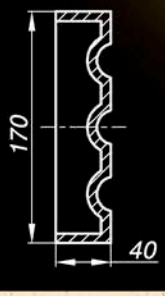


Масса изделия 5,0 кг/м погонный

## AN17-5-K



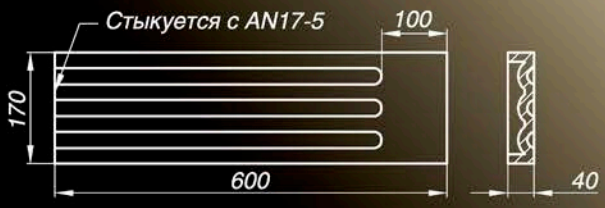


Масса изделия 3,1 кг

## AN18-1



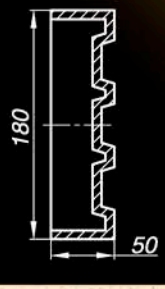


Масса изделия 5,8 кг/м погонный

## AN18-2



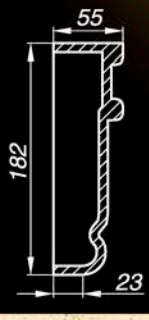


Масса изделия 5,3 кг/м погонный

## AN18-2-PP






Масса изделия 3,8 кг

## AN18-2-PL






Масса изделия 3,8 кг



**Все наличники имеют стандартную длину 250 мм, 500 мм, 750 мм, 1000 мм**

## AN18-3

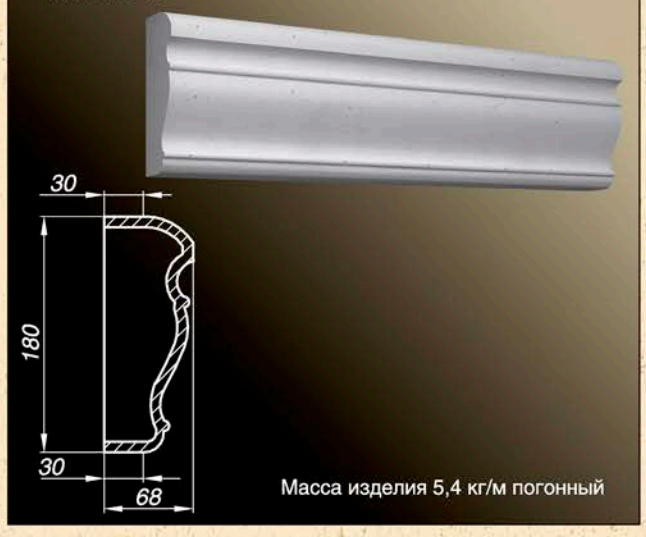


Масса изделия 5,4 кг/м погонный

## AN19-1

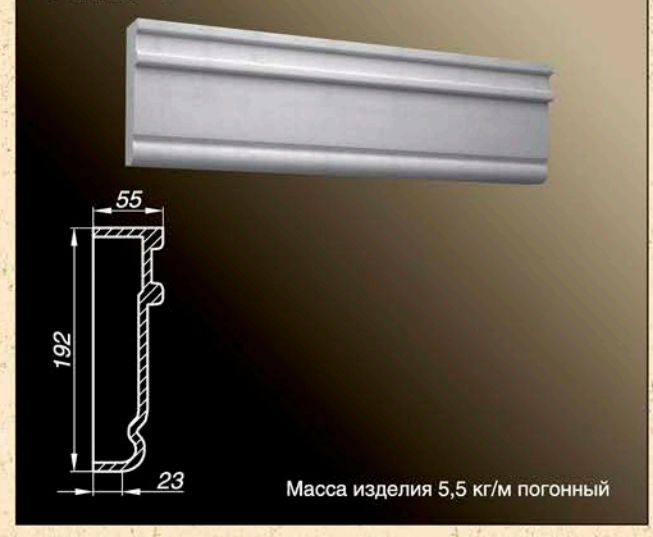


Масса изделия 5,5 кг/м погонный

## AN20-2




Масса изделия 7,0 кг/м погонный

## AN21-1

** У данного профиля есть углы карниза BL и BP*




Масса изделия 5,8 кг/м погонный

## AN21-2

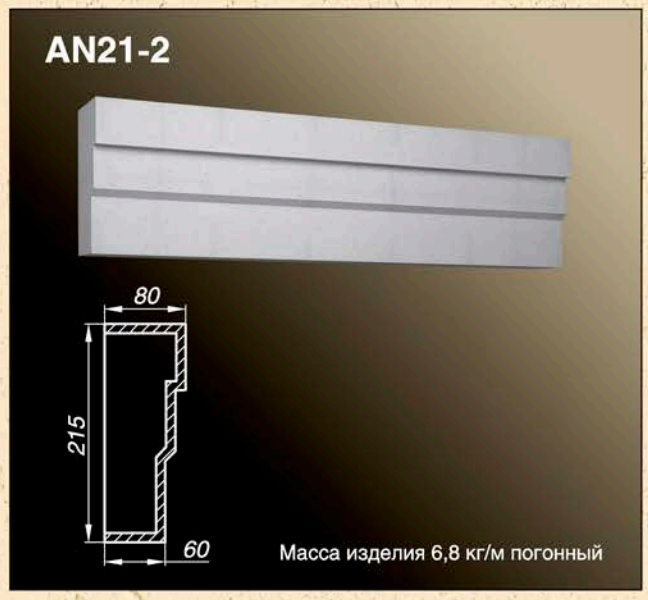


Масса изделия 6,8 кг/м погонный

## AN21-3

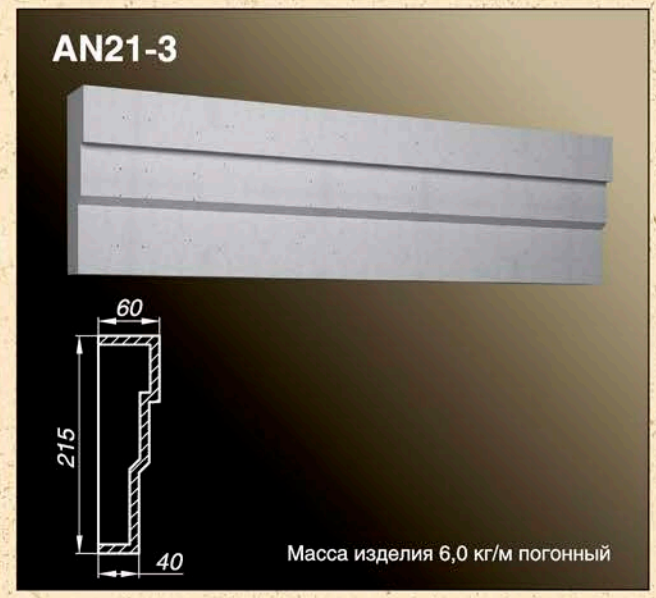


Масса изделия 6,0 кг/м погонный

**Вынос любого наличника может быть увеличен на 25 или 50 мм**

## AN21-4



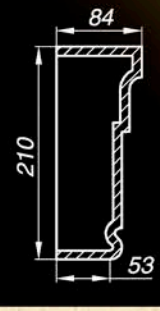


Масса изделия 6,9 кг/м погонный

## AN21-5

• У данного профиля есть углы карниза BL и BP

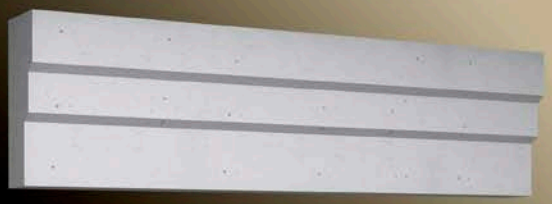

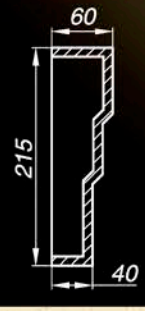


Масса изделия 5,9 кг/м погонный

## AN23-1



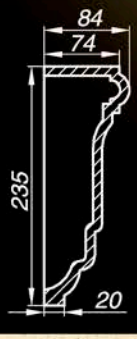


Масса изделия 6,7 кг/м погонный

## AN24-1






Масса изделия 7,0 кг/м погонный

## AN24-1-K1



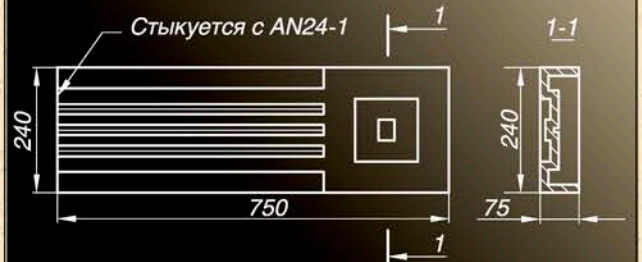


Масса изделия 5,7 кг

## AN24-1-K2



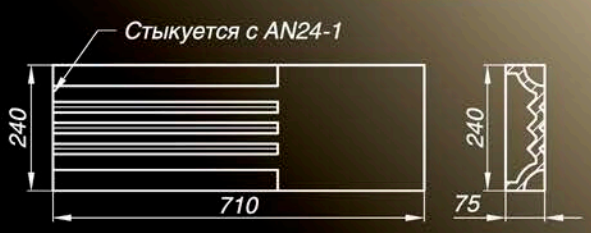


Масса изделия 5,1 кг



**Все наличники имеют стандартную длину 250 мм, 500 мм, 750 мм, 1000 мм**

## AN07-1-K

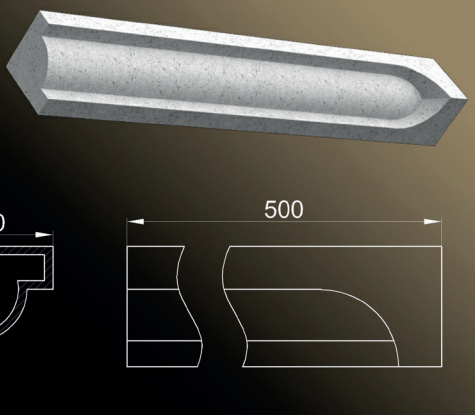


Масса изделия 1,7 кг/м погонный

## AN07-2

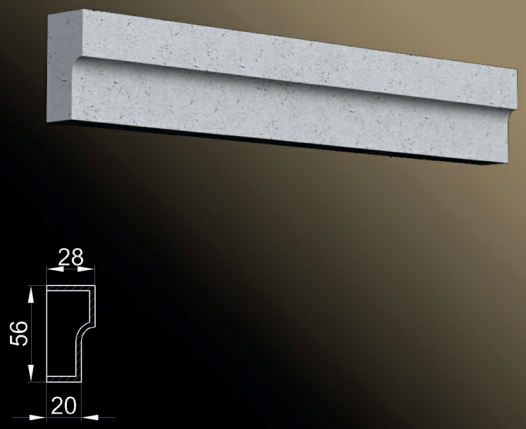


Масса изделия 2,2 кг/м погонный

## AN08-2

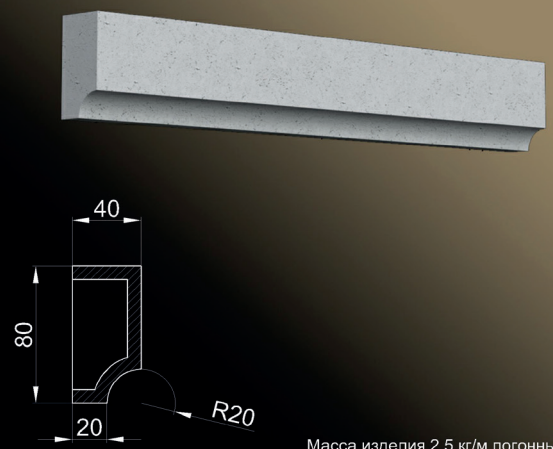


Масса изделия 2,5 кг/м погонный

## AN08-3

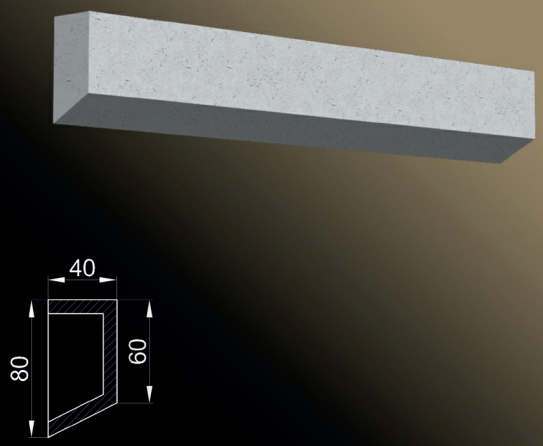


Масса изделия 2,4 кг/м погонный

## AN08-4

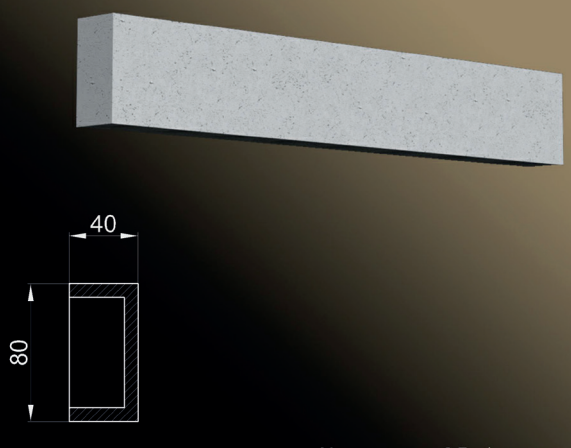


Масса изделия 2,7 кг/м погонный

## AN12-8

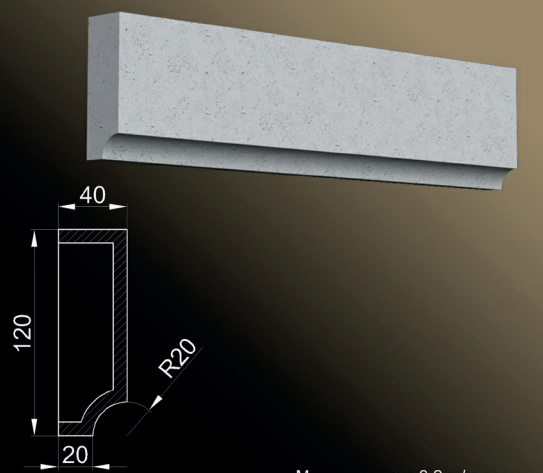


Масса изделия 3,2 кг/м погонный

## AN15-5

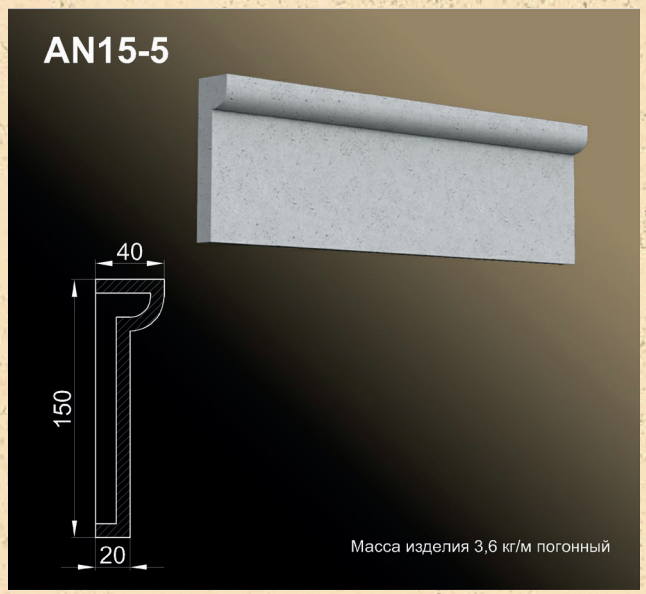


Масса изделия 3,6 кг/м погонный

## AN15-6




Масса изделия 3,5 кг/м погонный

## AN16-6

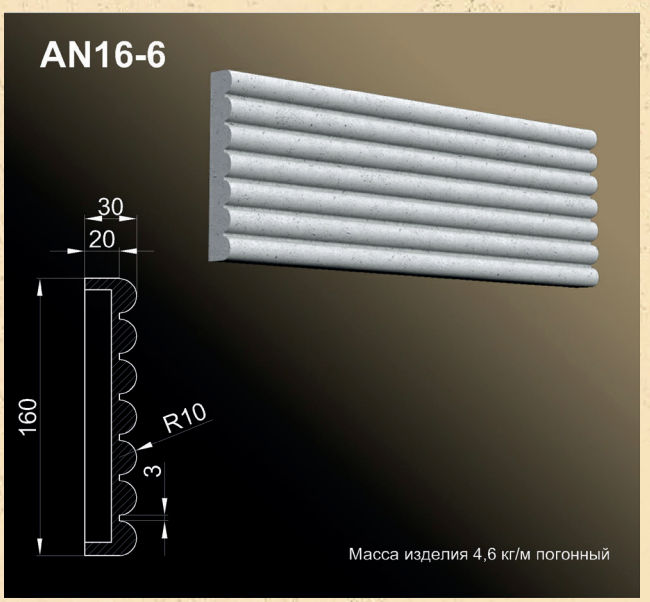


Масса изделия 4,6 кг/м погонный

## AN16-7

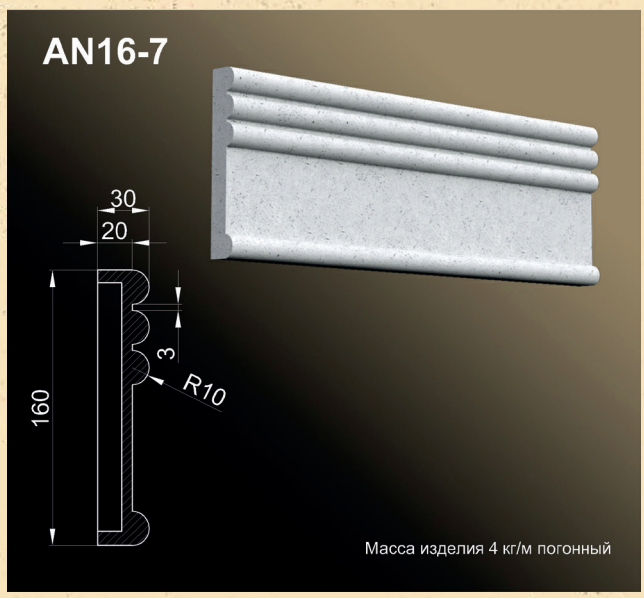


Масса изделия 4 кг/м погонный

## AN20-3

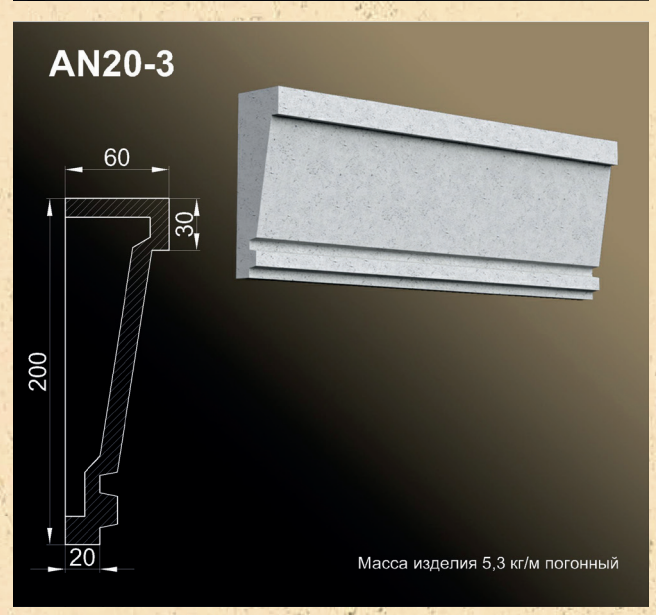


Масса изделия 5,3 кг/м погонный

## AN26-1

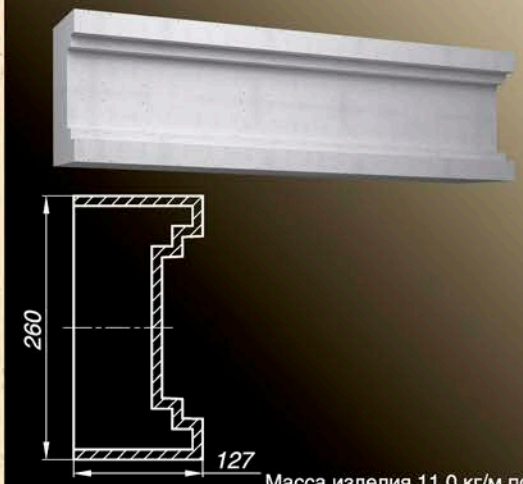


Масса изделия 11,0 кг/м погонный

## AN30-1

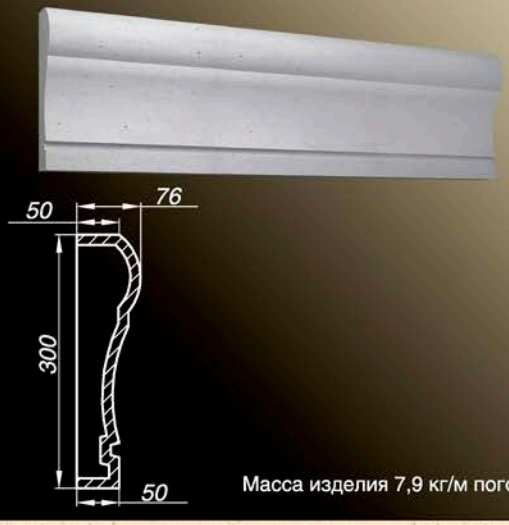


Масса изделия 7,9 кг/м погонный

## AN31-1




Масса изделия 13,2 кг/м погонный

## AN33-1

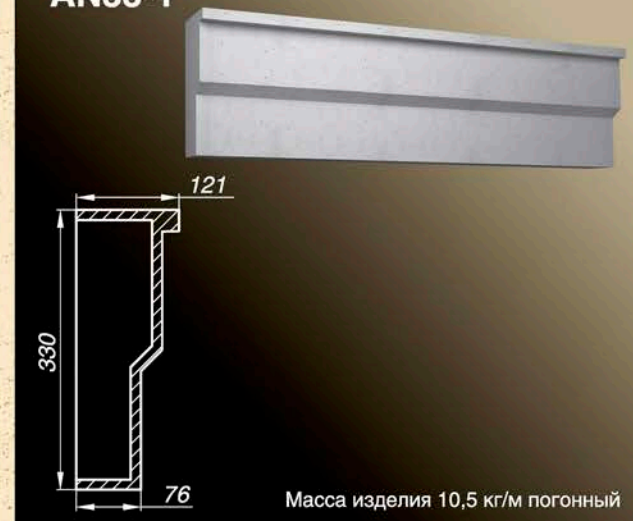


Масса изделия 10,5 кг/м погонный

## AN33-2

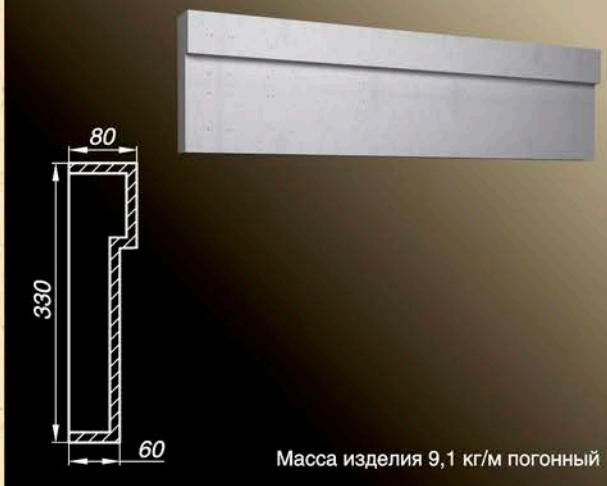


Масса изделия 9,1 кг/м погонный

## ANC20-1

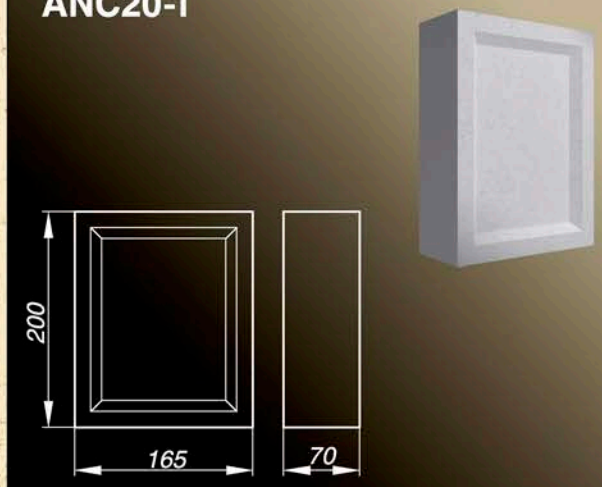


Масса изделия 1,47 кг

**Вынос любого наличника может быть увеличен на 25 или 50 мм**

## ANC25-1

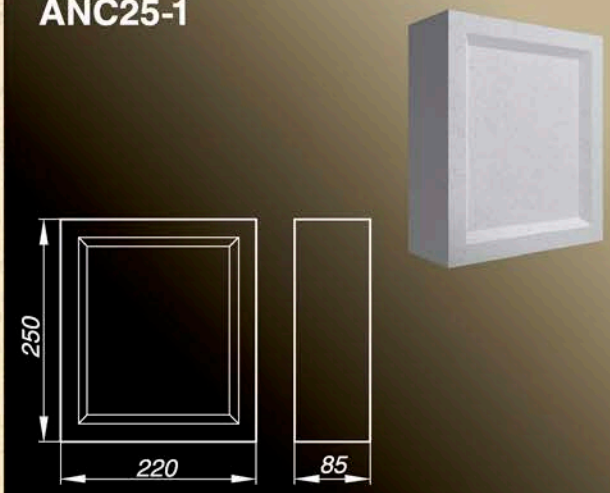


Масса изделия 2,35 кг

## APD07-1

* Вынос данного изделия не может быть увеличен

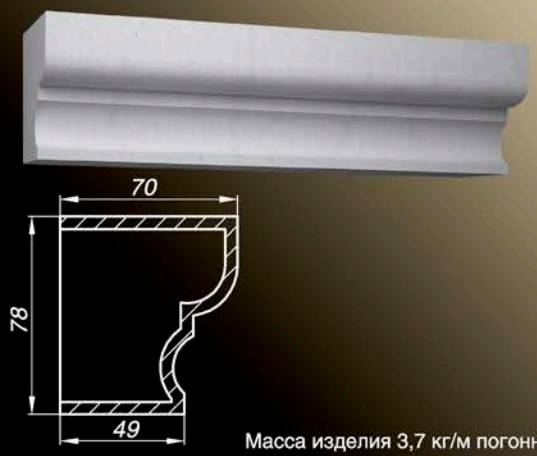


Масса изделия 3,7 кг/м погонный

## APD08-1

* Вынос данного изделия не может быть увеличен

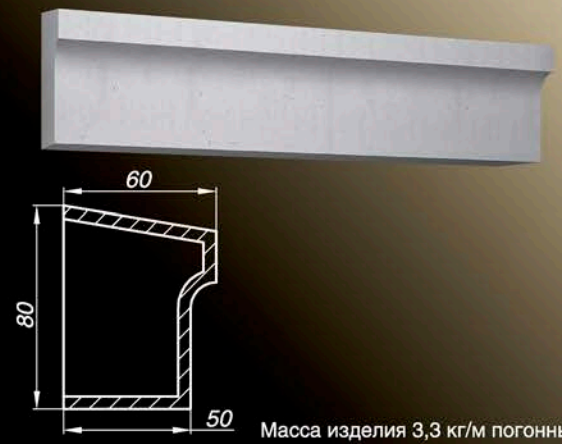


Масса изделия 3,3 кг/м погонный

## APD10-1

* Вынос данного изделия не может быть увеличен

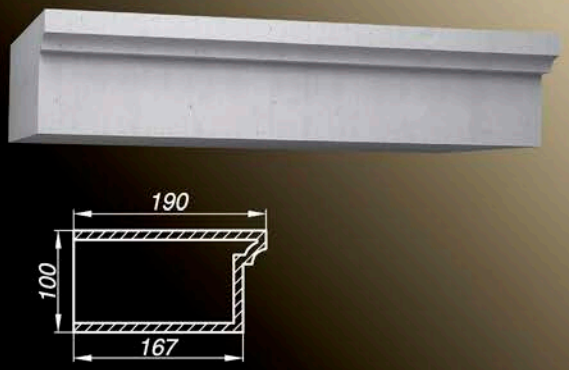


Масса изделия 8,7 кг/м погонный

## APD10-2

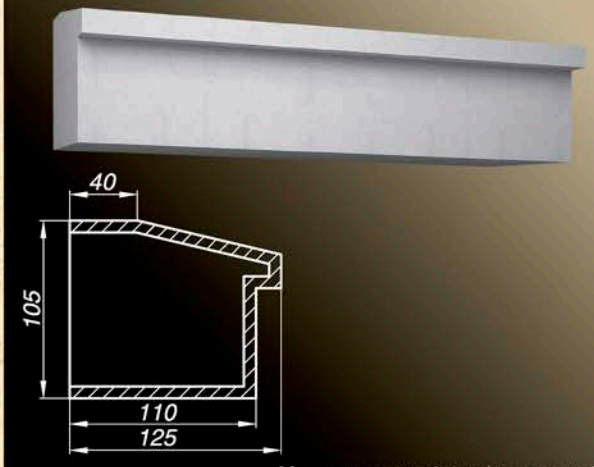


Масса изделия 6,1 кг/м погонный

## APD11-1

* Вынос данного изделия не может быть увеличен

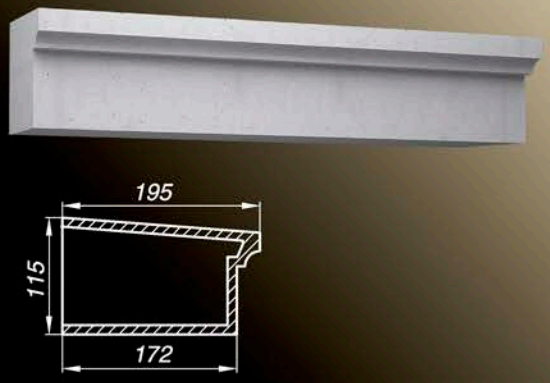


Масса изделия 8,9 кг/м погонный



**Все подоконники имеют стандартную длину 250 мм, 500 мм, 750 мм, 1000 мм ****

## APD11-2



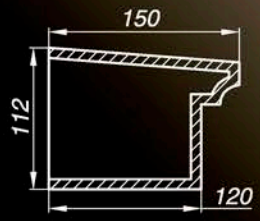


Масса изделия 7,2 кг/м погонный

## APD11-2+200

**Длина этого изделия только 500 мм



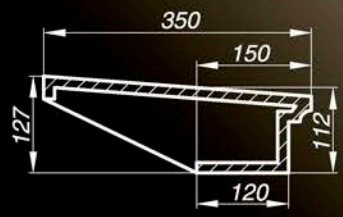


Масса изделия 6,0 кг

## APD12-1

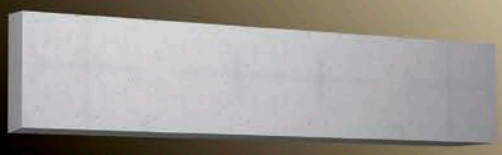

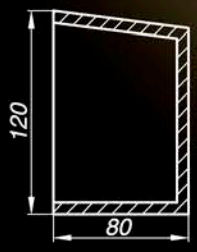


Масса изделия 4,9 кг/м погонный

## APD13-1



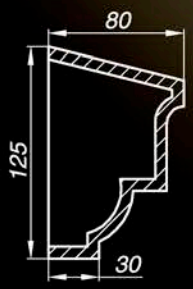


Масса изделия 4,5 кг/м погонный

## APD13-2

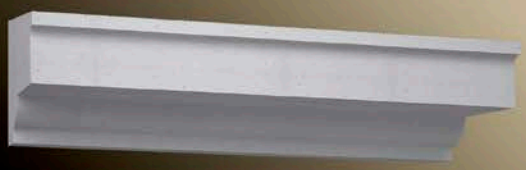

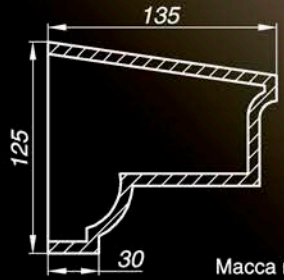


Масса изделия 6,5 кг/м погонный

## APD13-3

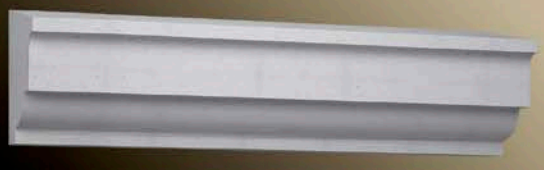

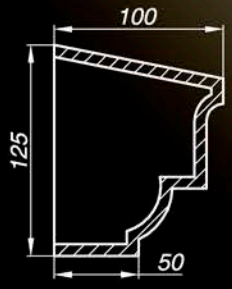


Масса изделия 5,3 кг/м погонный

**Вынос любого подоконника может быть увеличен на 25 или 50 мм***

## APD13-4

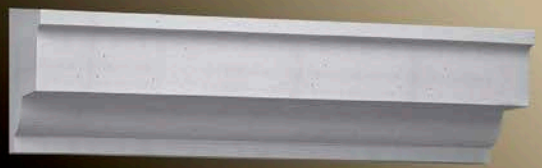

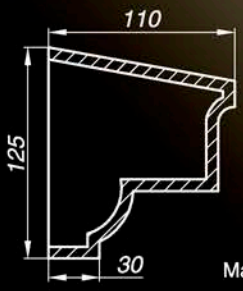


Масса изделия 5,6 кг/м погонный

## APD13-5



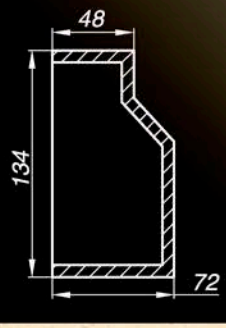


Масса изделия 4,8 кг/м погонный

## APD14-2

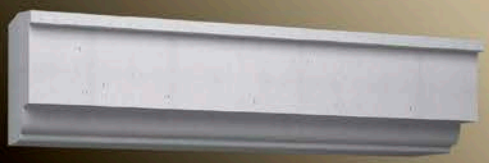

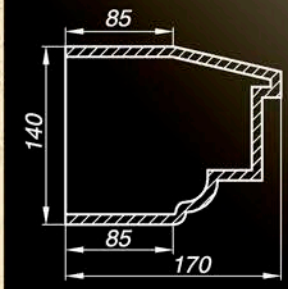


Масса изделия 8,3 кг/м погонный

## APD14-2+200

** Длина этого изделия только 500 мм

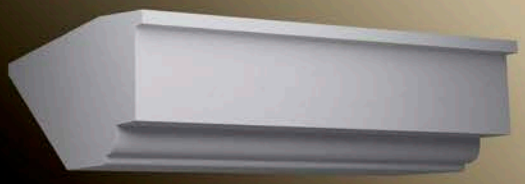

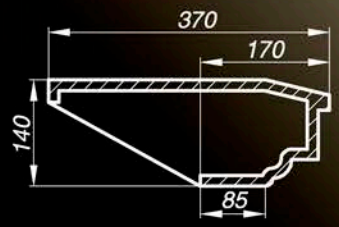


Масса изделия 6,6 кг/м погонный

## AK10-6+200

** Длина этого изделия только 500 мм

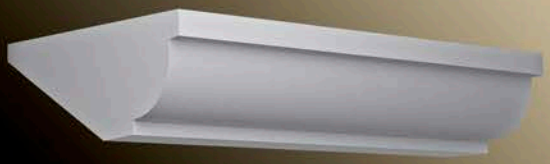

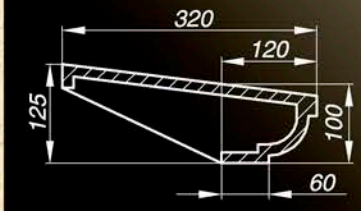


Масса изделия 5,0 кг

## Панель AOX-Y-Z



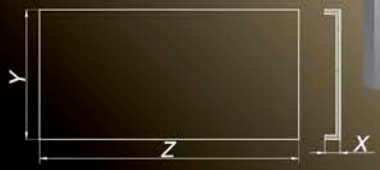


| | | | | | | | | |
|---|---|---|---|---|---|---|---|---|
| **Y** ширина панели, мм | 150 | 200 | 250 | 300 | 350 | 400 | 450 | 500 |
| **Z** длина панели, мм | 250 | 500 | 750 | 1000 | | | | |
| **X** глубина панели, мм | 20 | 30 | 40 | 50 | | | | |

**Вариант обозначения:**
панель глубиной 30 мм
размером 1000 x 300 мм

**Панель AOX-Y-Z**
**AO30-300-1000**



**Все подоконники имеют стандартную длину 250 мм, 500 мм, 750 мм, 1000 мм ****

## AZ19-1

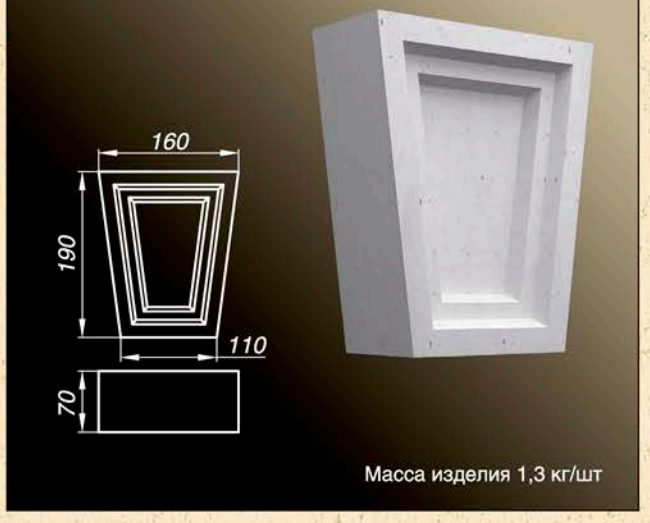


Масса изделия 1,3 кг/шт

## AZ19-2

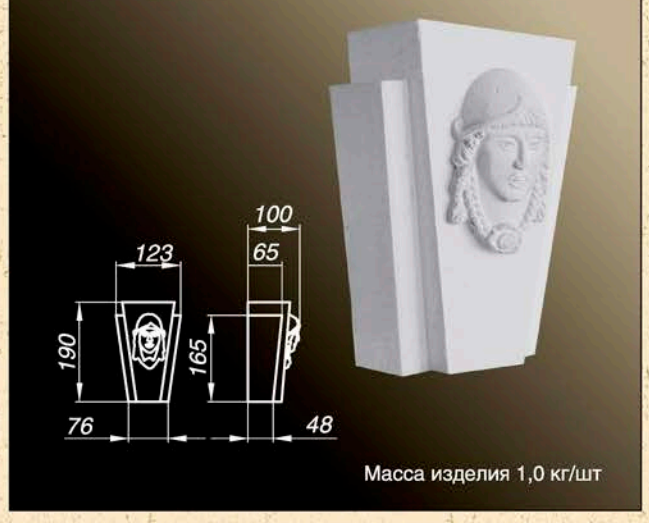


Масса изделия 1,0 кг/шт

## AZ30-1

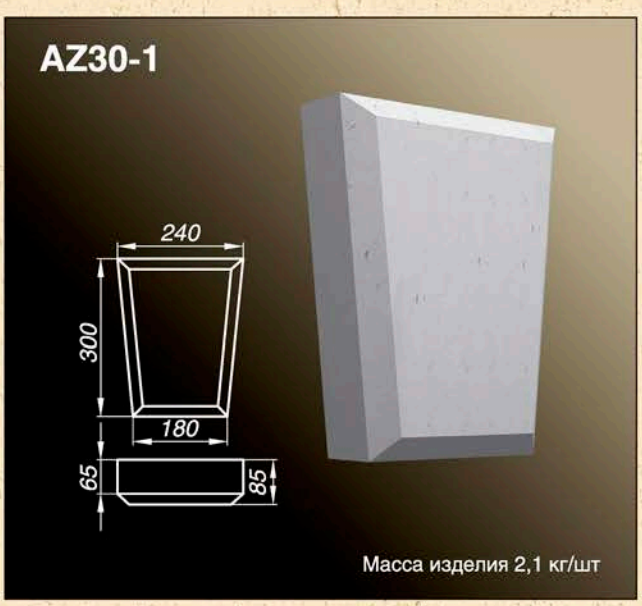


Масса изделия 2,1 кг/шт

## AZ30-2

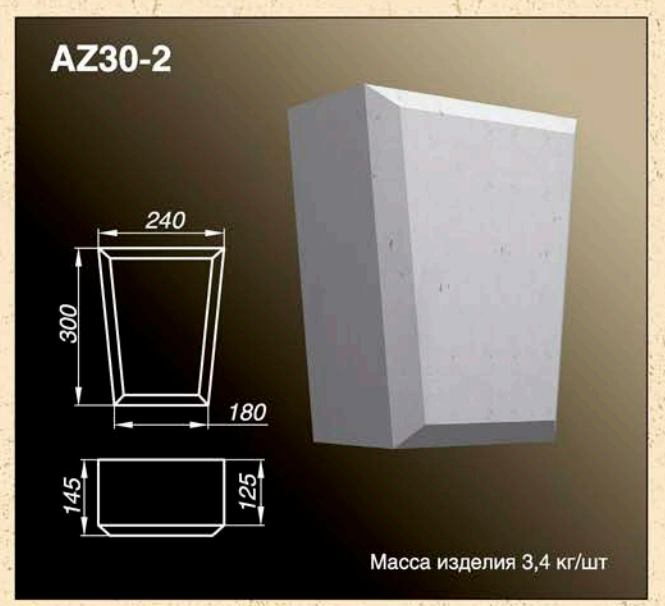


Масса изделия 3,4 кг/шт

## AZ30-3

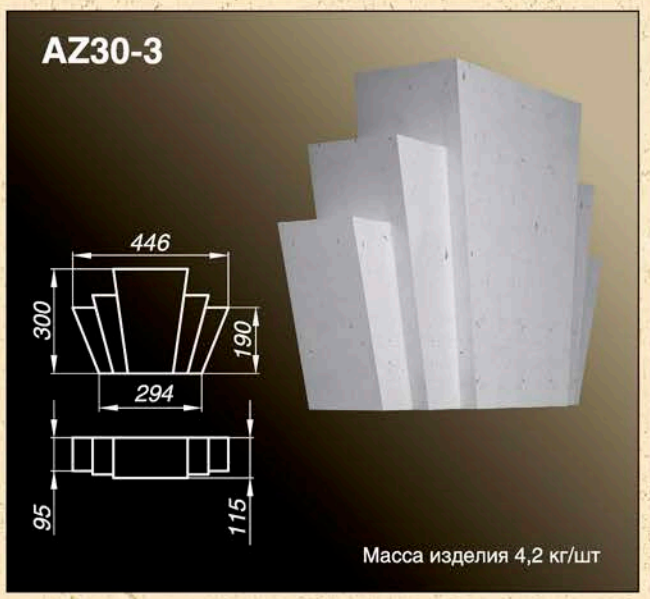


Масса изделия 4,2 кг/шт

## AZ30-4

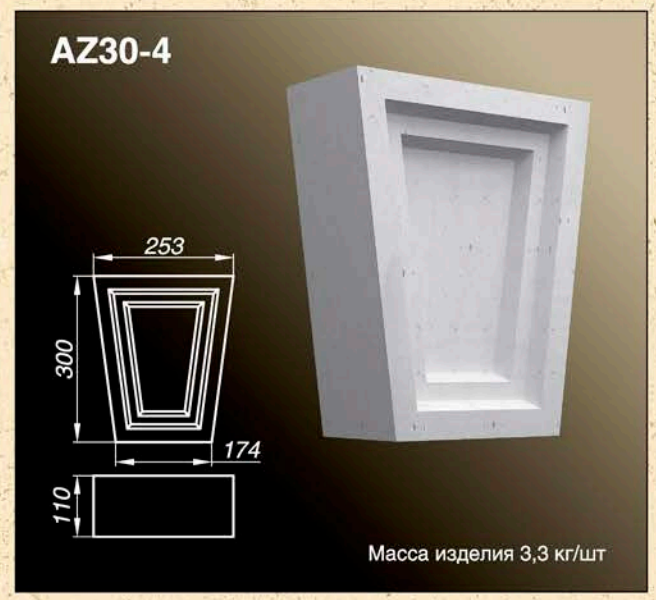


Масса изделия 3,3 кг/шт

**Вынос любого замкового камня может быть увеличен на 25 или 50 мм**

## AZ30-5

* Вынос данного изделия не может быть увеличен




Масса изделия 3,4 кг/шт

## AZ35-1

* Вынос данного изделия не может быть увеличен

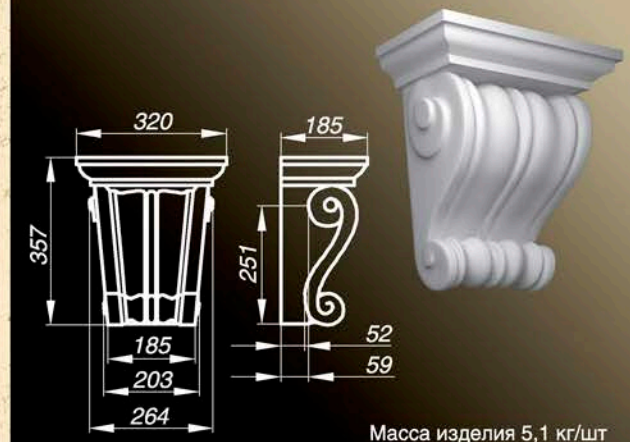


Масса изделия 5,1 кг/шт

## AZ39-2

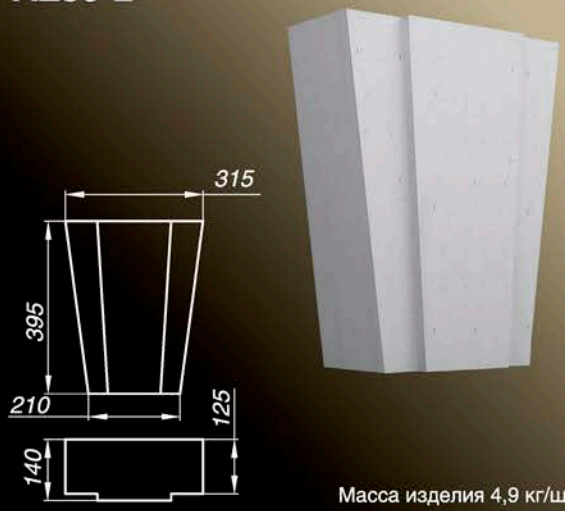


Масса изделия 4,9 кг/шт

## AZ40-1

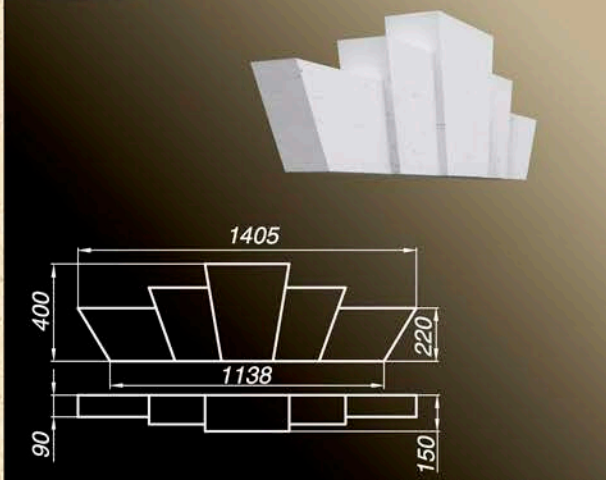


Масса изделия 13,4 кг/шт

## AZ41-2

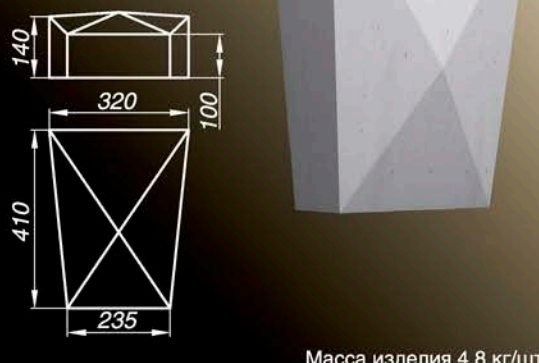


Масса изделия 4,8 кг/шт

## AZ47-1

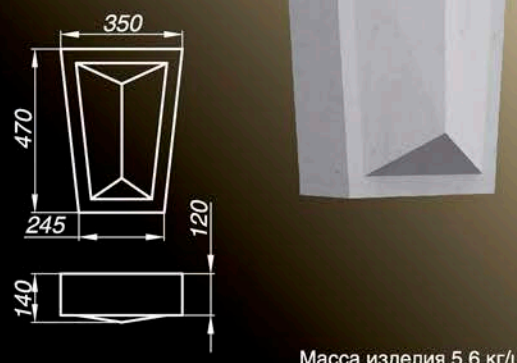


Масса изделия 5,6 кг/шт



**Вынос любого замкового камня может быть увеличен на 25 или 50 мм***





Arhio®
since 2005

# Карнизы



## AC-01

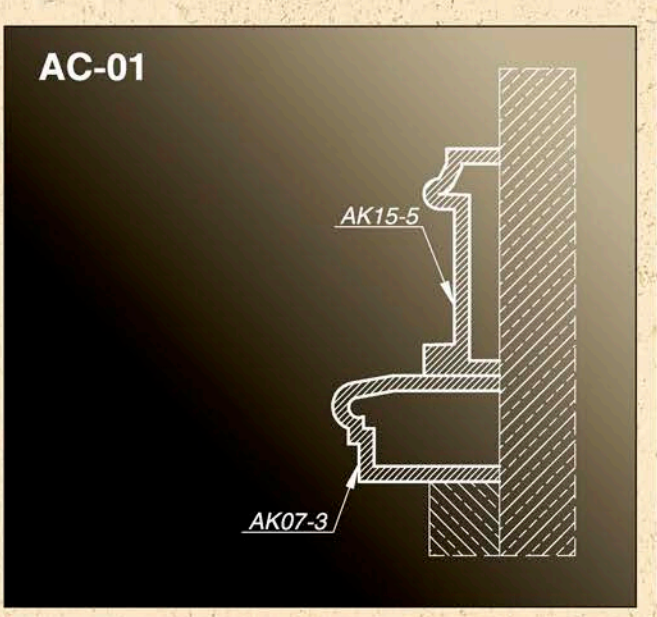




## AC-02

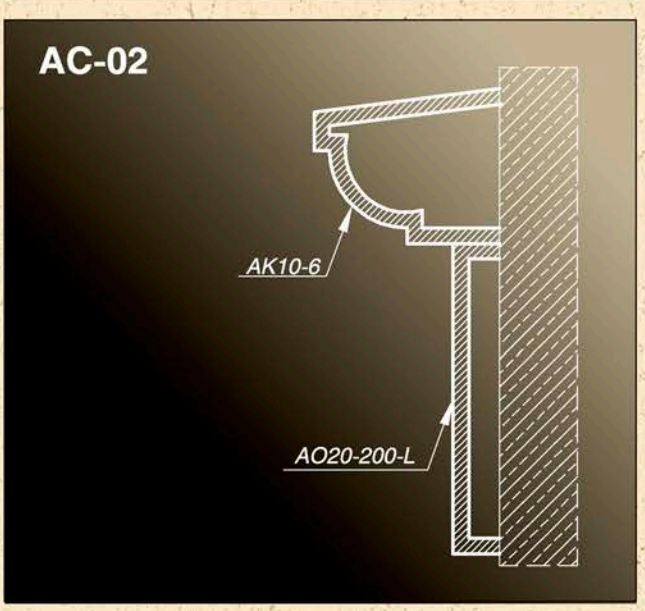




## AC-03

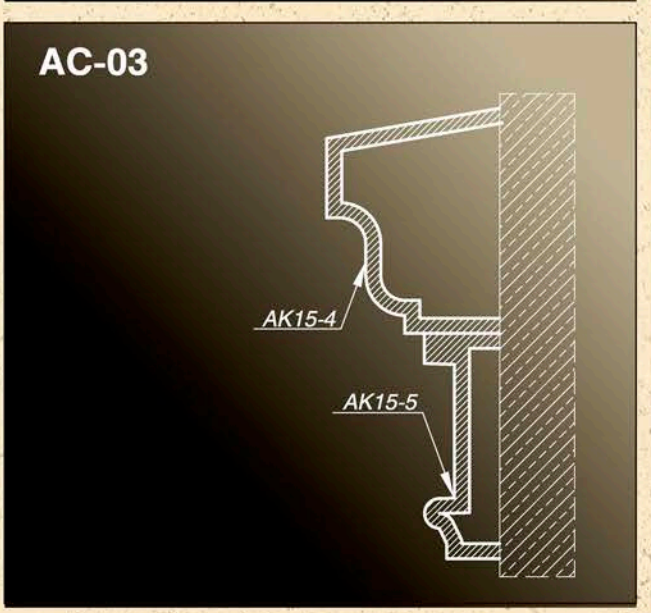




## АС-04




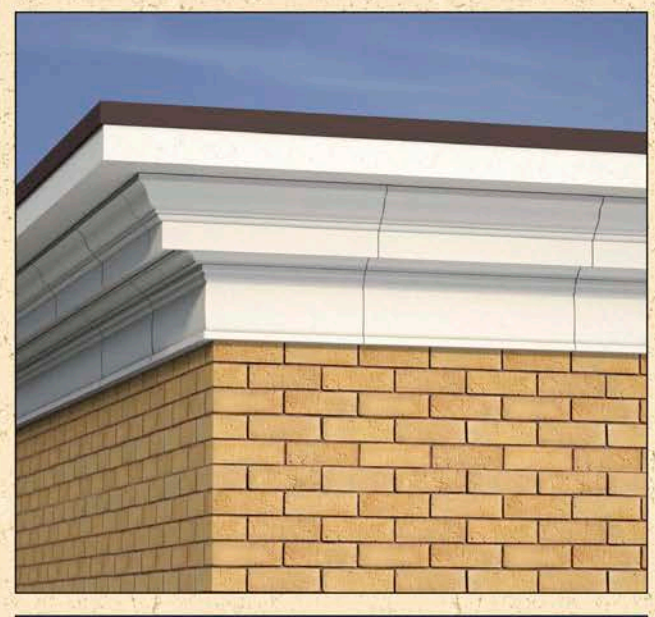

## АС-05

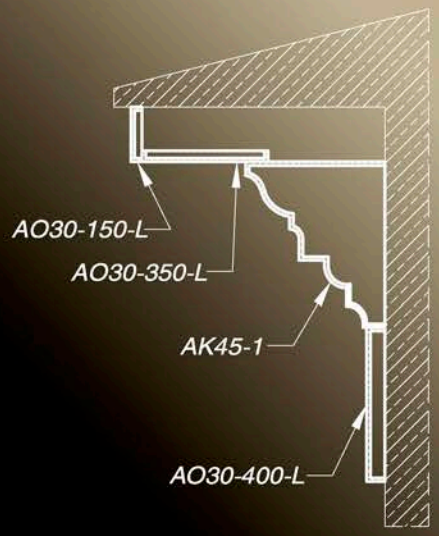


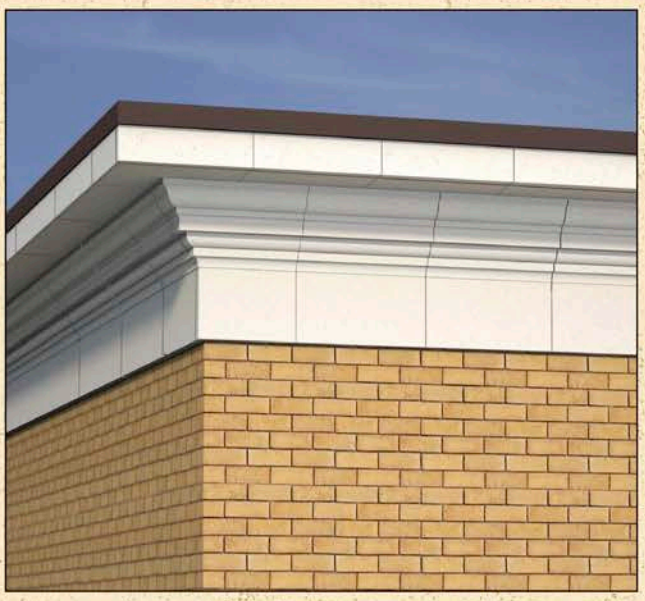

## АС-06

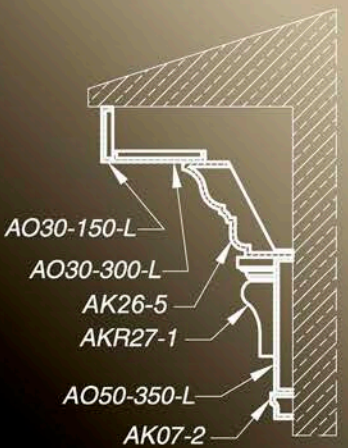


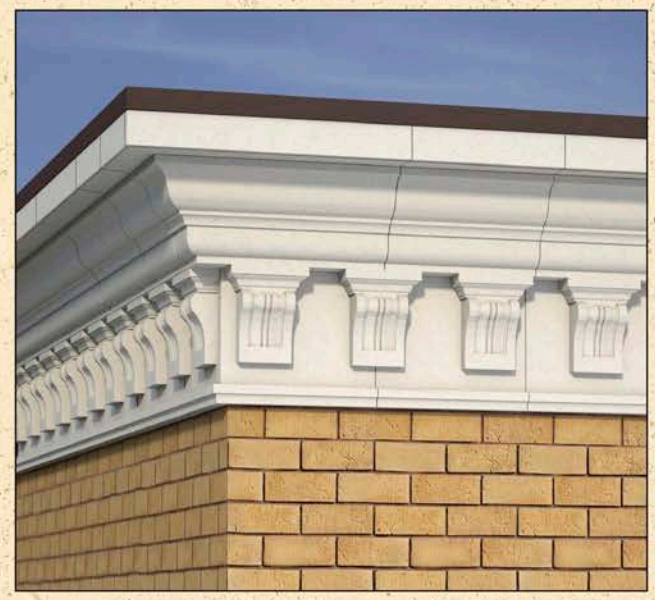

## AK07-1

* Вынос данного изделия не может быть увеличен




Масса изделия 3,1 кг/м погонный

## AK07-2

* Вынос данного изделия не может быть увеличен

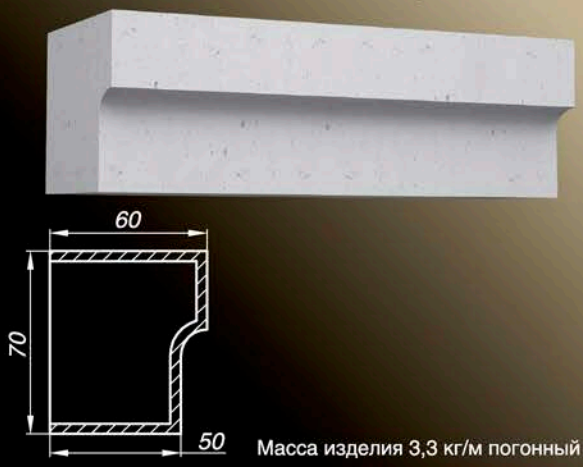


Масса изделия 3,3 кг/м погонный

## AK07-3

* Вынос данного изделия не может быть увеличен

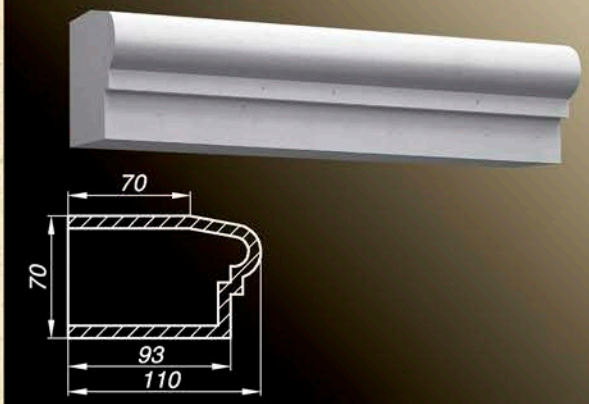


Масса изделия 4,9 кг/м погонный

## AK07-4

* Вынос данного изделия не может быть увеличен

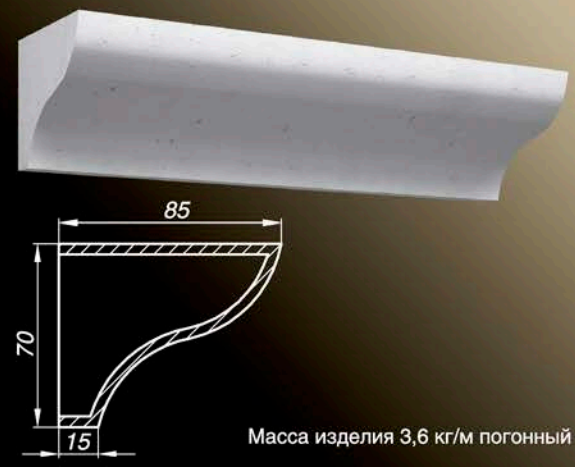


Масса изделия 3,6 кг/м погонный

## AK09-1

* Вынос данного изделия не может быть увеличен

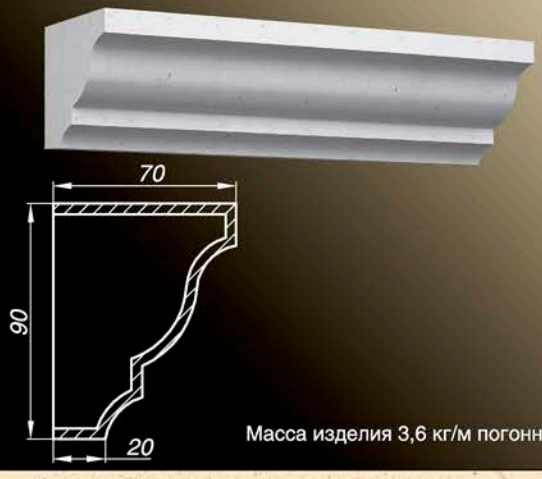


Масса изделия 3,6 кг/м погонный

## AK09-2

* Вынос данного изделия не может быть увеличен

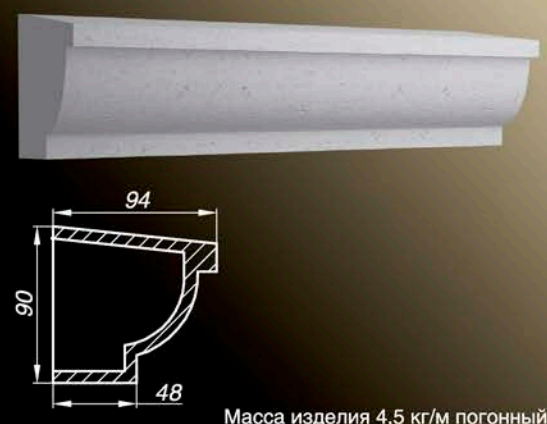


Масса изделия 4,5 кг/м погонный

**Все карнизы имеют стандартную длину 250 мм, 500 мм, 750 мм, 1000 мм**

## АК10-1

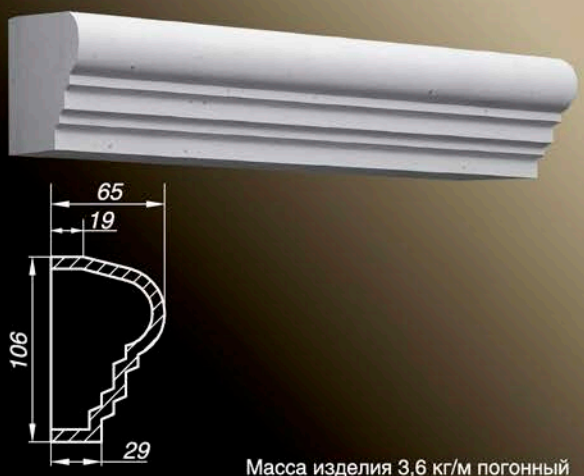


Масса изделия 3,6 кг/м погонный

## АК10-2

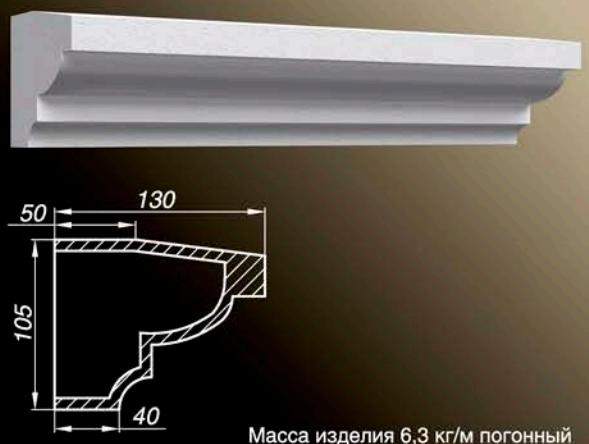


Масса изделия 6,3 кг/м погонный

## АК10-3

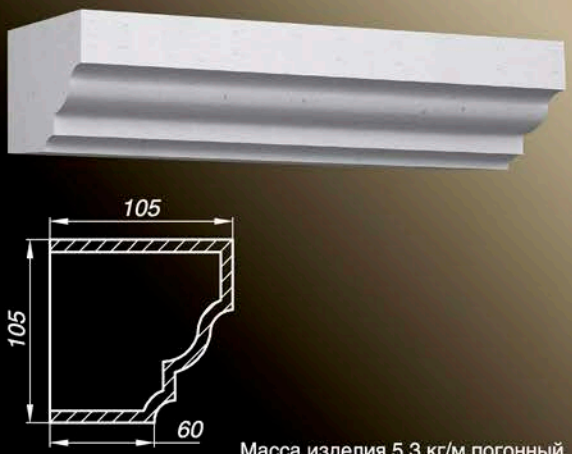


Масса изделия 5,3 кг/м погонный

## АК10-4

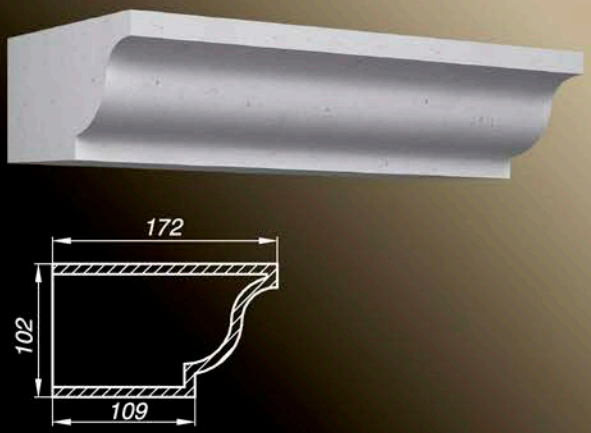


Масса изделия 10,2 кг/м погонный

## АК10-5

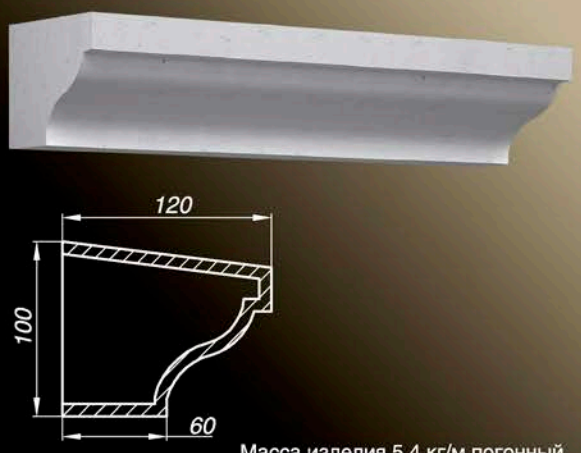


Масса изделия 5,4 кг/м погонный

## АК10-6

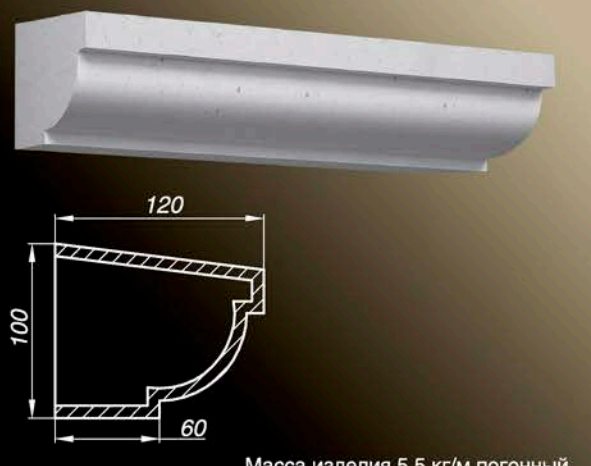


Масса изделия 5,5 кг/м погонный

**Вынос любого карниза может быть увеличен на 25 или 50 мм ***

## АК11-1

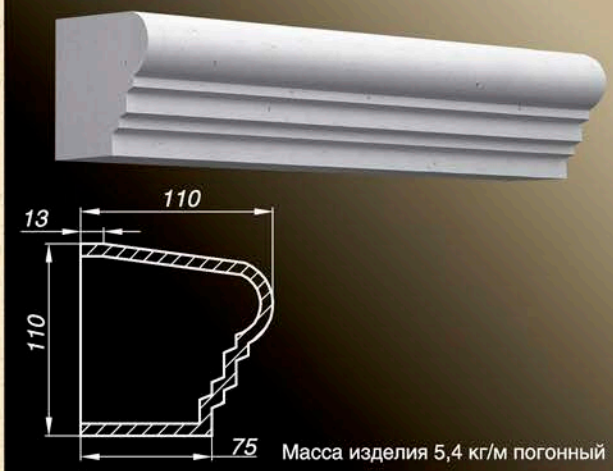


Масса изделия 5,4 кг/м погонный

## АК11-2

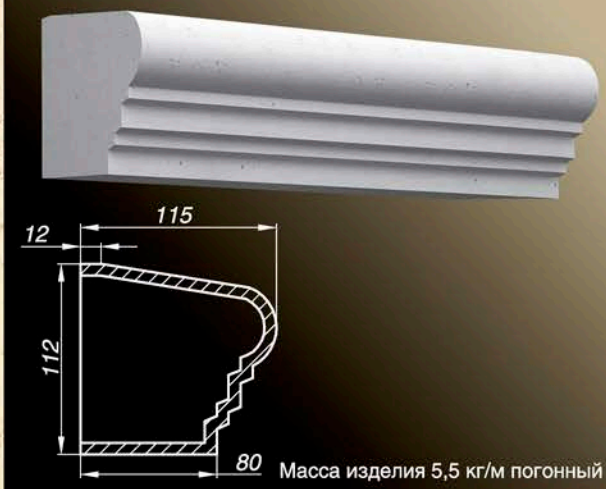


Масса изделия 5,5 кг/м погонный

## АК11-3

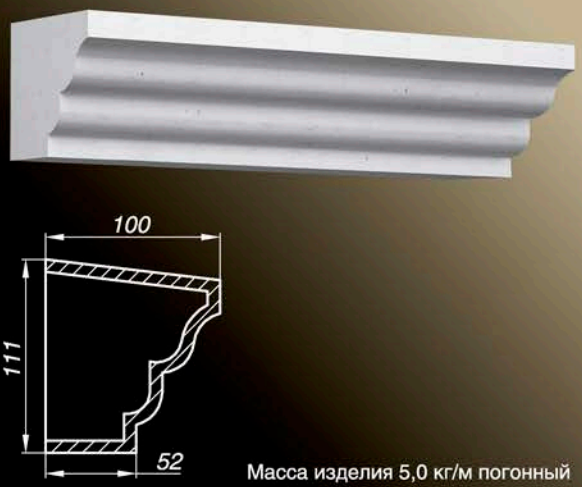


Масса изделия 5,0 кг/м погонный

## АК12-1

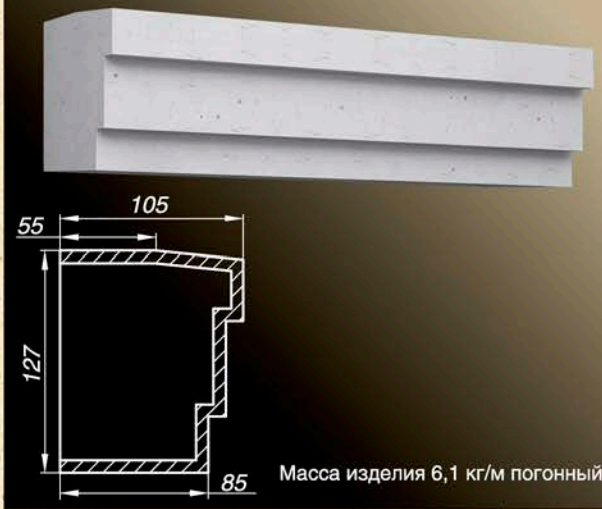


Масса изделия 6,1 кг/м погонный

## АК12-2

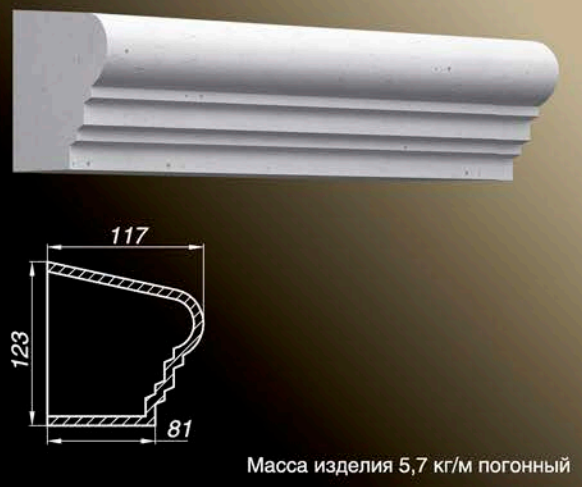


Масса изделия 5,7 кг/м погонный

## АК12-3

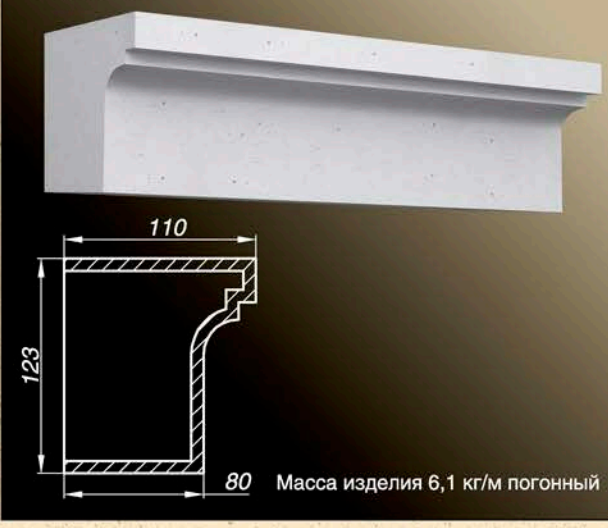


Масса изделия 6,1 кг/м погонный



**Все карнизы имеют стандартную длину 250 мм, 500 мм, 750 мм, 1000 мм**

## АК12-4

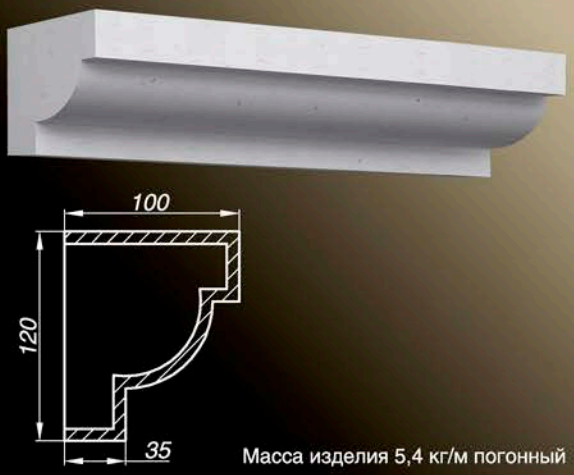


Масса изделия 5,4 кг/м погонный

## АК12-5

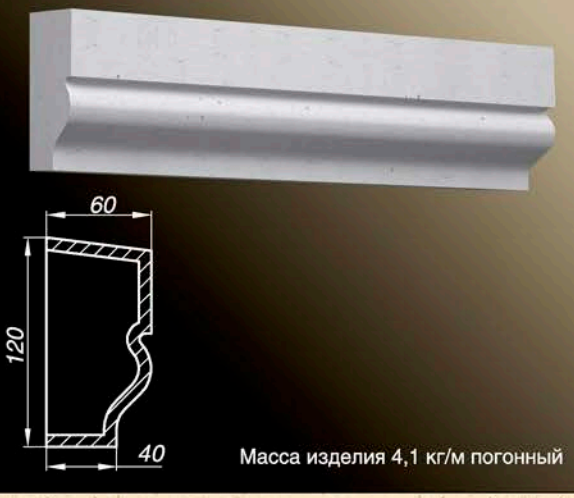


Масса изделия 4,1 кг/м погонный

## АК12-6

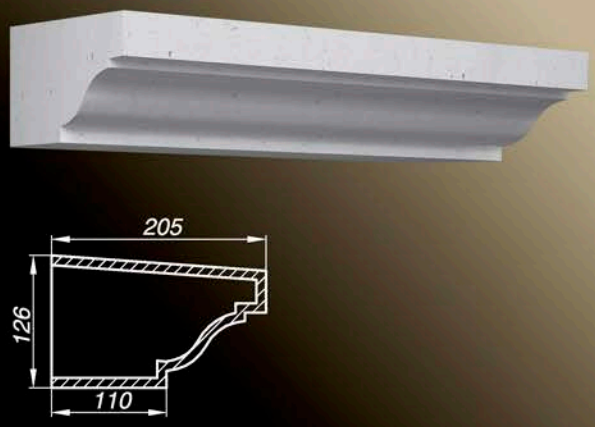


Масса изделия 9,0 кг/м погонный

## АК12-7

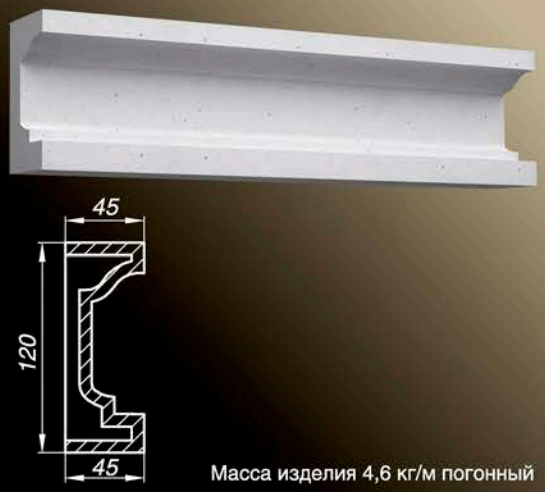


Масса изделия 4,6 кг/м погонный

## АК14-1

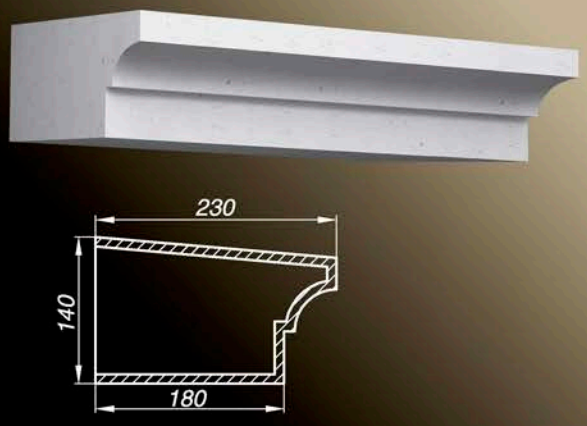


Масса изделия 10,5 кг/м погонный

## АК14-2

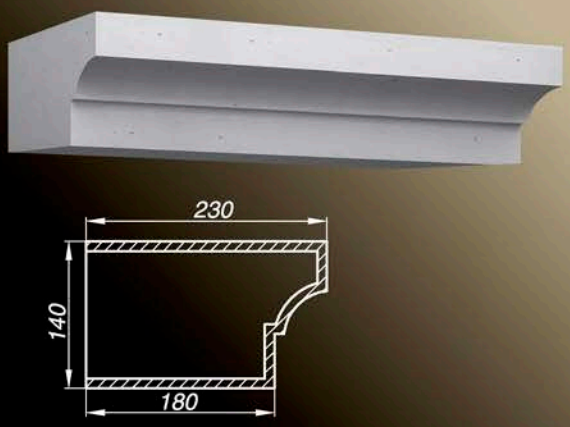


Масса изделия 10,9 кг/м погонный

**Вынос любого карниза может быть увеличен на 25 или 50 мм**

## АК14-3

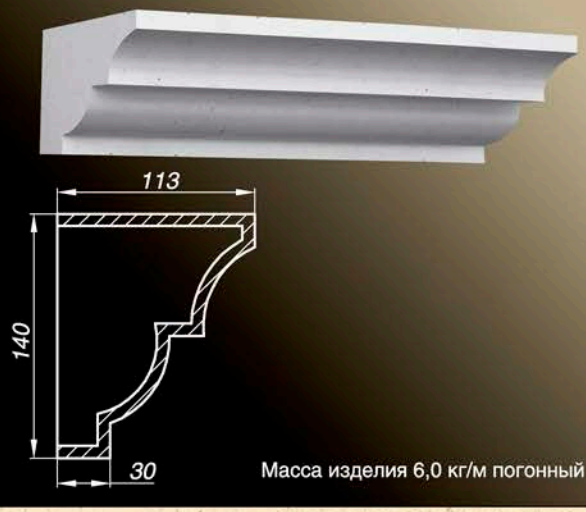


Масса изделия 6,0 кг/м погонный

## АК14-5

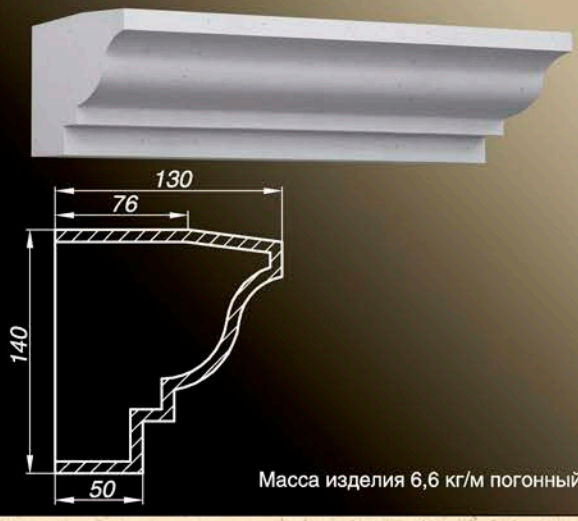


Масса изделия 6,6 кг/м погонный

## АК15-1

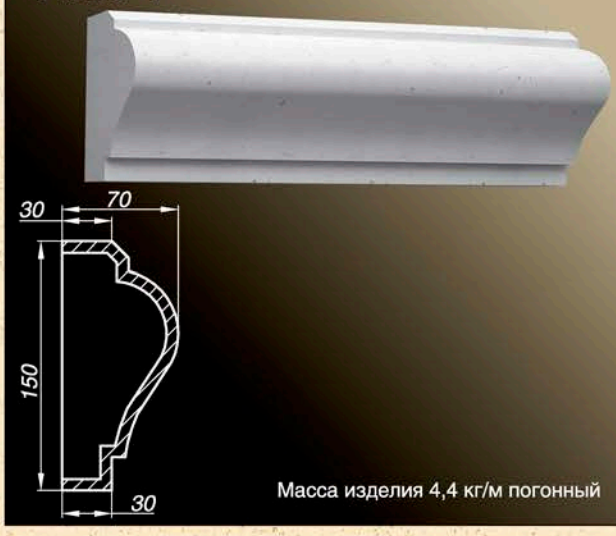


Масса изделия 4,4 кг/м погонный

## АК15-2

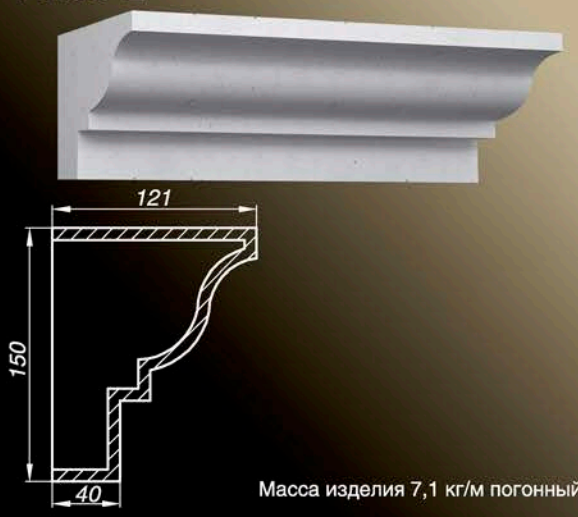


Масса изделия 7,1 кг/м погонный

## АК15-4

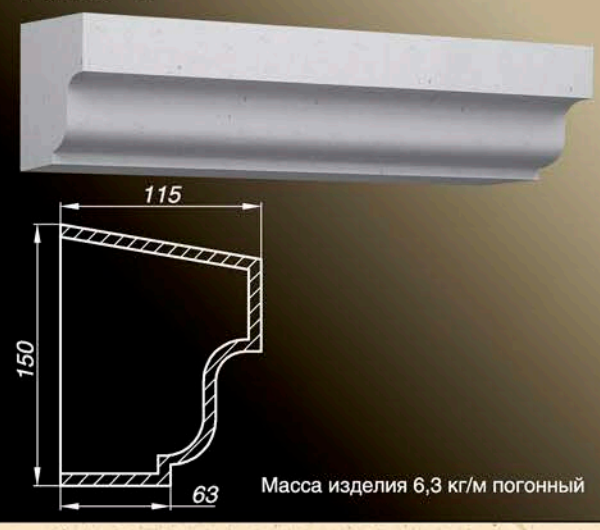


Масса изделия 6,3 кг/м погонный

## АК15-5




Масса изделия 4,9 кг/м погонный



**Все карнизы имеют стандартную длину 250 мм, 500 мм, 750 мм, 1000 мм**

## АК15-6

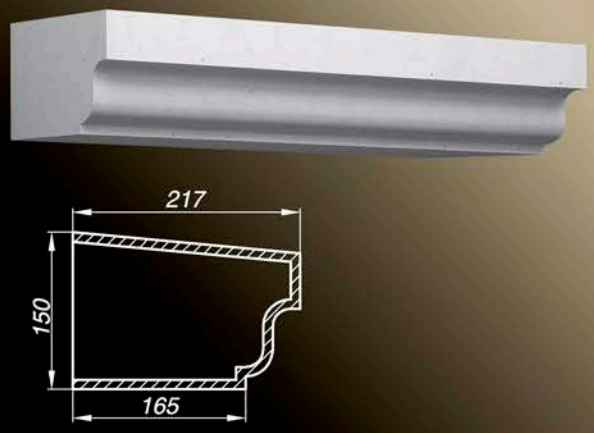


Масса изделия 10,2 кг/м погонный

## АК16-1

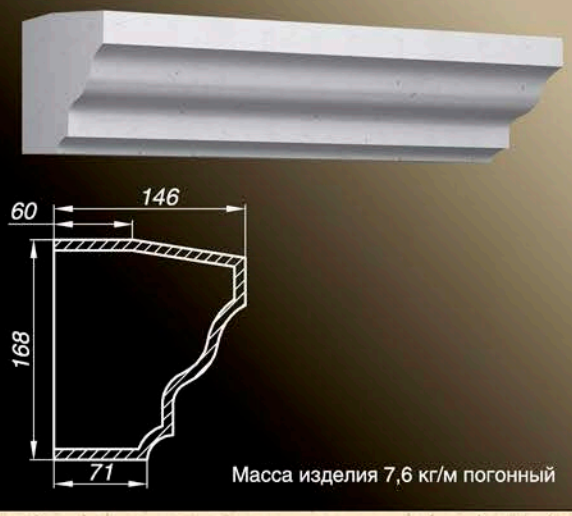


Масса изделия 7,6 кг/м погонный

## АК16-2

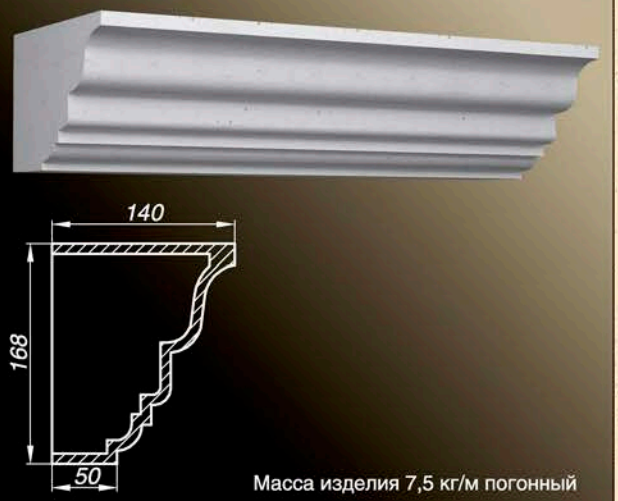


Масса изделия 7,5 кг/м погонный

## АК17-1

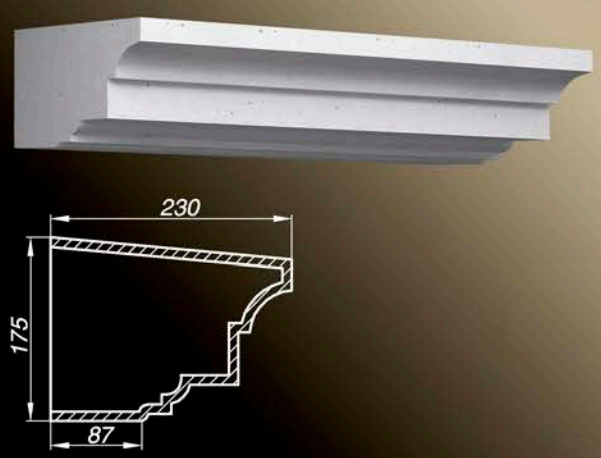


Масса изделия 11,0 кг/м погонный

## АК17-2

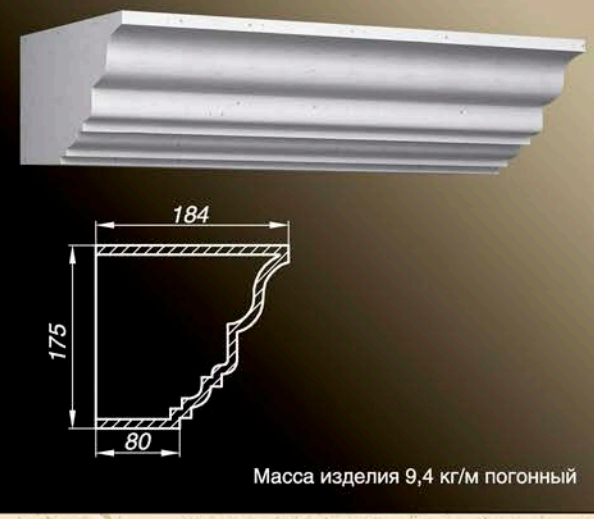


Масса изделия 9,4 кг/м погонный

## АК18-1

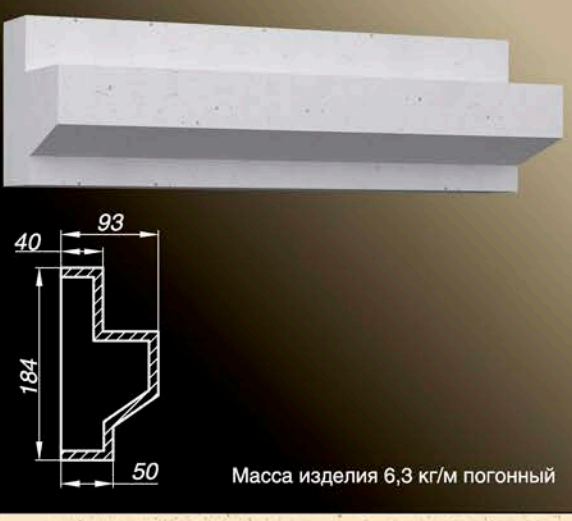


Масса изделия 6,3 кг/м погонный

**Вынос любого карниза может быть увеличен на 25 или 50 мм**

## АК19-1

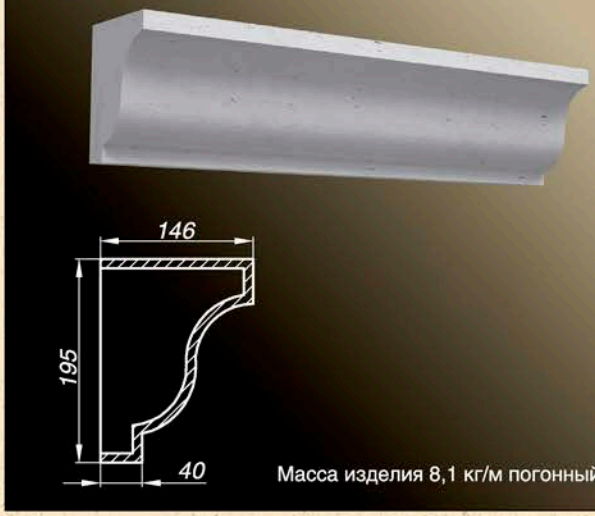


Масса изделия 8,1 кг/м погонный

## АК19-2

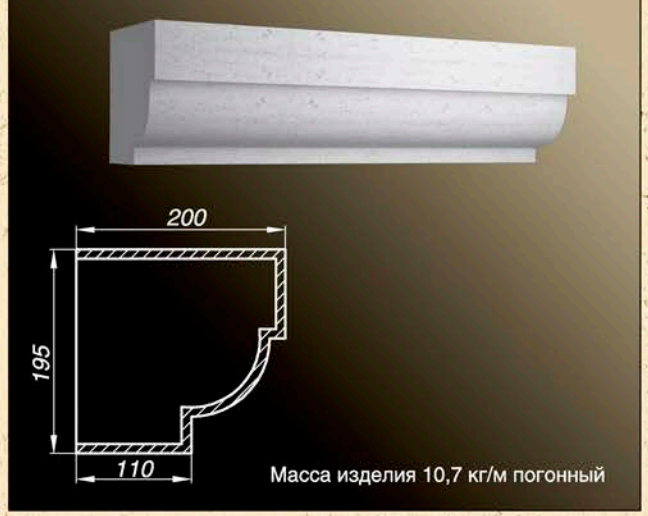


Масса изделия 10,7 кг/м погонный

## АК20-1




Масса изделия 5,5 кг/м погонный

## АК20-2




Масса изделия 5,7 кг/м погонный

## АК20-3




Масса изделия 6,0 кг/м погонный

## АК20-4




Масса изделия 5,5 кг/м погонный



**Все карнизы имеют стандартную длину 250 мм, 500 мм, 750 мм, 1000 мм**

## АК20-5




Масса изделия 11,2 кг/м погонный

## АК20-6




Масса изделия 10,1 кг/м погонный

## АК20-7




Масса изделия 8,3 кг/м погонный

## АК20-8




Масса изделия 8,7 кг/м погонный

## АК21-1




Масса изделия 8,6 кг/м погонный

## АК21-2




Масса изделия 9,8 кг/м погонный

**Вынос любого карниза может быть увеличен на 25 или 50 мм**

## АК21-3

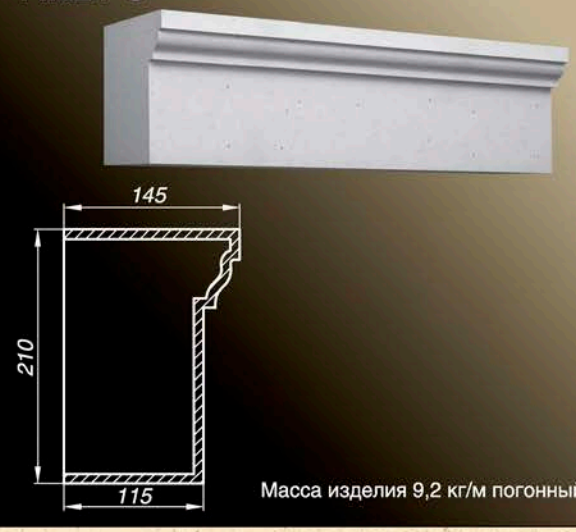


Масса изделия 9,2 кг/м погонный

## АК22-1

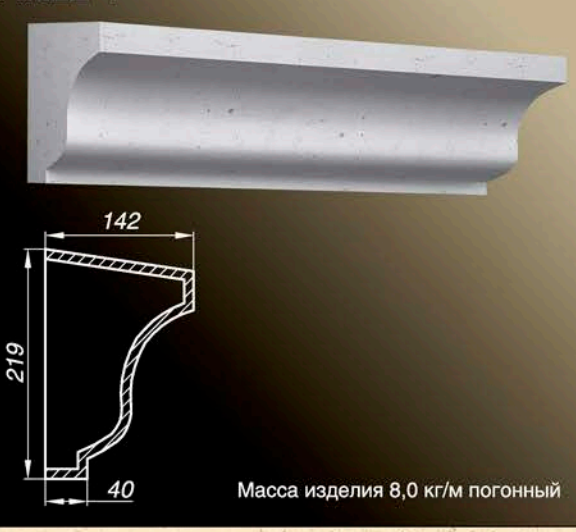


Масса изделия 8,0 кг/м погонный

## АК22-2

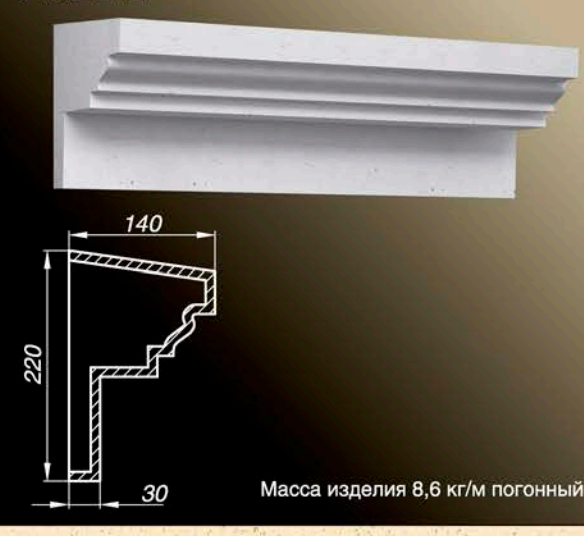


Масса изделия 8,6 кг/м погонный

## АК22-3

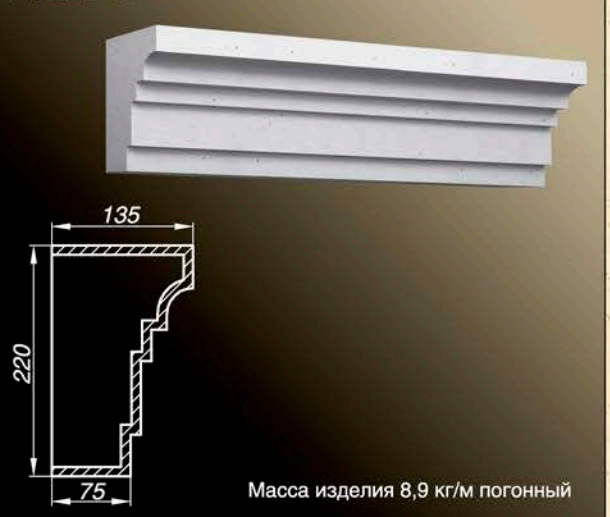


Масса изделия 8,9 кг/м погонный

## АК23-1

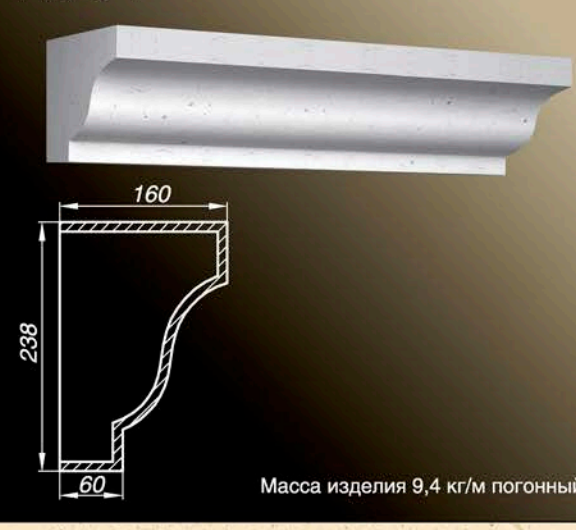


Масса изделия 9,4 кг/м погонный

## АК24-1

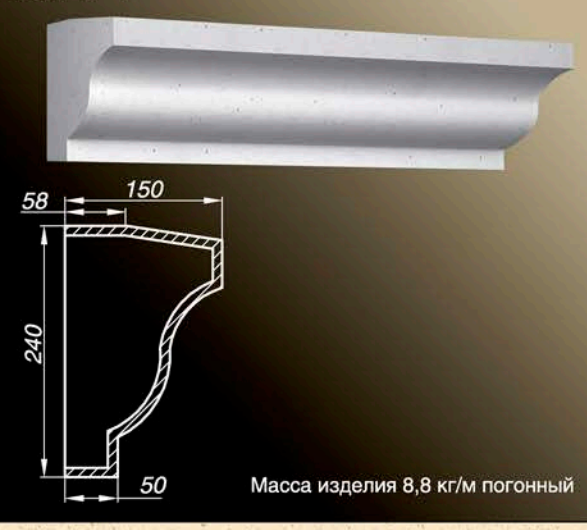


Масса изделия 8,8 кг/м погонный



**Все карнизы имеют стандартную длину 250 мм, 500 мм, 750 мм, 1000 мм**

## АК24-2

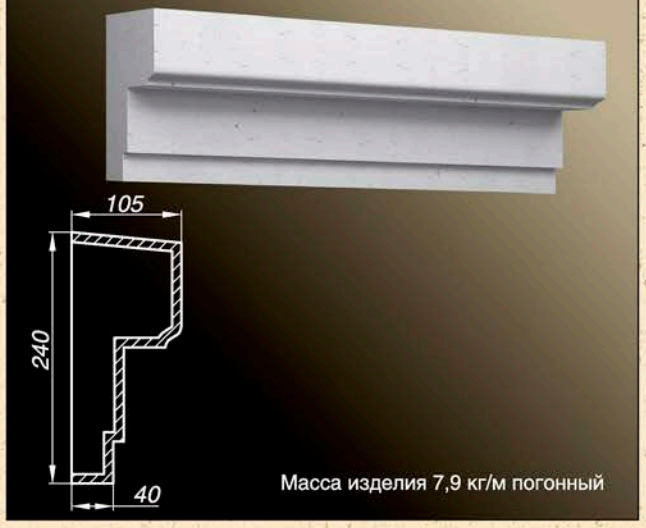


Масса изделия 7,9 кг/м погонный

## АК24-3

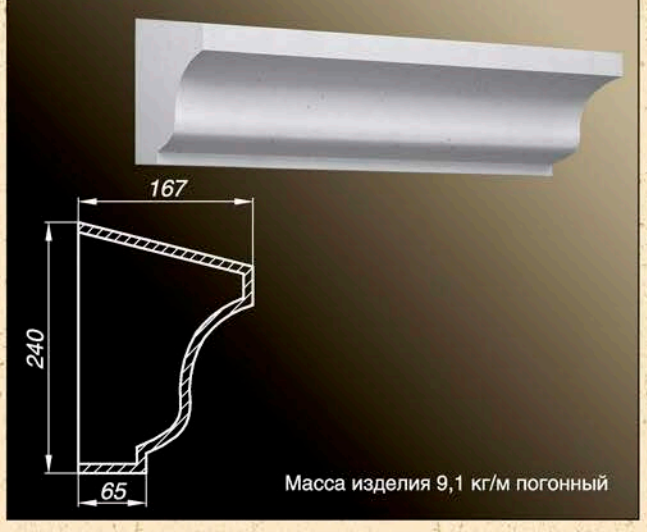


Масса изделия 9,1 кг/м погонный

## АК25-2

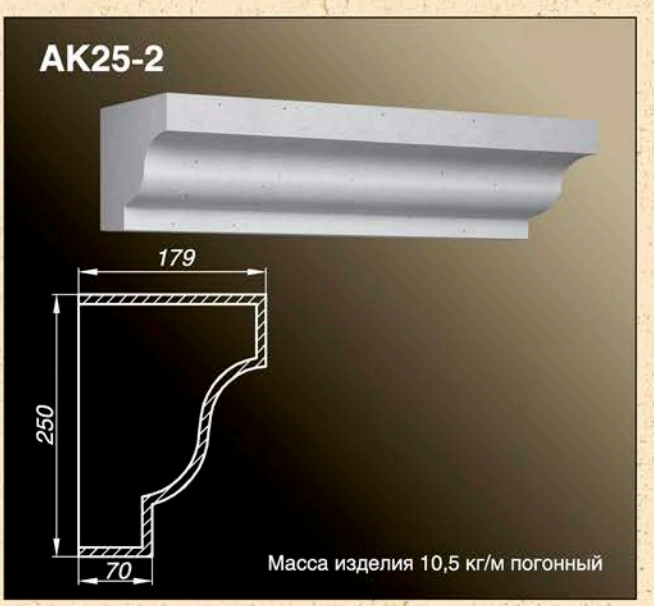


Масса изделия 10,5 кг/м погонный

## АК25-4




Масса изделия 11,0 кг/м погонный

## АК25-5




Масса изделия 8,9 кг/м погонный

## АК26-1

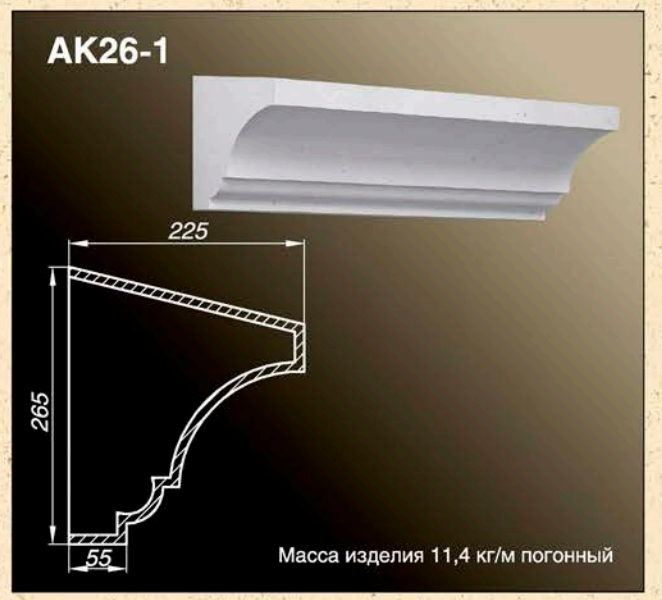


Масса изделия 11,4 кг/м погонный

**Вынос любого карниза может быть увеличен на 25 или 50 мм**

## АК26-4

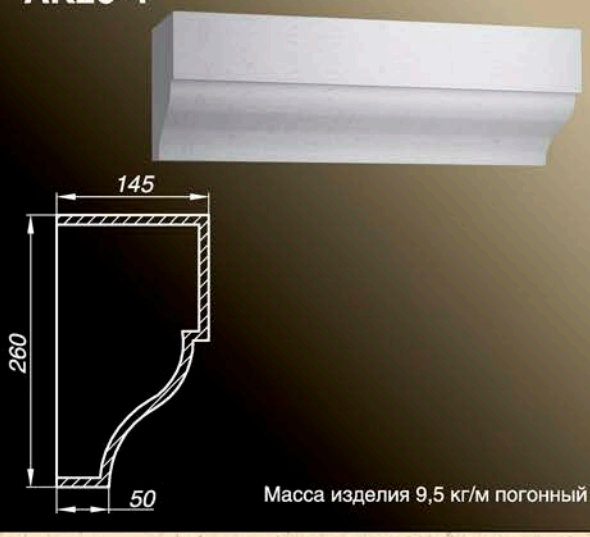


Масса изделия 9,5 кг/м погонный

## АК26-5

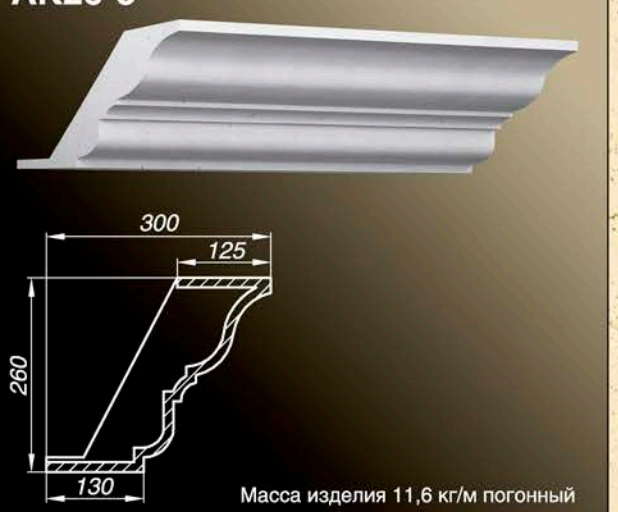


Масса изделия 11,6 кг/м погонный

## АК27-1

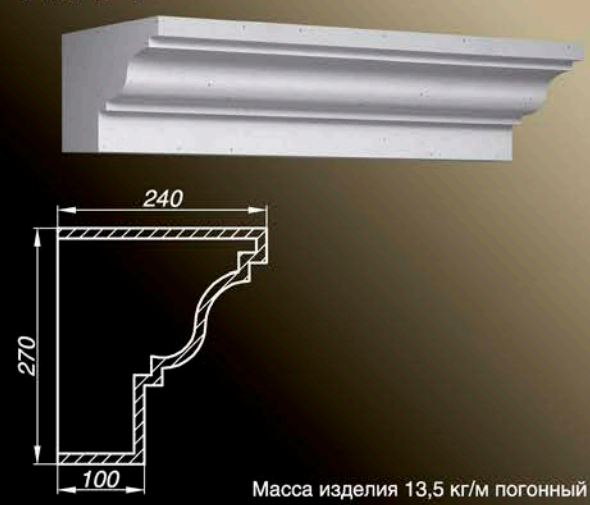


Масса изделия 13,5 кг/м погонный

## АК27-3

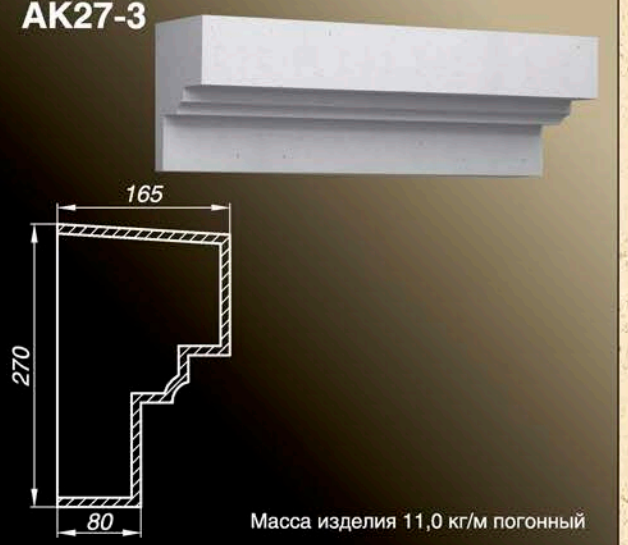


Масса изделия 11,0 кг/м погонный

## АК27-4

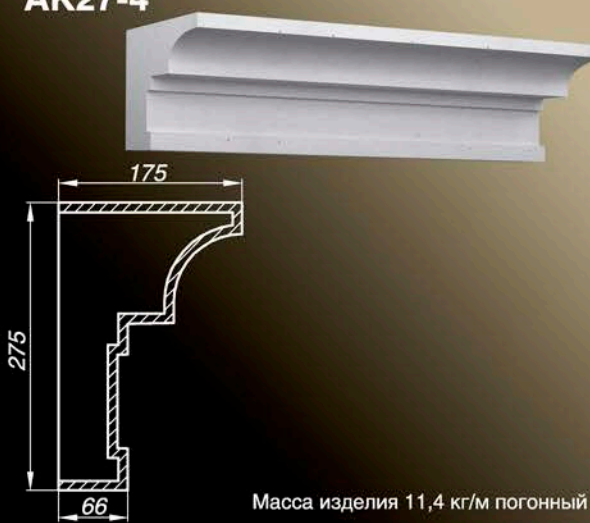


Масса изделия 11,4 кг/м погонный

## АК29-2

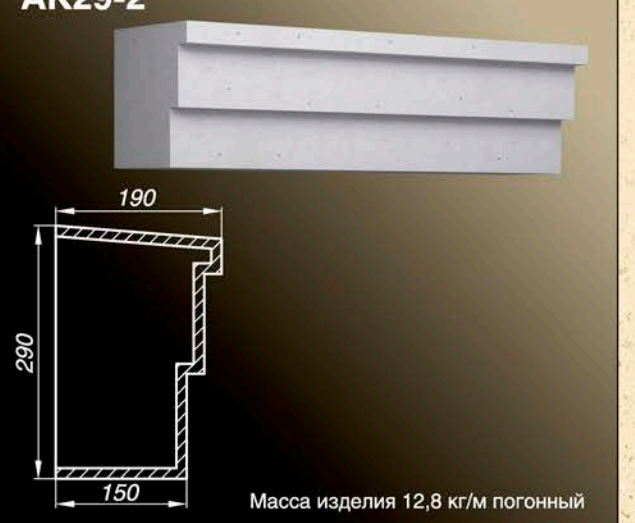


Масса изделия 12,8 кг/м погонный



**Все карнизы имеют стандартную длину 250 мм, 500 мм, 750 мм, 1000 мм**

## АК29-4

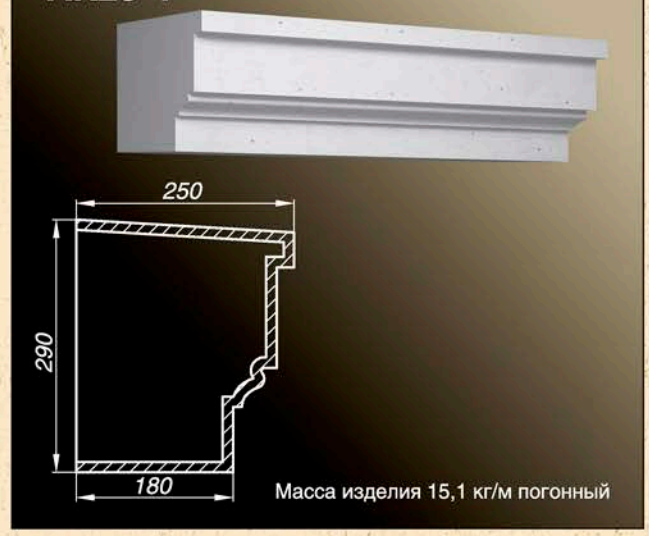


Масса изделия 15,1 кг/м погонный

## АК30-1




Масса изделия 11,3 кг/м погонный

## АК30-2




Масса изделия 15,2 кг/м погонный

## АК31-1




Масса изделия 11,0 кг/м погонный

## АК31-2




Масса изделия 10,1 кг/м погонный

## АК32-1




Масса изделия 23,5 кг/м погонный

**Вынос любого карниза может быть увеличен на 25 или 50 мм**

## АК33-1

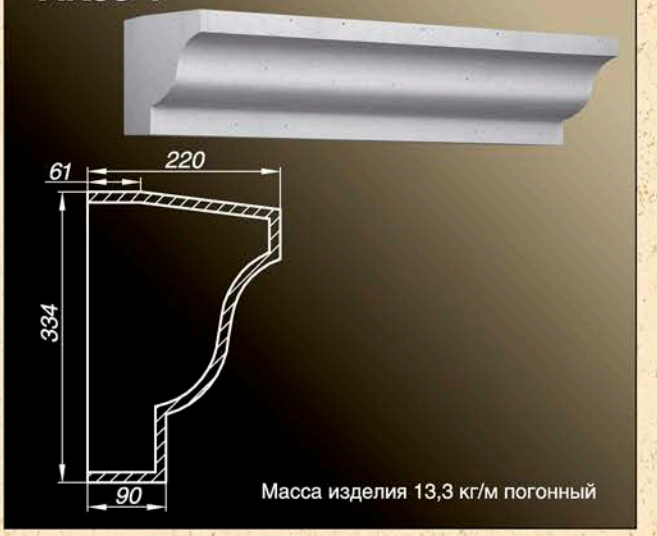


Масса изделия 13,3 кг/м погонный

## АК33-2

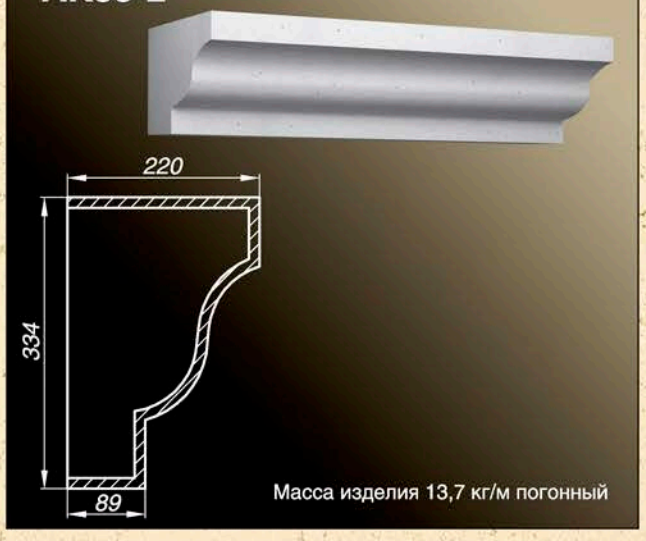


Масса изделия 13,7 кг/м погонный

## АК35-1




Масса изделия 11,4 кг/м погонный

## АК35-2

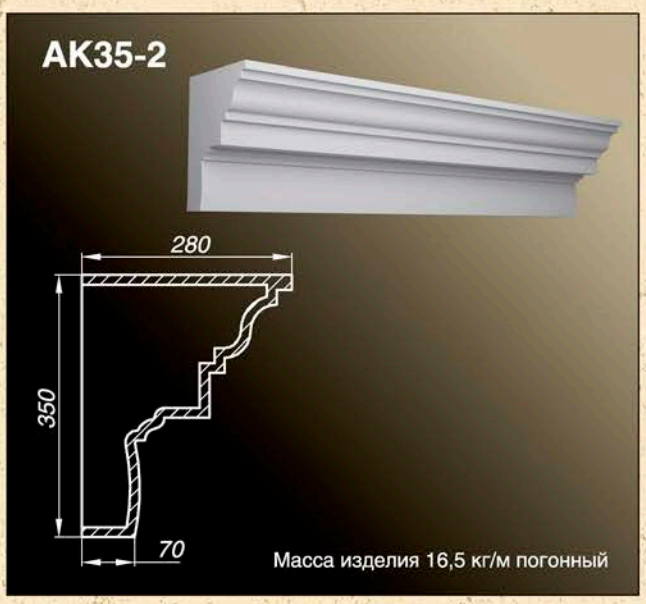


Масса изделия 16,5 кг/м погонный

## АК39-1




Масса изделия 15,5 кг/м погонный

## АК40-1

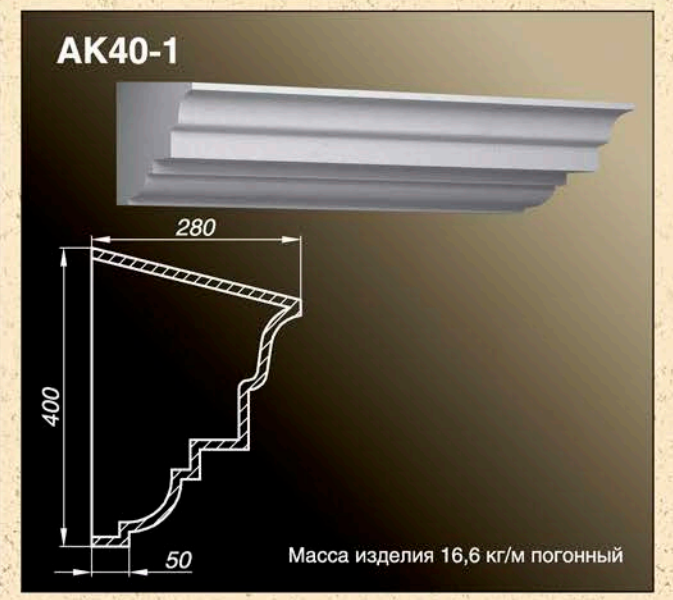


Масса изделия 16,6 кг/м погонный



**Все карнизы имеют стандартную длину 250 мм, 500 мм, 750 мм, 1000 мм**

## АК40-3

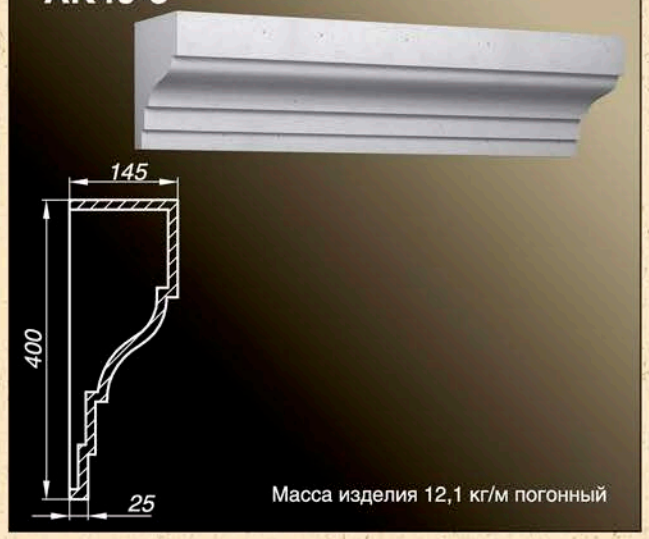


Масса изделия 12,1 кг/м погонный

## АК41-1

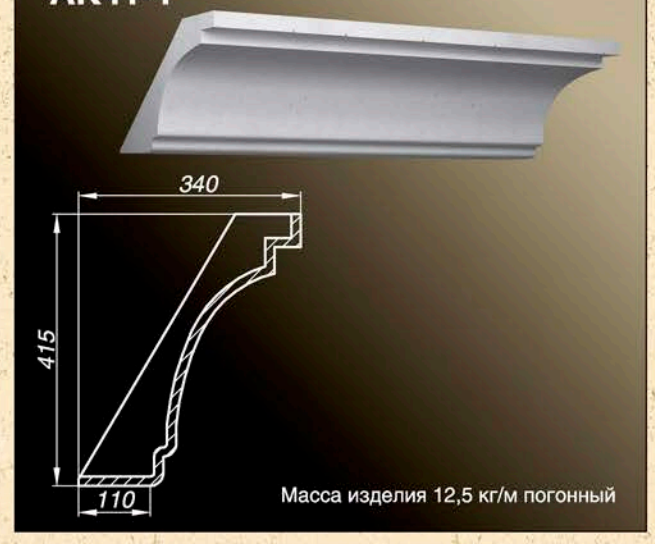


Масса изделия 12,5 кг/м погонный

## АК42-1




Масса изделия 21 кг/м погонный

## АК42-2




Масса изделия 18,0 кг/м погонный

## АК45-1




Масса изделия 22,1 кг/м погонный

## АК47-1




Масса изделия 19,8 кг/м погонный

**Вынос любого карниза может быть увеличен на 25 или 50 мм**

## AK07-5

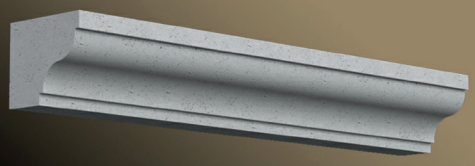

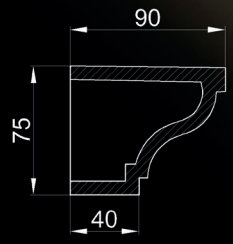


Масса изделия 3,9 кг/м погонный

## AK07-6

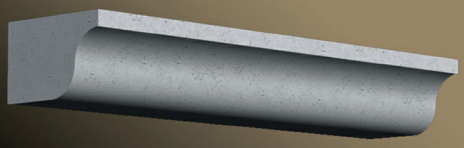

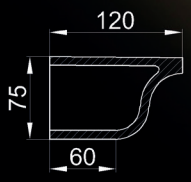


*Вынос данного изделия не может быть увеличен

Масса изделия 4.8 кг/м погонный

## AK07-7

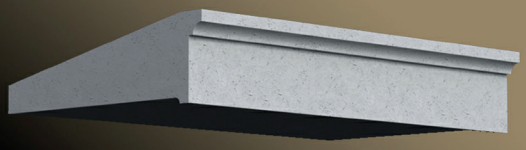

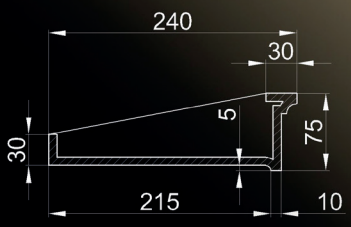


*Вынос данного изделия не может быть увеличен

Масса изделия 6,4 кг/м погонный

## AK09-5

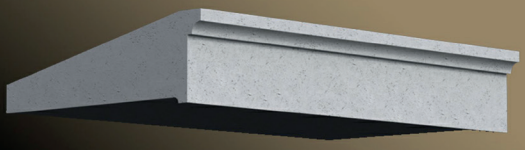

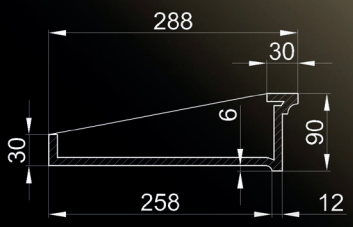


*Вынос данного изделия не может быть увеличен

Масса изделия 7,5 кг/м погонный

## AK09-3

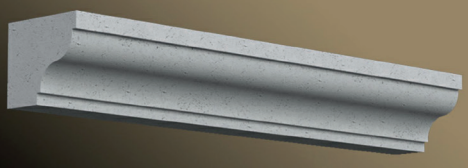

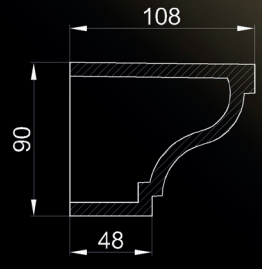


Масса изделия 4,7 кг/м погонный

## AK09-4

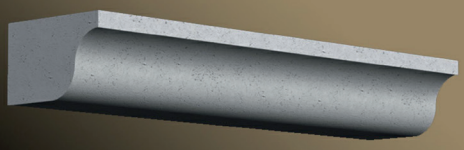

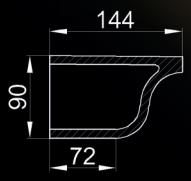


*Вынос данного изделия не может быть увеличен

Масса изделия 5.9 кг/м погонный

## АК13-2

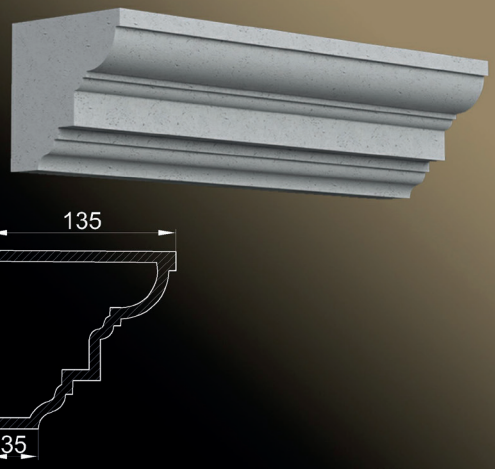




Масса изделия 6,3 кг/м погонный

## АК15-7

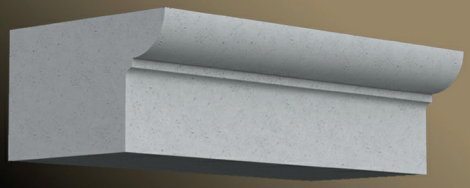

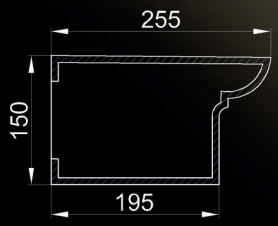


Масса изделия 12,1 кг/м погонный

## АК15-8

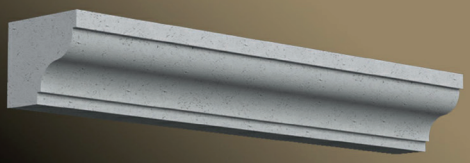

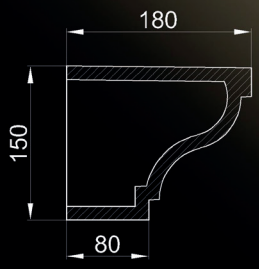


Масса изделия 8,6 кг/м погонный

## АК15-9

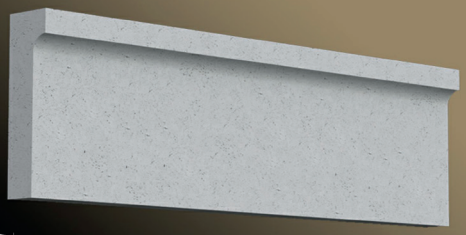




Масса изделия 3,9 кг/м погонный

## АК15-10

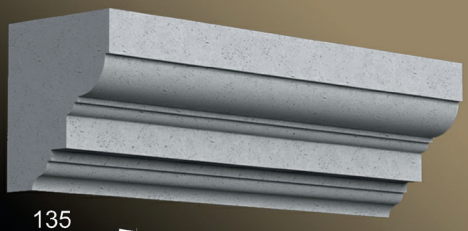

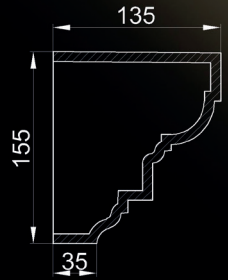


Масса изделия 6,8 кг/м погонный

## АК15-11

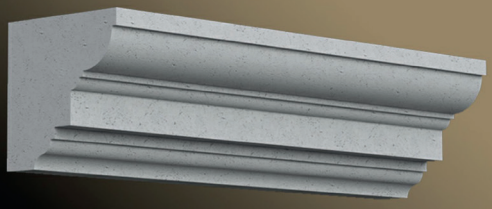

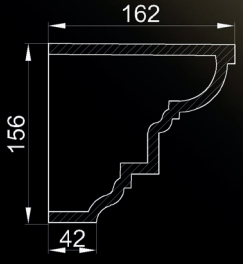


Масса изделия 8,1 кг/м погонный

## АК15-12

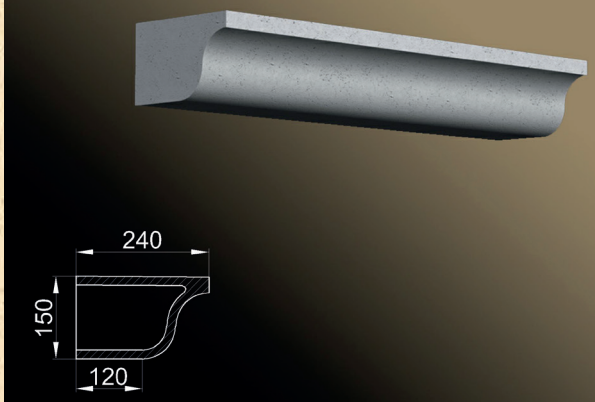


Масса изделия 10.6 кг/м погонный

## АК15-13

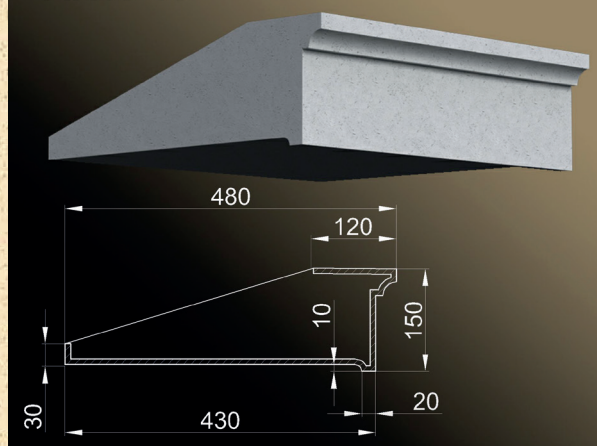


*Вынос данного изделия не может быть увеличен

Масса изделия 13.8 кг/м погонный

## АК18-2

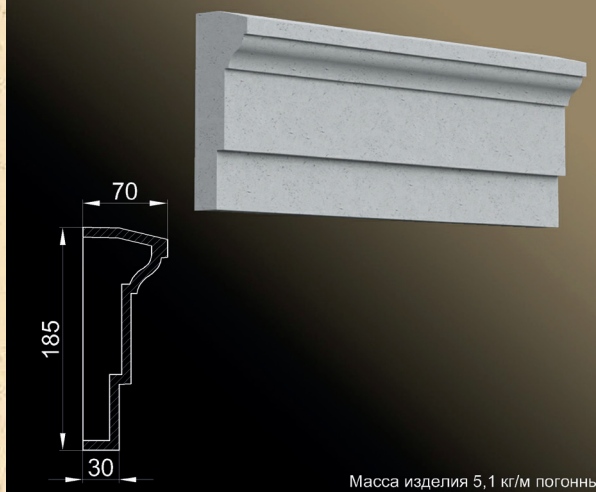


Масса изделия 5,1 кг/м погонный

## АК18-3

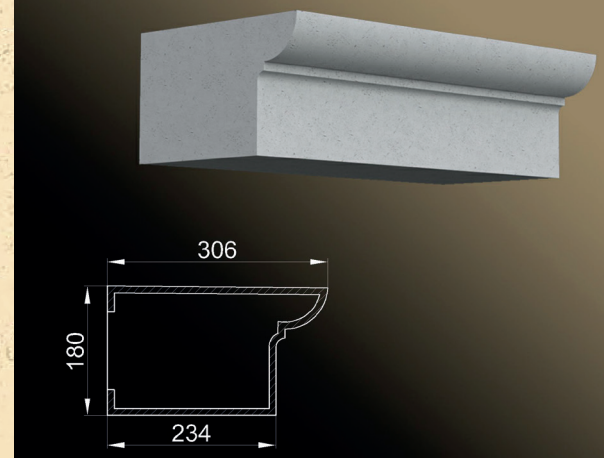


Масса изделия 14,6 кг/м погонный

## АК18-4

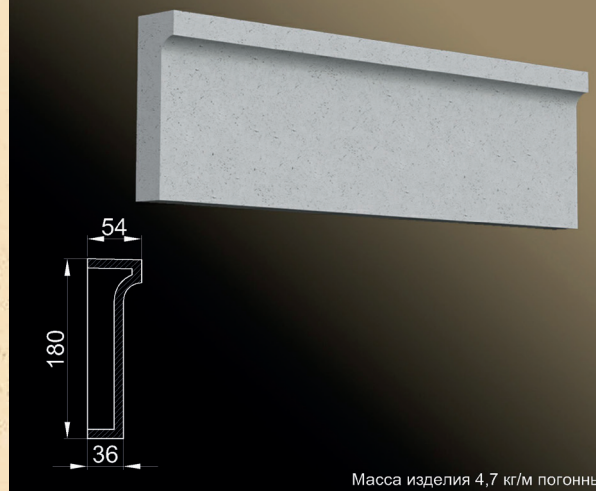


Масса изделия 4,7 кг/м погонный

## АК18-5

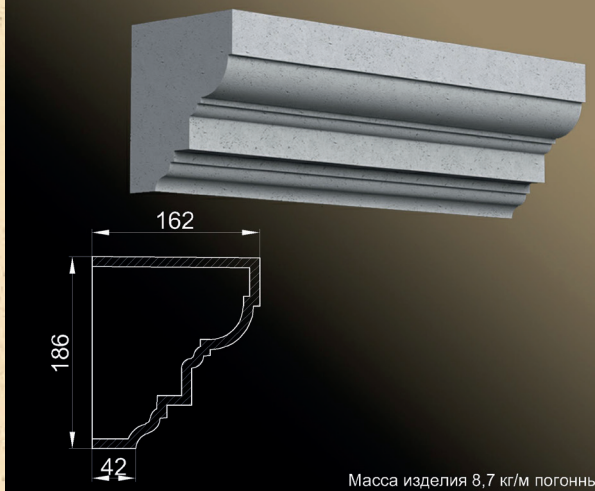


Масса изделия 8,7 кг/м погонный

## АК24-4

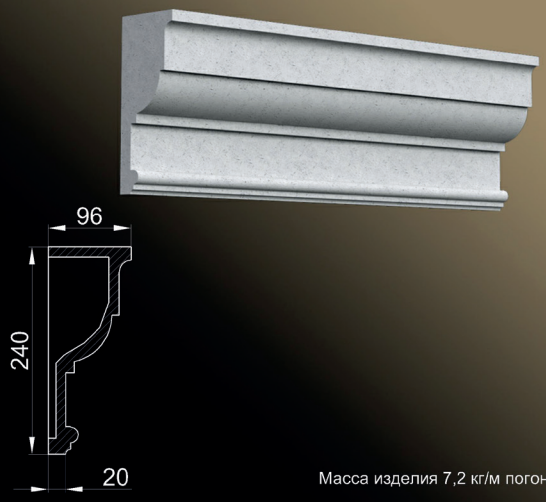


Масса изделия 7,2 кг/м погонный

## АК24-5

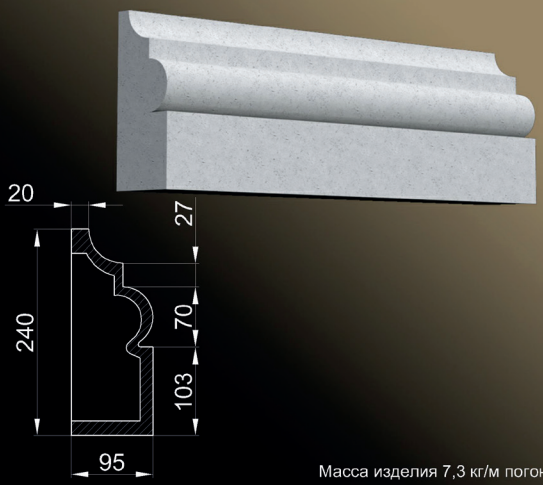


Масса изделия 7,3 кг/м погонный

## АК22-5

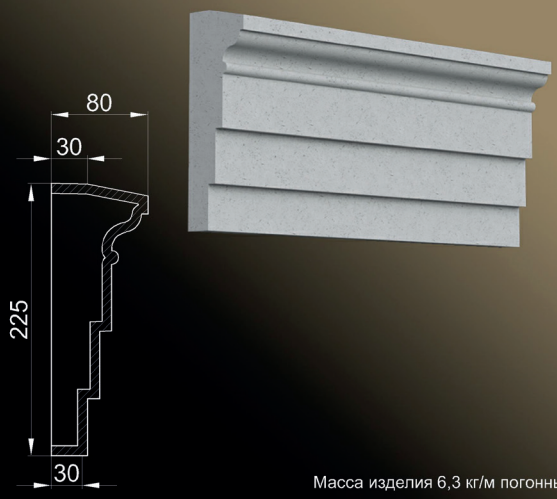


Масса изделия 6,3 кг/м погонный

## АК27-6

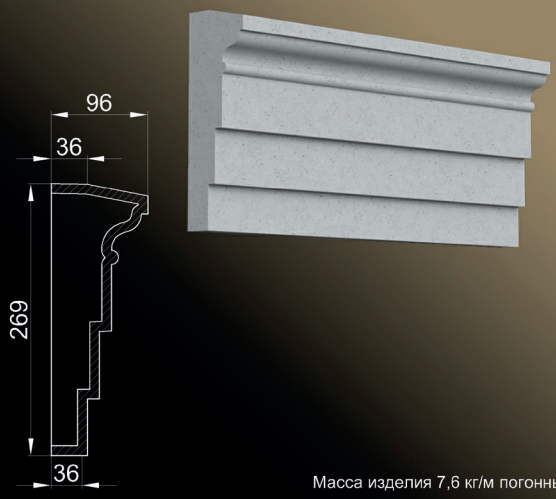


Масса изделия 7,6 кг/м погонный

## АК27-8

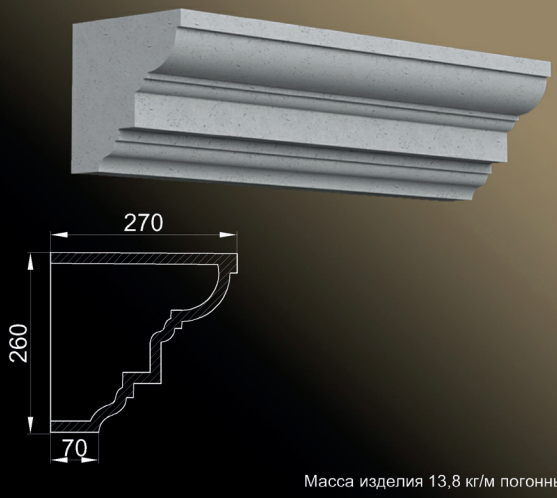


Масса изделия 13,8 кг/м погонный

## АК30-3

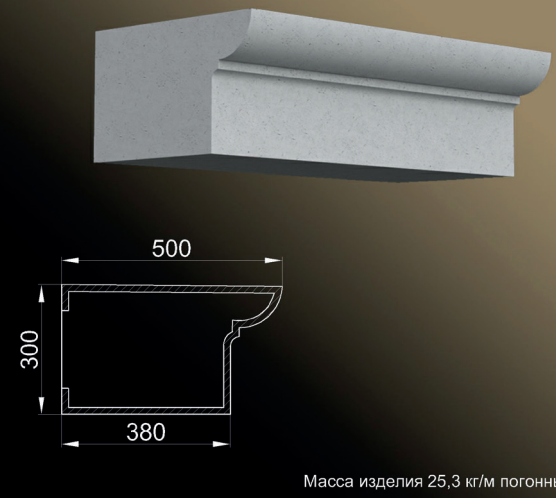


Масса изделия 25,3 кг/м погонный

## АК30-4

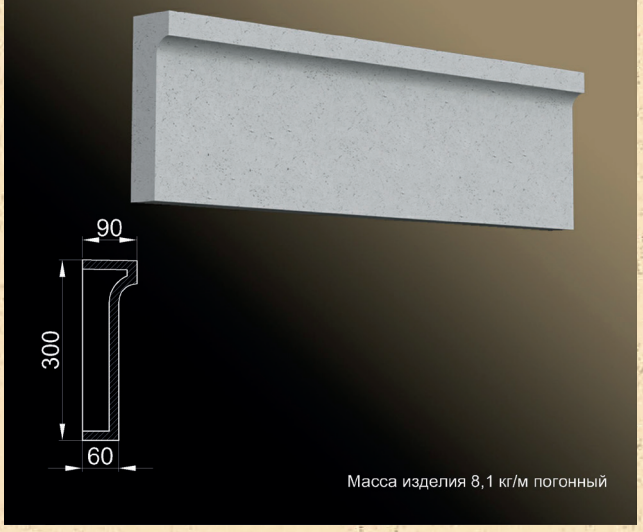


Масса изделия 8,1 кг/м погонный

## АК31-3

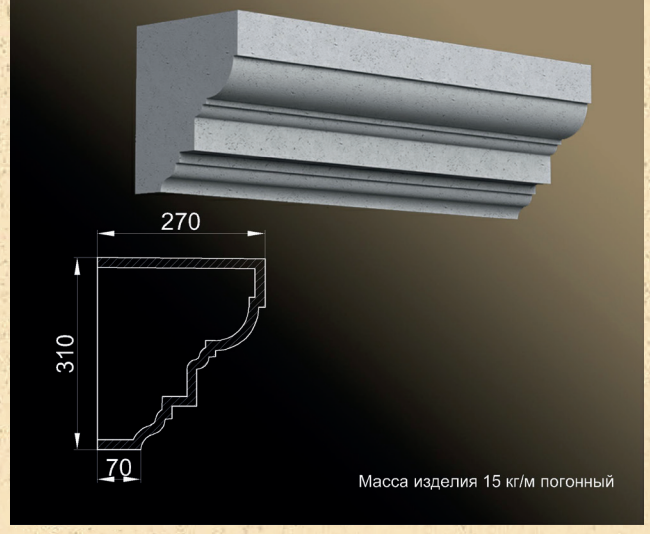


Масса изделия 15 кг/м погонный

## АК45-2




Масса изделия 10,7 кг/м погонный

## АК45-3

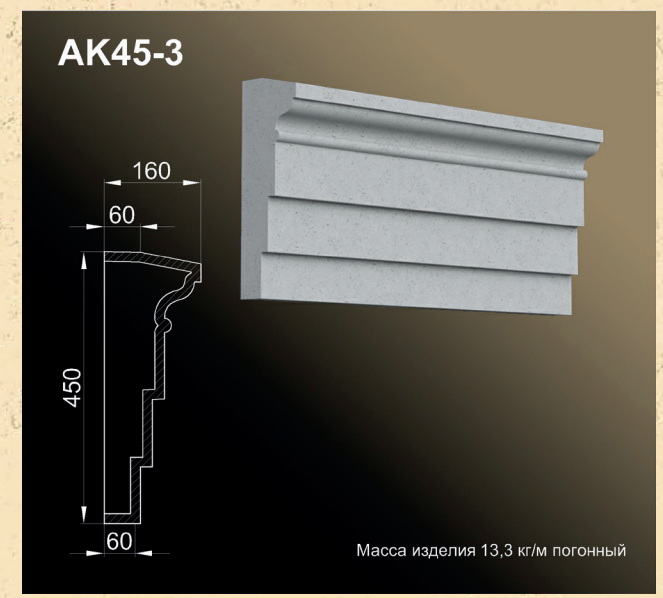


Масса изделия 13,3 кг/м погонный

## АК48-1



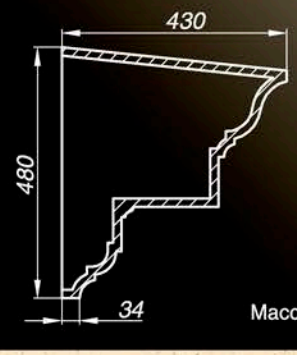


Масса изделия 24,2 кг/м погонный

## АК120-1



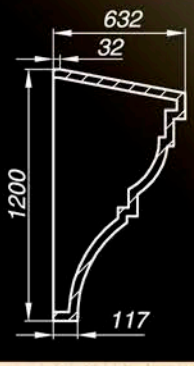


Масса изделия 50,9 кг/м погонный

## ПРИМЕР СТЫКОВКИ УГЛА



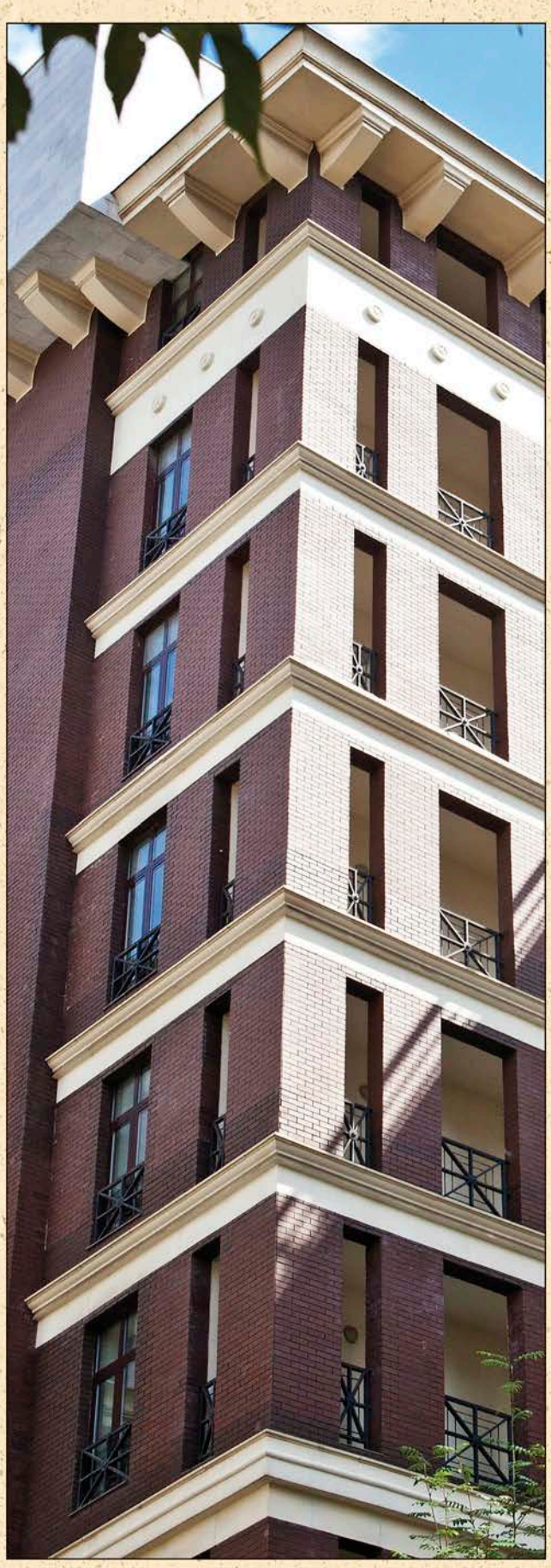



**Все карнизы имеют стандартную длину 250 мм, 500 мм, 750 мм, 1000 мм**

## АК13-1

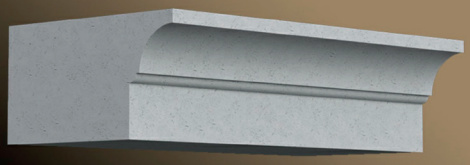

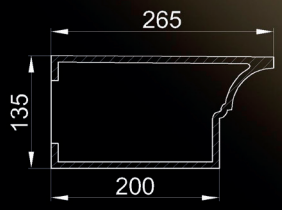


*Вынос данного изделия не может быть увеличен

Масса изделия 12,1 кг/м погонный

## АК16-3

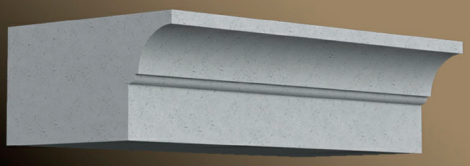

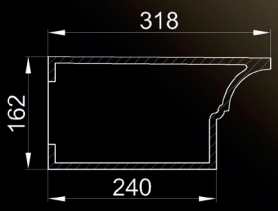


*Вынос данного изделия не может быть увеличен

Масса изделия 14,5 кг/м погонный

## АК27-7

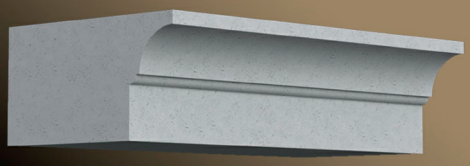

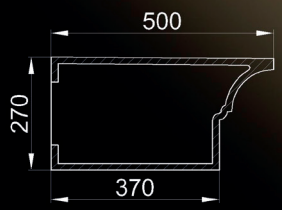


*Вынос данного изделия не может быть увеличен

Масса изделия 25.1 кг/м погонный

Arhio®
since 2005

# Декоративные элементы



## AKR15-1



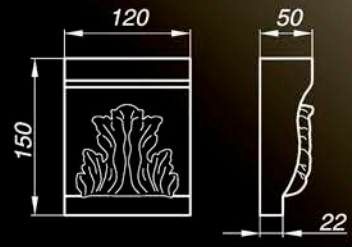


Масса изделия 1,0 кг/ шт

## AKR15-2



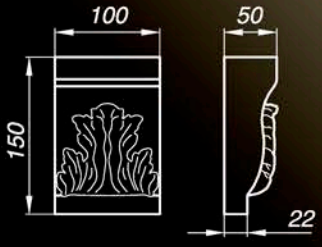


Масса изделия 1,0 кг/ шт

## AKR20-1



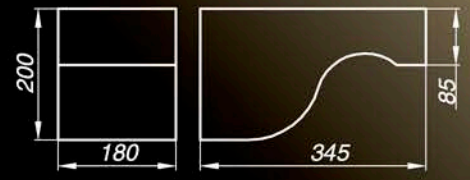


Масса изделия 3,7 кг/шт

## AKR24-1



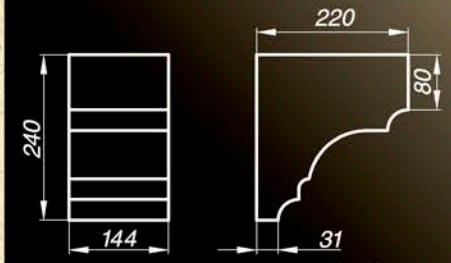


Масса изделия 3,0 кг/шт

## AKR26-1



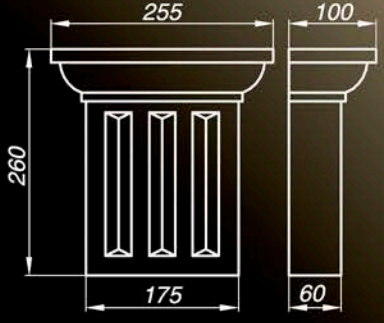


Масса изделия 2,3 кг/шт

## AKR27-1



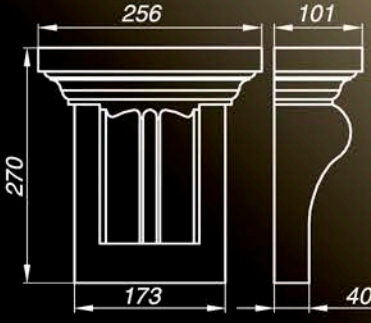


Масса изделия 2,3 кг/шт

## AKR28-1

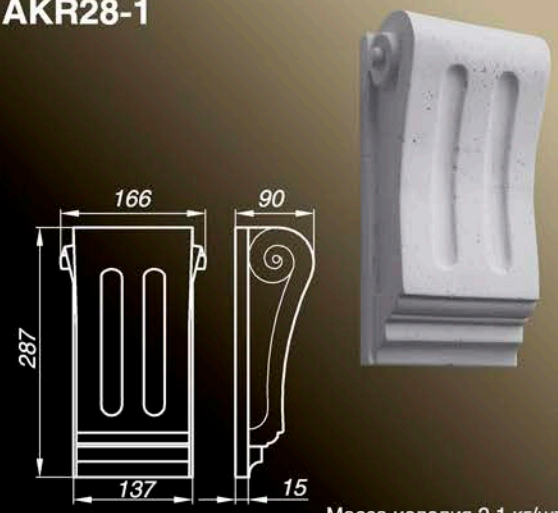


Масса изделия 2,1 кг/шт

## AKR43-1

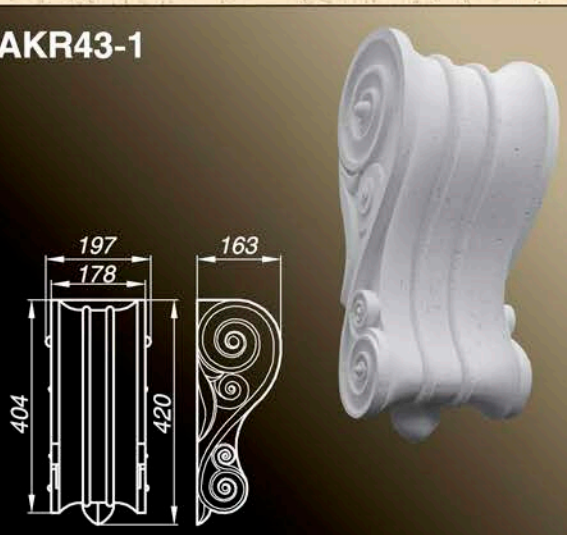


Масса изделия 5,3 кг/шт

## AKR47-1




Масса изделия 2,4 кг/шт

## AKR47-2




Масса изделия 3,1 кг/шт

## AKR47-3




Масса изделия 30,2 кг/шт

## AKR53-1




Масса изделия 8,0 кг/ шт

## AKR55-1

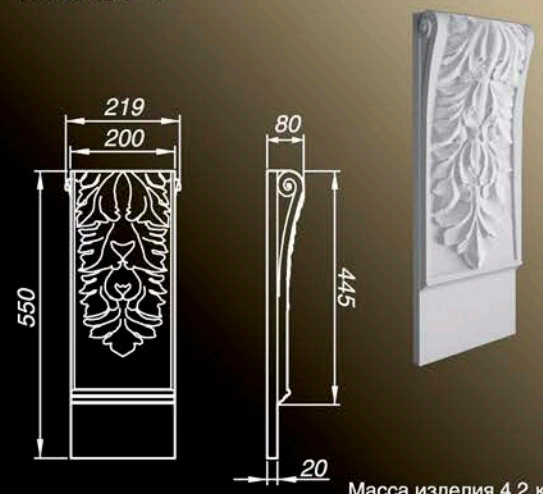


Масса изделия 4,2 кг/шт

## AKR68-1

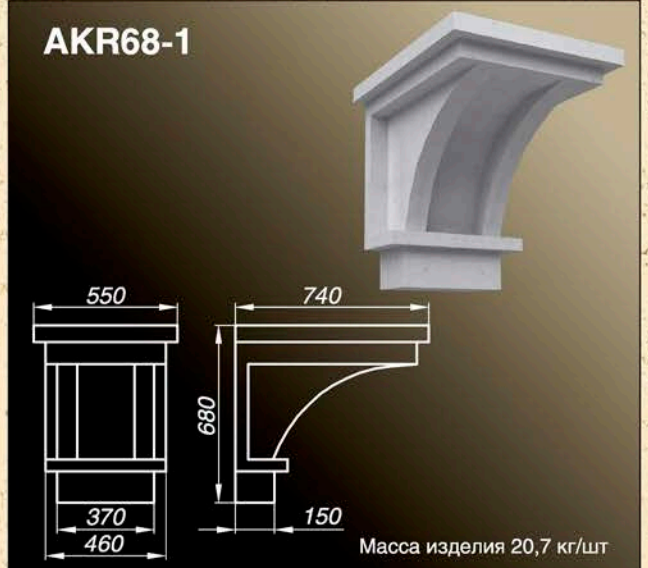


Масса изделия 20,7 кг/шт

## AKR83-1

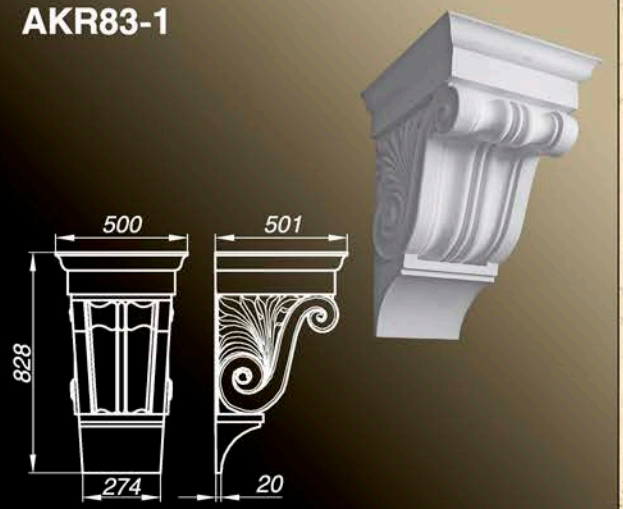


Масса изделия 21,1 кг/шт

## AKR100-1




Масса изделия 21,4 кг/шт

## ABA65-1




Масса изделия 13,1 кг/ шт

## ABA45-LEO




Масса изделия 8,0 кг/ шт

## АВА124-2

*Данный рельеф может быть пропорционально уменьшен либо увеличен*




*Вынос изделия 35 мм*

Масса изделия 25,5 кг/ шт

## АВА124-1

*Данный рельеф может быть пропорционально уменьшен либо увеличен*




*Вынос изделия 35 мм*

Масса изделия 25,5 кг/ шт

## АВА124-4

*Данный рельеф может быть пропорционально уменьшен либо увеличен*

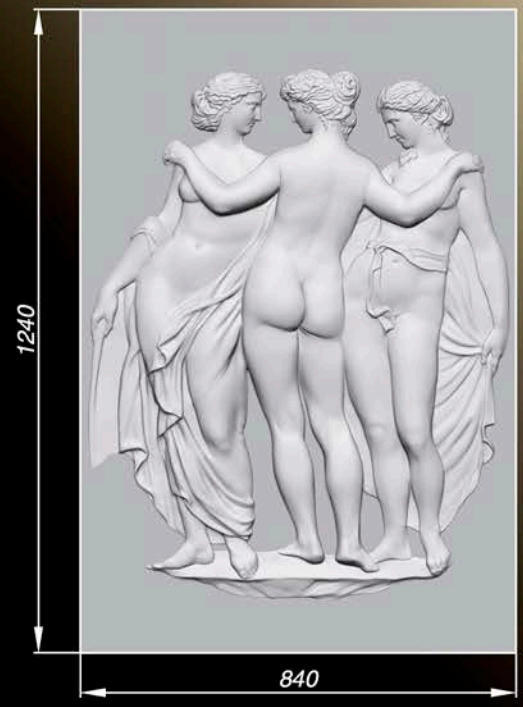


*Вынос изделия 35 мм*

Масса изделия 25,5 кг/ шт

## АВА124-3

*Данный рельеф может быть пропорционально уменьшен либо увеличен*




*Вынос изделия 35 мм*

Масса изделия 25,5 кг/ шт

## ABA124-5

*Данный рельеф может быть пропорционально уменьшен либо увеличен*




*Вынос изделия 35 мм*

Масса изделия 25,5 кг/ шт

## AFZ07-1

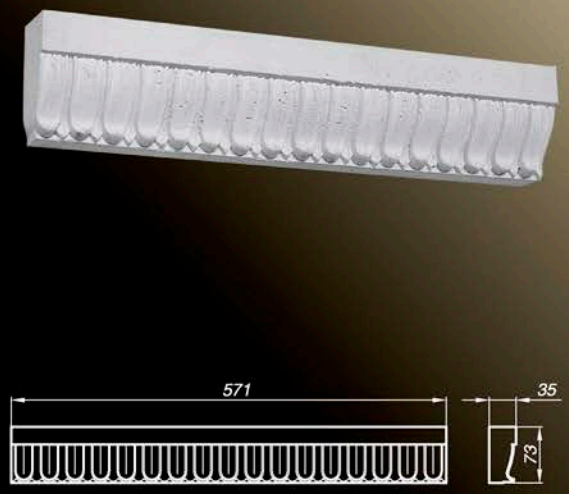


Масса изделия 1,8 кг/шт

## ASN50-1






Масса изделия 4,6 кг/шт

## ASN146-1






Масса изделия 16,2 кг/ шт

## AAK65-1




Масса изделия 14,3 кг/ шт

## AVZ45-1




Масса изделия 10 кг/шт

## AVZ45-2

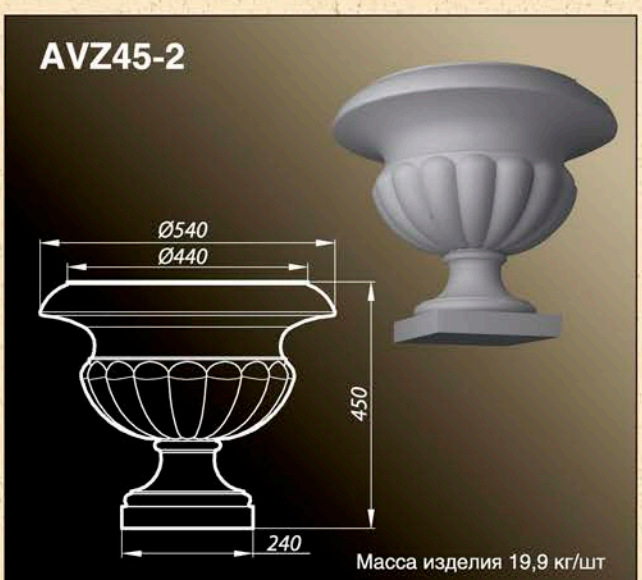


Масса изделия 19,9 кг/шт

## ARZ113-1




Масса изделия 31 кг/шт

## ARZ13-1

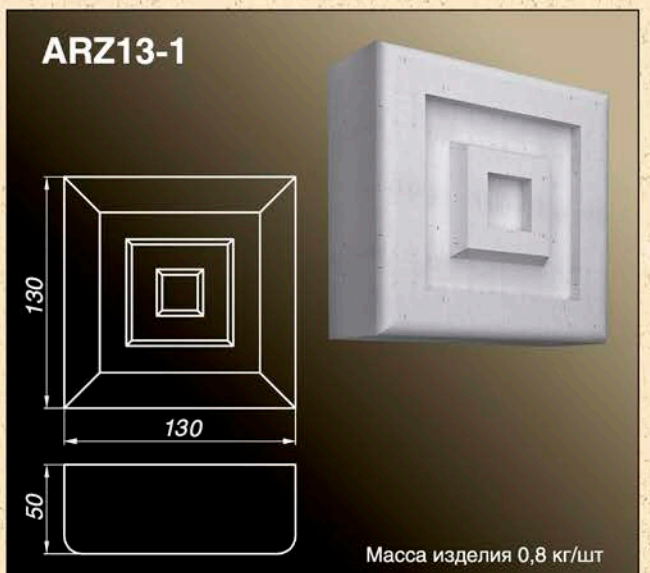


Масса изделия 0,8 кг/шт

## ARZ18-1




Масса изделия 1,2 кг/шт

## ARZ31-1

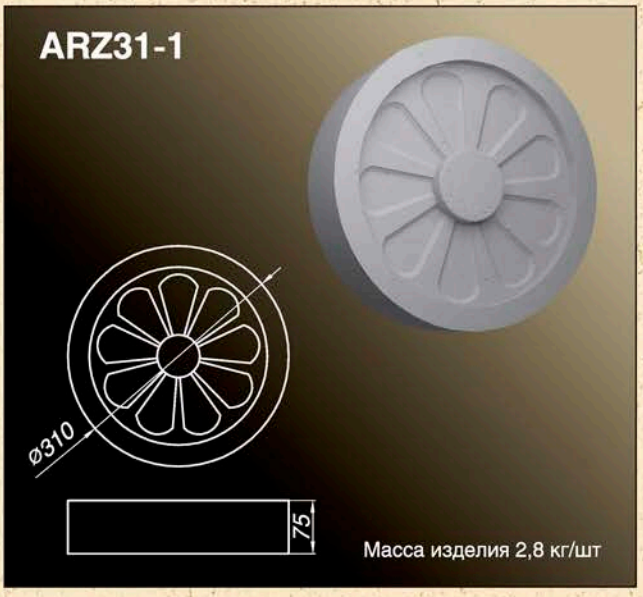


Масса изделия 2,8 кг/шт

## ARZ50-1




Масса изделия 8,5 кг/шт

## ARZ50-2




Масса изделия 8,5 кг/шт

## ATR19-1

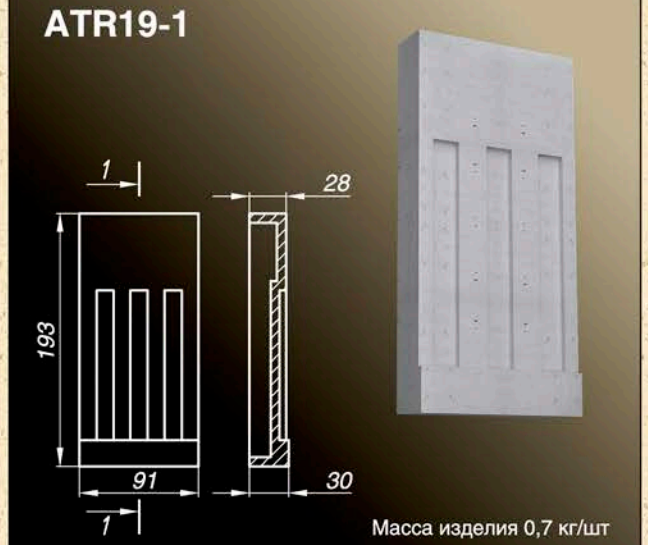


Масса изделия 0,7 кг/шт

## AFN65-1




Масса изделия 10,9 кг/шт

## AFL56-49

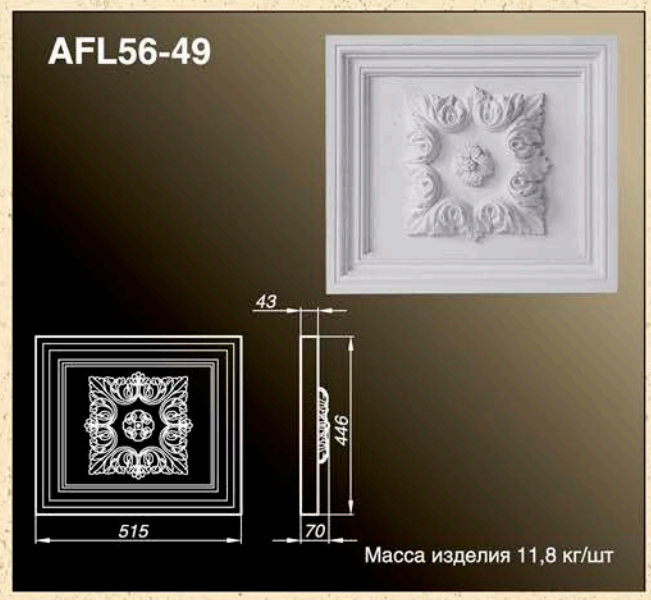


Масса изделия 11,8 кг/шт

## AFL64-38

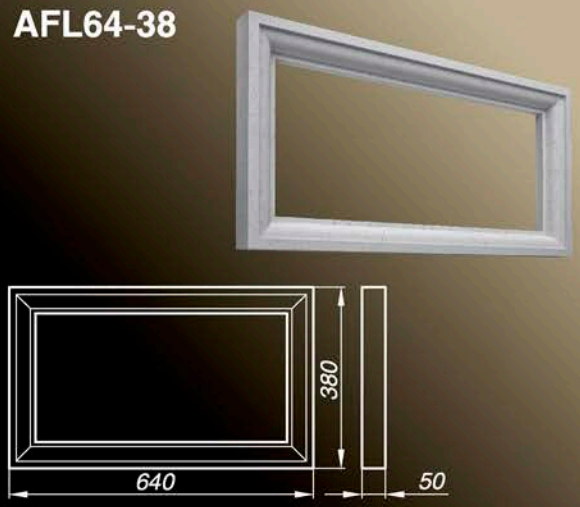


Масса изделия 4,5 кг/шт

## AFL71-54

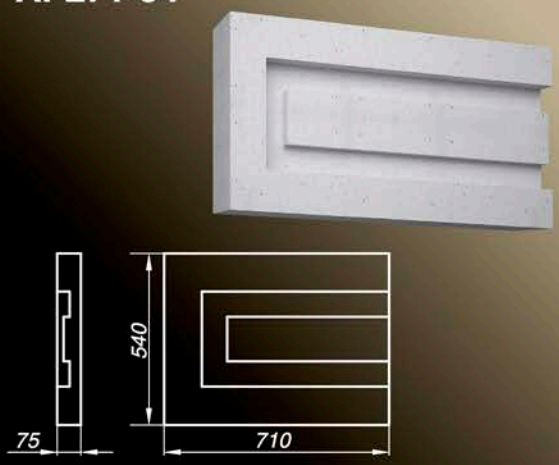


Масса изделия 11,0 кг/шт

## AFL75-26




Масса изделия 5,8 кг/шт

## AFL75-26K

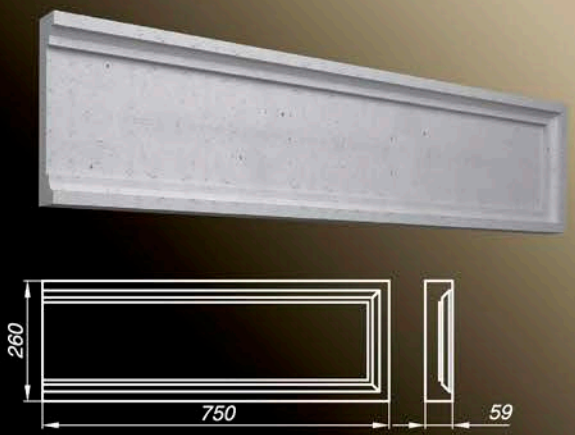


Масса изделия 5,7 кг/шт

## AFL83-50

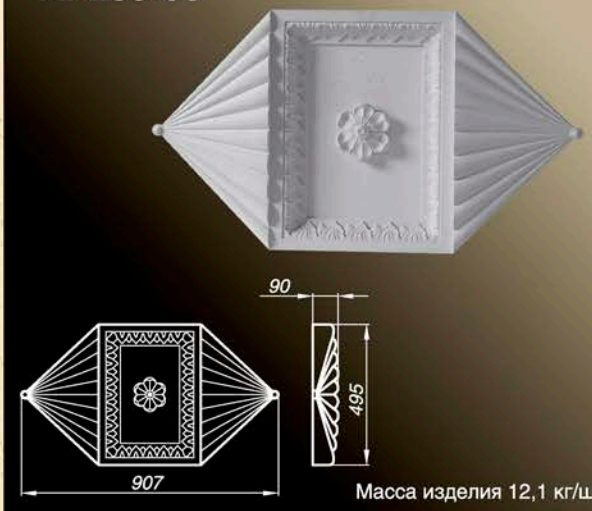


Масса изделия 12,1 кг/шт

## AFL83-59

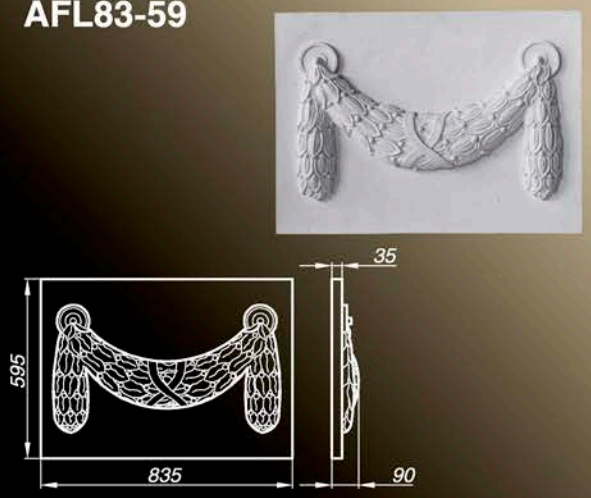


Масса изделия 12,7 кг/шт

## AFL50-54S

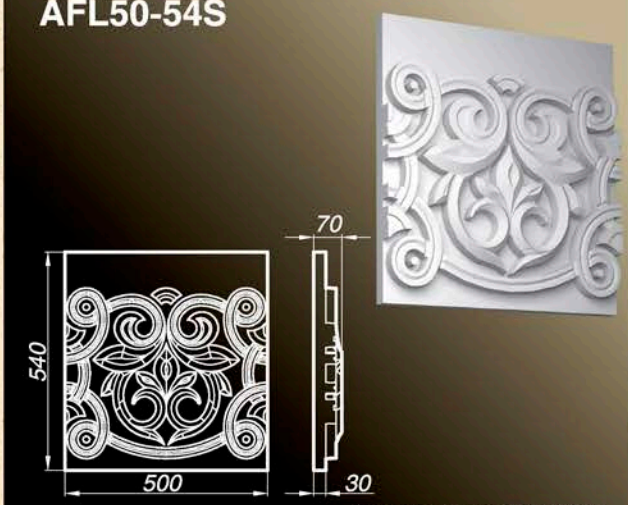


Масса изделия 11,8 кг/шт

## AFL50-54L

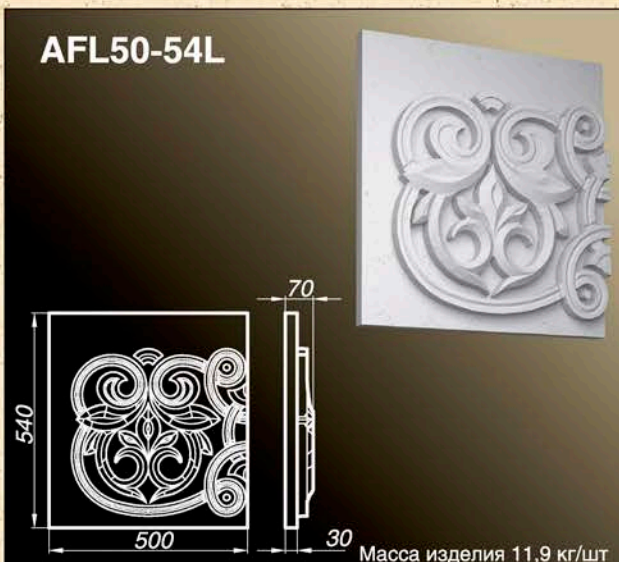


Масса изделия 11,9 кг/шт

## AFL50-54P

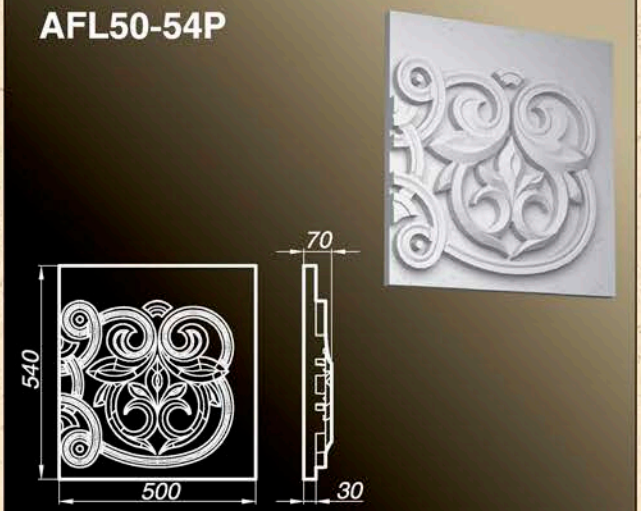


Масса изделия 11,9 кг/шт

## AFL113-46

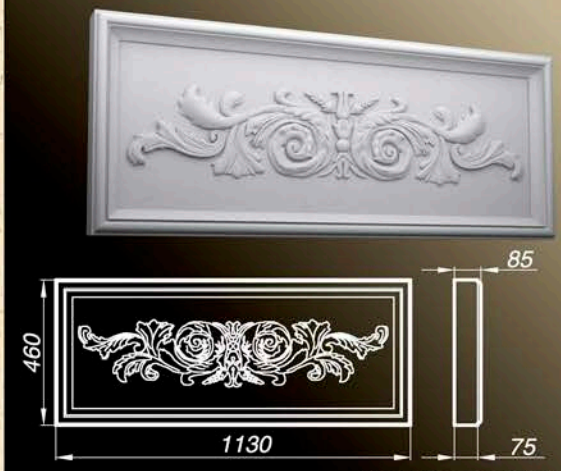


Масса изделия 23,4 кг/шт

## AFL84-37

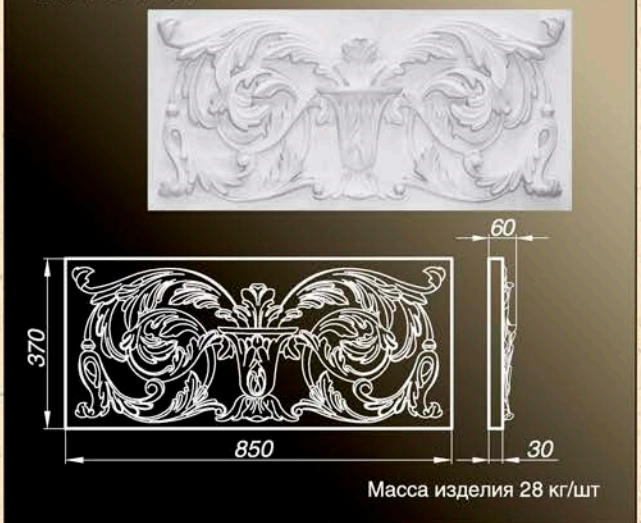


Масса изделия 28 кг/шт

## AFL94-50

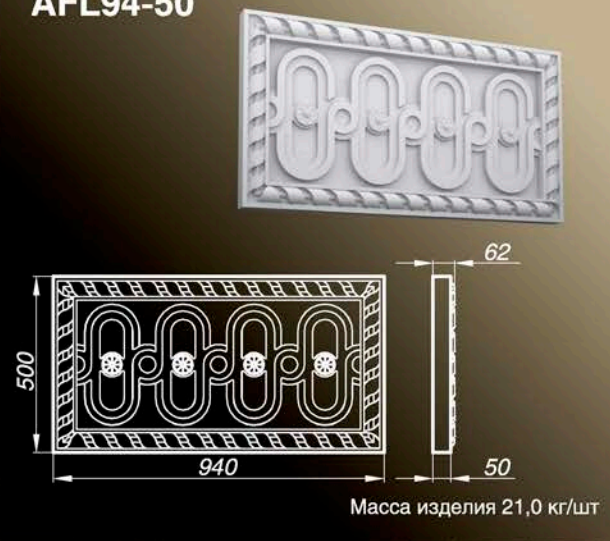


Масса изделия 21,0 кг/шт

## AFL42-27-K

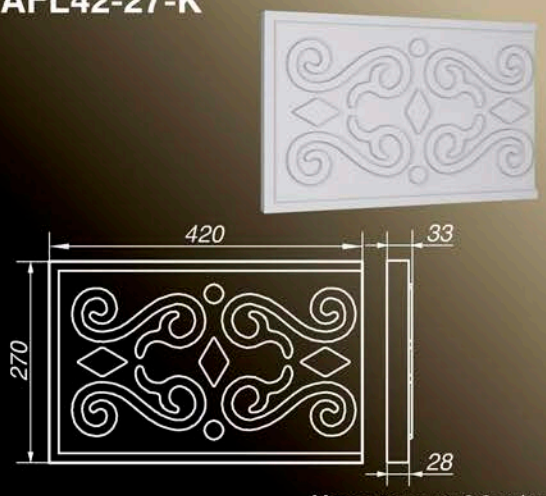


Масса изделия 3,3 кг/шт

## AFL42-27-S

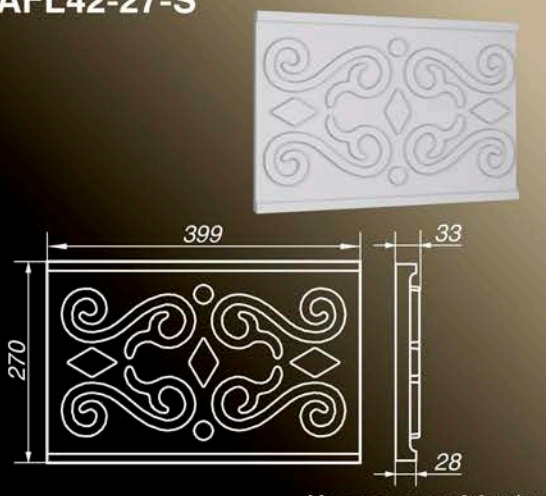


Масса изделия 3,3 кг/шт

## AFL36-20

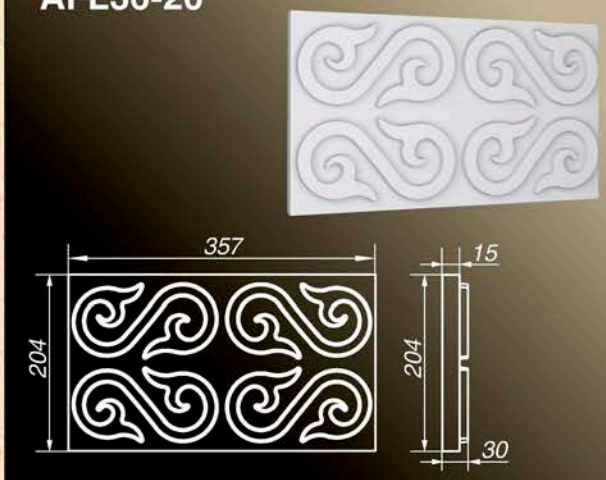


Масса изделия 2,1 кг/шт

## ASH08-1

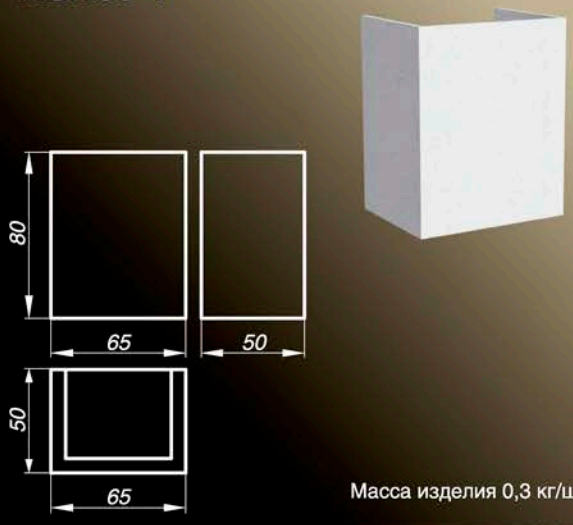


Масса изделия 0,3 кг/шт



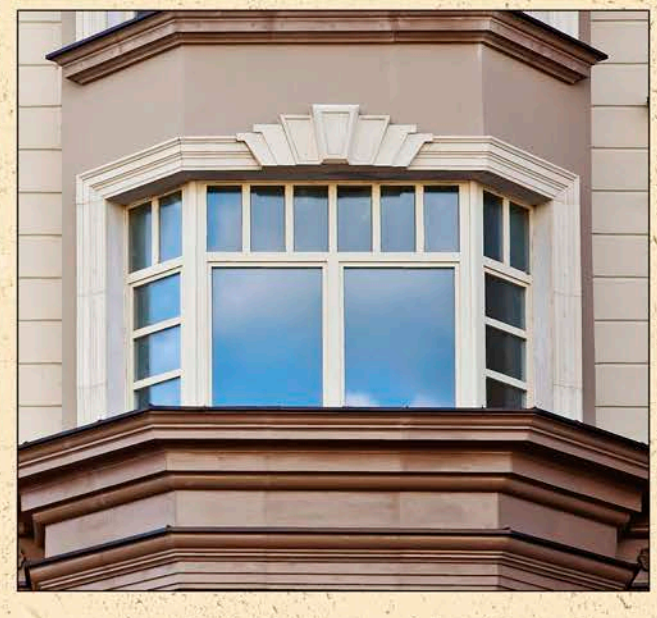

## AFZ20-1-25

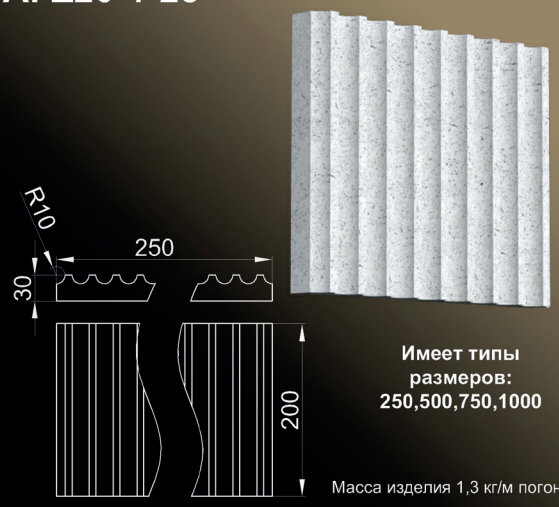


Имеет типы размеров: 250,500,750,1000

Масса изделия 1,3 кг/м погонный

## AFZ20-1-50

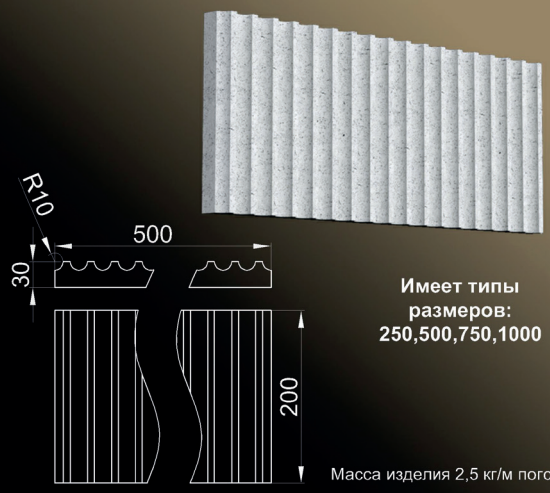


Имеет типы размеров: 250,500,750,1000

Масса изделия 2,5 кг/м погонный

## AFZ20-1-75

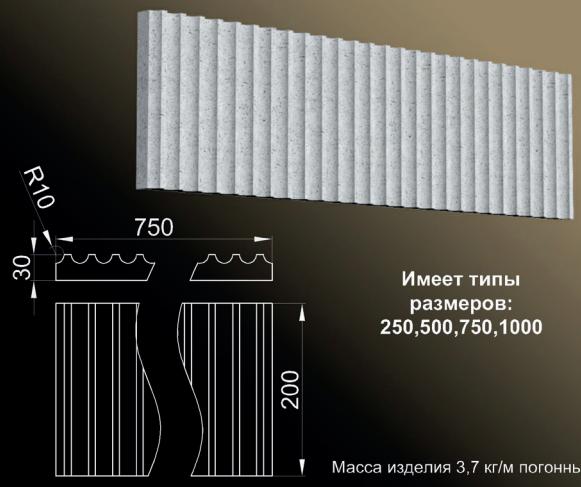


Имеет типы размеров: 250,500,750,1000

Масса изделия 3,7 кг/м погонный

## AFZ20-1-100

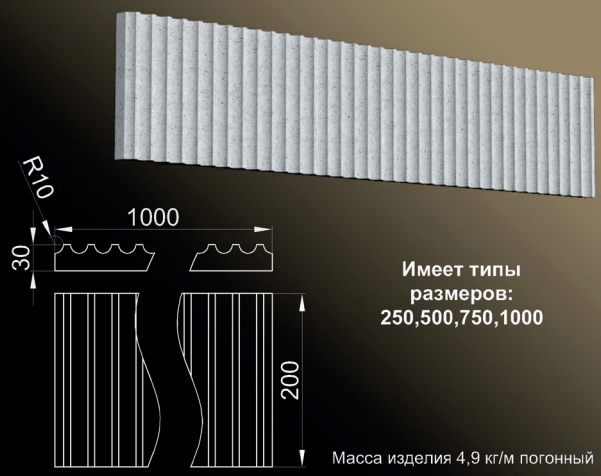


Имеет типы размеров: 250,500,750,1000

Масса изделия 4,9 кг/м погонный

## AFZ20-2-25

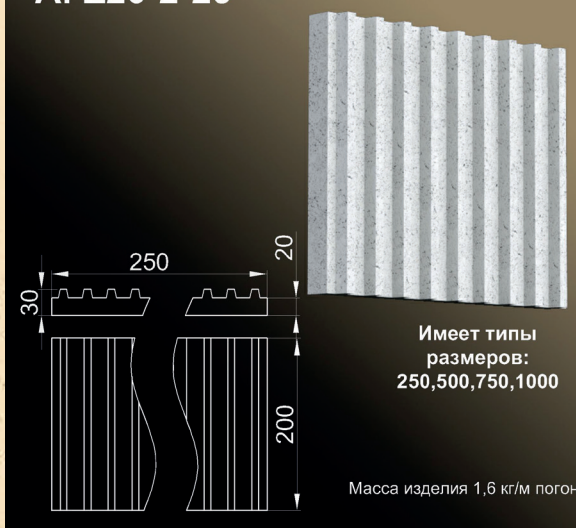


Имеет типы размеров: 250,500,750,1000

Масса изделия 1,6 кг/м погонный

## AFZ20-2-50

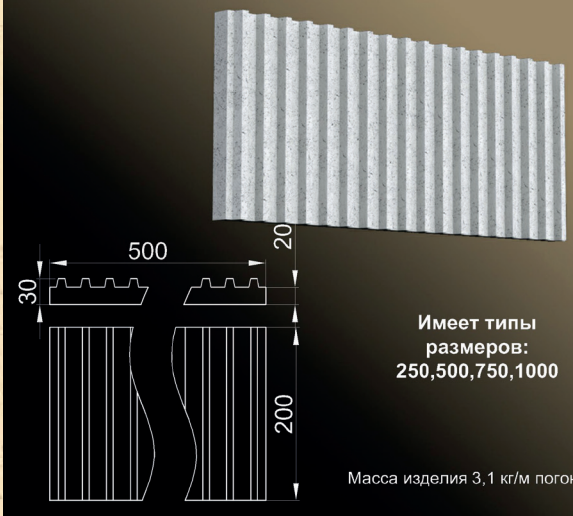


Имеет типы размеров: 250,500,750,1000

Масса изделия 3,1 кг/м погонный

## AFZ20-2-75

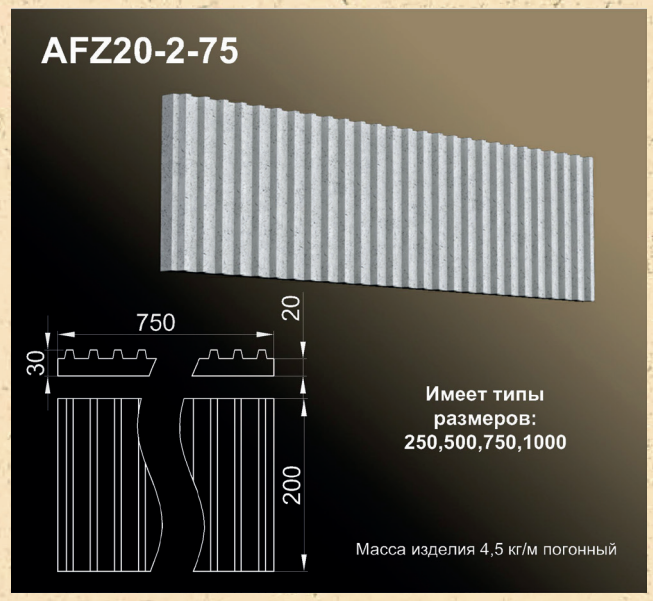


**Имеет типы размеров: 250,500,750,1000**

Масса изделия 4,5 кг/м погонный

## AFZ20-2-1000

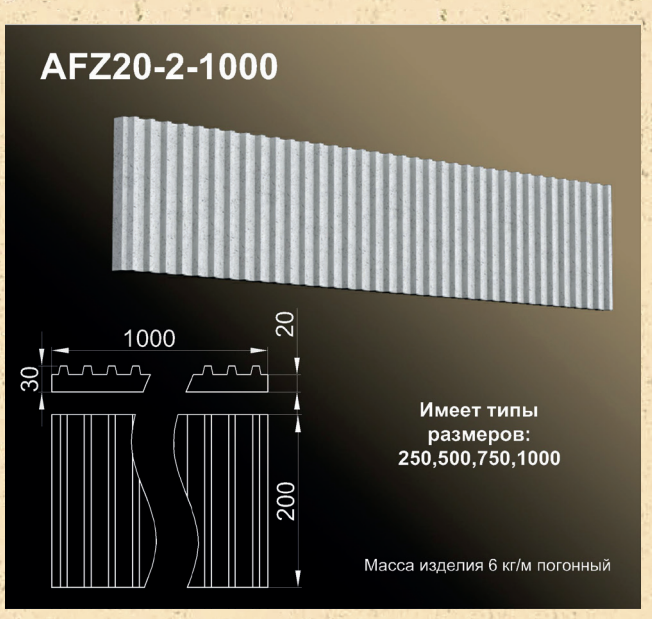


**Имеет типы размеров: 250,500,750,1000**

Масса изделия 6 кг/м погонный



Arhio®
since 2005

# Балюстрады и ограждения

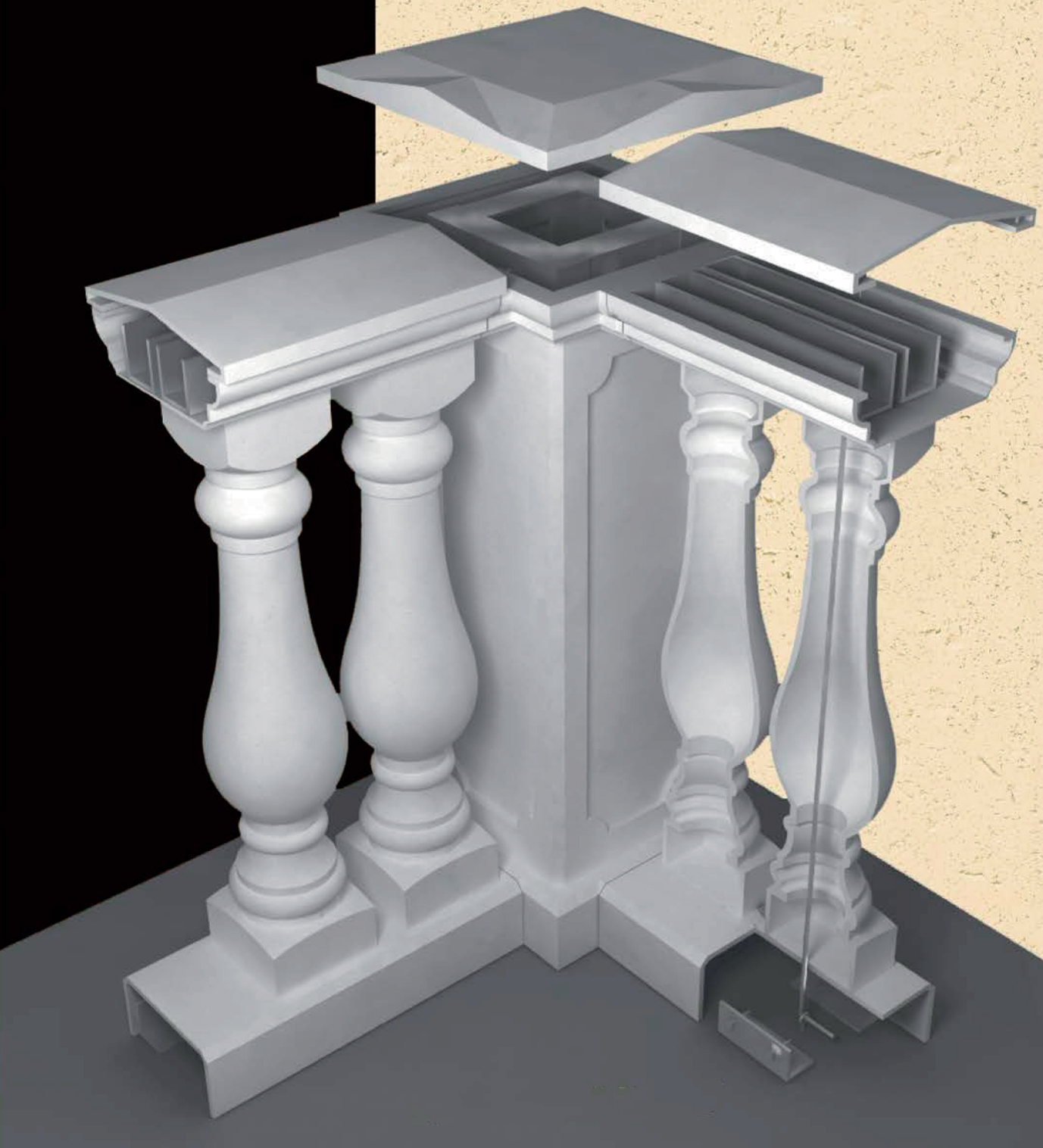

## РАСШИФРОВКА АРТИКУЛОВ ЭЛЕМЕНТОВ, ИСПОЛЬЗУЮЩИХСЯ В БАЛЮСТРАДАХ

**AOB** – основание балюстрады, элемент, на который устанавливаются балясины. Балюстрада может собираться без этого элемента.

**ABL** – балясина.

**APB** – поручень балюстрады. Устанавливается на балясины.

**AOT** – основание тумбы. Этот элемент должен соответствовать выбранному основанию балюстрады. Если балюстрада собирается без основания, то основание тумбы не ставится. Основания тумбы делятся на 4 класса:

- Отдельностоящие (последний индекс артикула «O»);
- Конечные (последний индекс артикула «K»);
- Поворотные на 90°. (последний индекс артикула «P»);
- Средние (последний индекс артикула «S»).

**AST** – тело тумбы.

**AKT** – крышка тумбы. Этот элемент должен соответствовать выбранному поручню балюстрады. Крышки, как и основания, делятся на 4 класса:

- Отдельностоящие (последний индекс артикула «O»);
- Конечные (последний индекс артикула «K»);
- Поворотные на 90°. (последний индекс артикула «P»);
- Средние (последний индекс артикула «S»).

## ПРИМЕР СБОРКИ БАЛЮСТРАДЫ

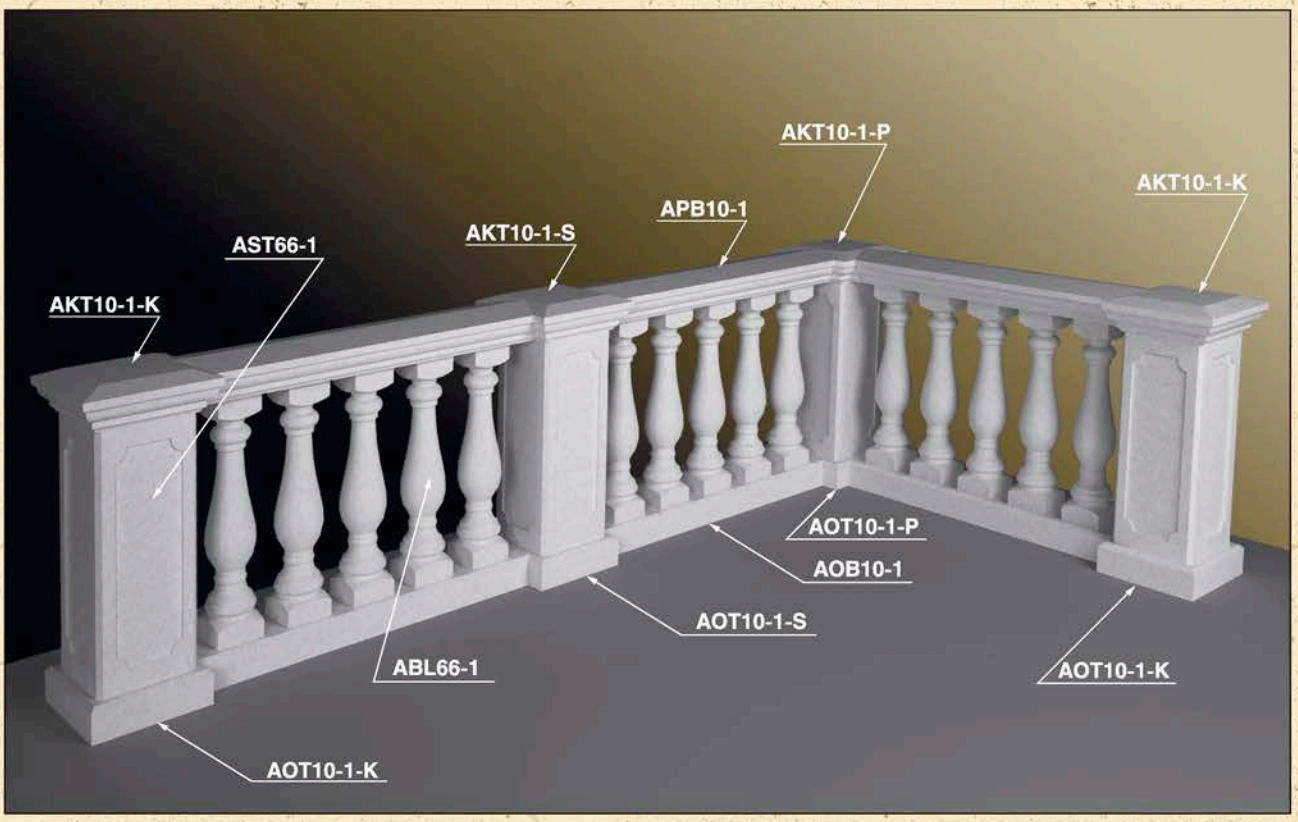


БАЛЮСТРАДА ВАРИАНТ 1
АКТ10-1-К
АРВ10-1
АВL66-1
АОВ10-1
АОТ10-1-К
АST66-1


БАЛЮСТРАДА ВАРИАНТ 2
АКТ10-4-К
АST78-1
АРВ10-4
АОВ10-1
АВL78-2
АОТ10-1-К


БАЛЮСТРАДА ВАРИАНТ 3
АКТ14-1-К
АРВ14-1
АВL78-1
АОВ10-1
АОТ10-1-К
АST78-1


БАЛЮСТРАДА ВАРИАНТ 4
АST78-1
АКТ10-2-К
АРВ10-2
АОВ16-1
АВL78-5
АОТ16-1-К


БАЛЮСТРАДА ВАРИАНТ 5
АРВ10-1
АКТ10-1-К
АST78-1
АОВ16-1
АВL78-3
АОТ16-1-К

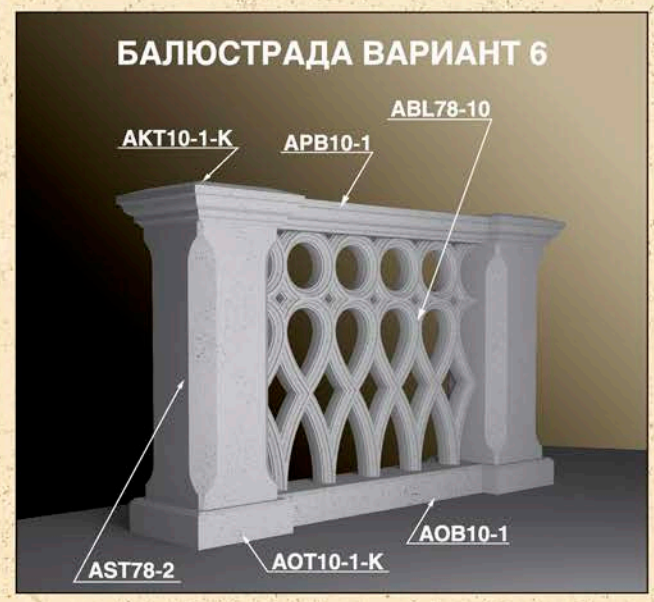
БАЛЮСТРАДА ВАРИАНТ 6
АВL78-10
АКТ10-1-К
АРВ10-1
АОВ10-1
АST78-2
АОТ10-1-К

## ТЕЛО ТУМБЫ

### AST66-1

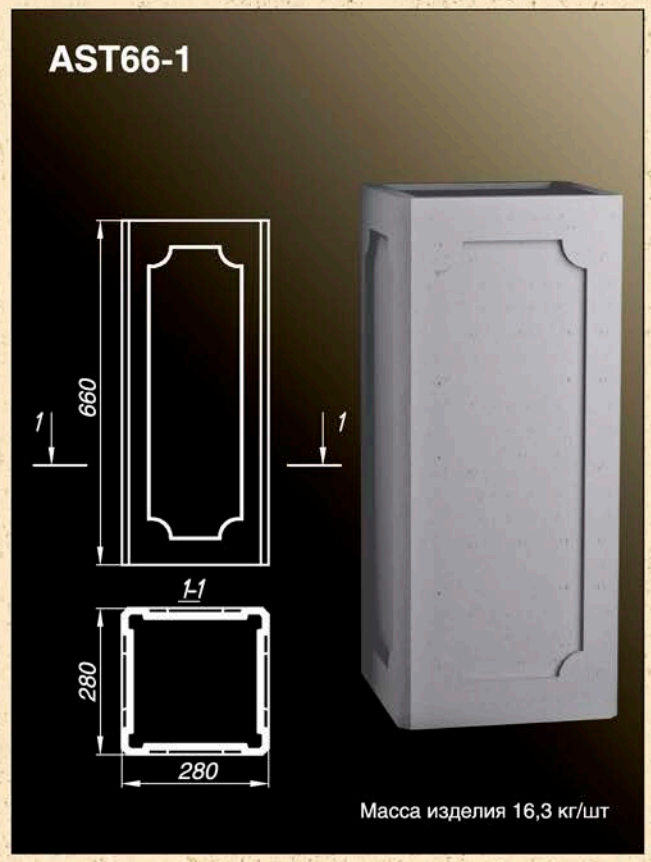


Масса изделия 16,3 кг/шт

### AST78-1

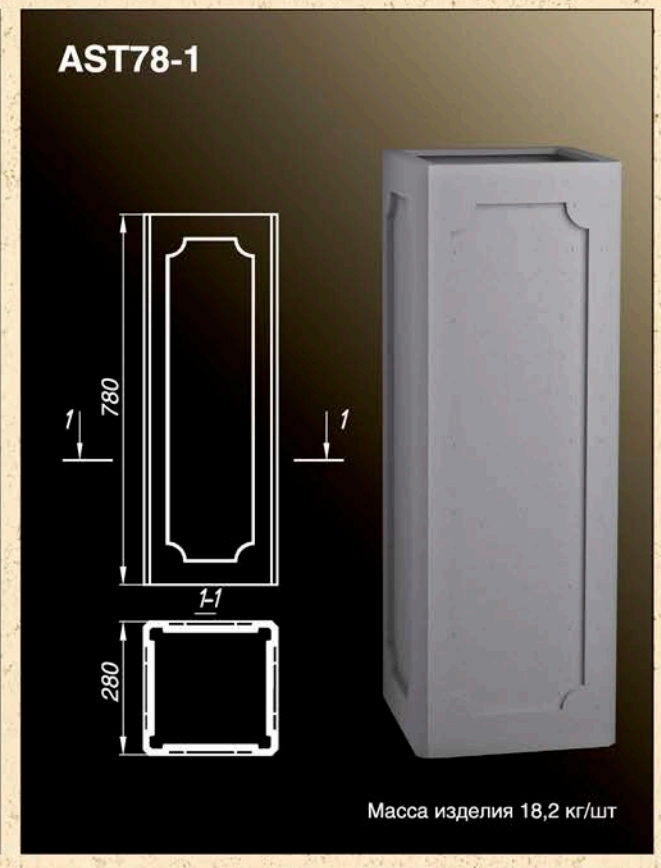


Масса изделия 18,2 кг/шт

### AST78-2

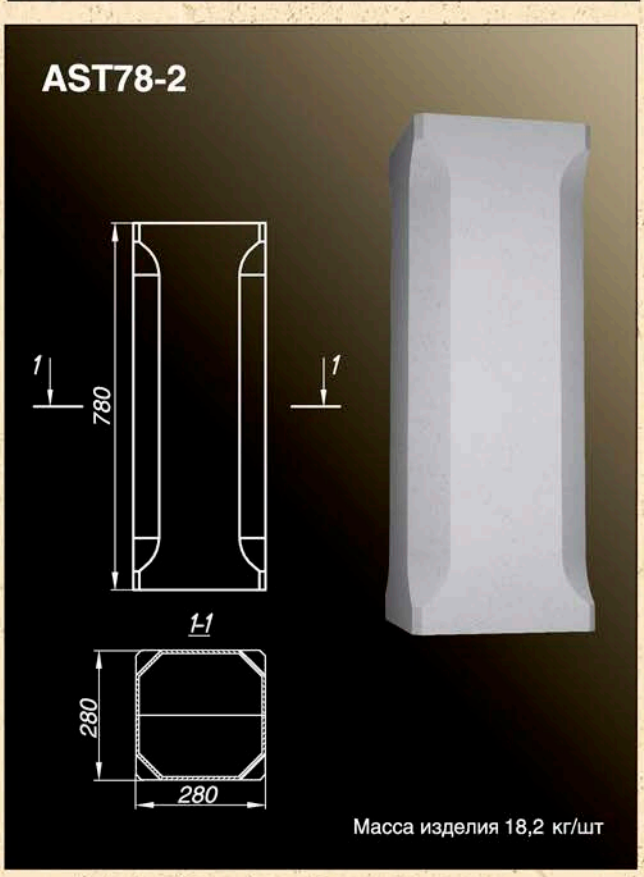


Масса изделия 18,2 кг/шт

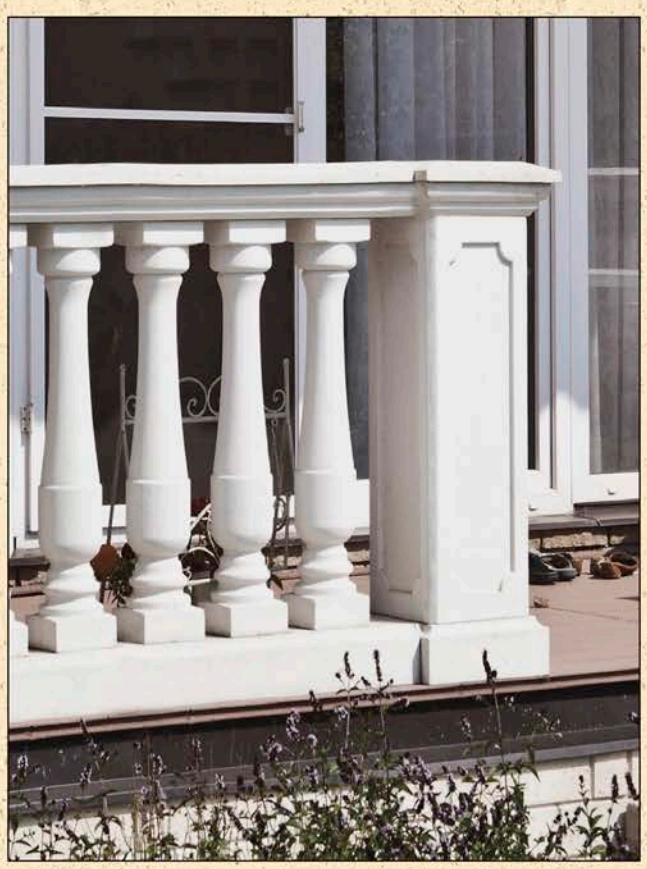

## АКТ10-1-К




Масса изделия 5,6 кг/шт

## АКТ10-1-О

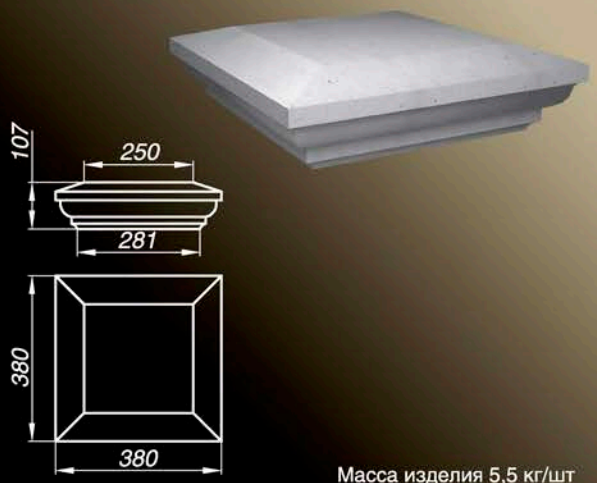


Масса изделия 5,5 кг/шт

## АКТ10-1-Р

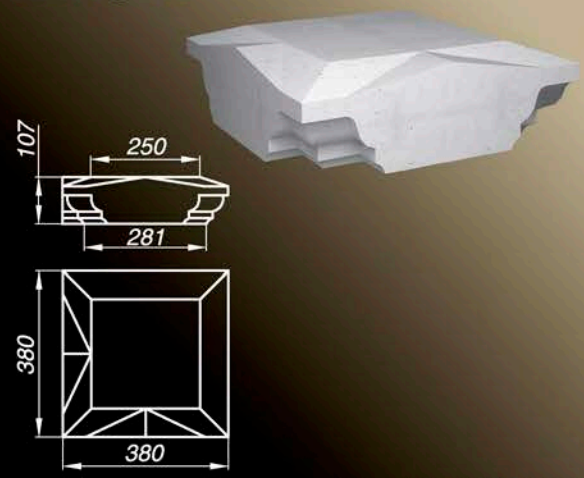


Масса изделия 5,8 кг/шт

## АКТ10-1-S

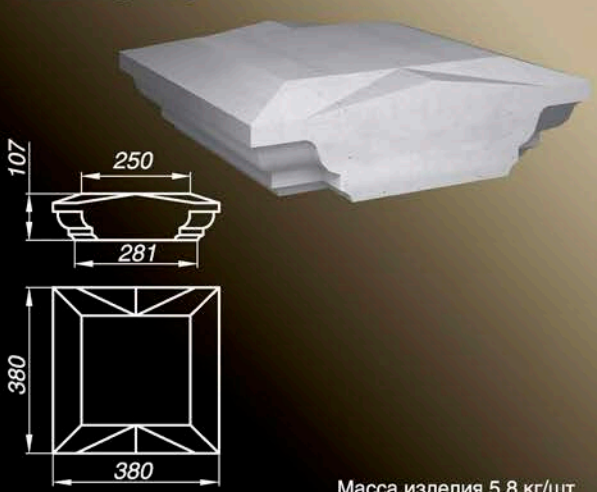


Масса изделия 5,8 кг/шт

## АКТ10-2-К

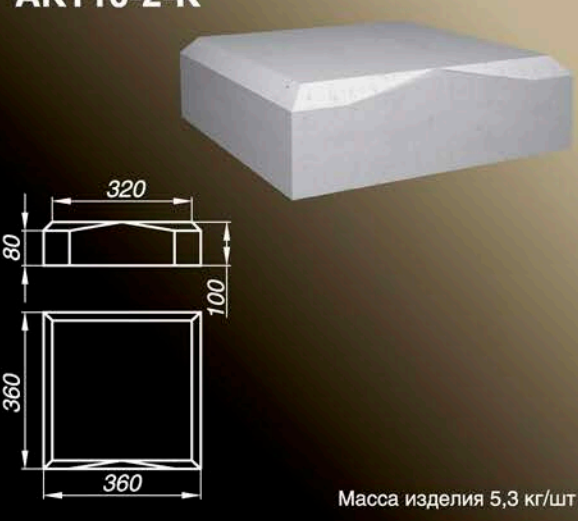


Масса изделия 5,3 кг/шт

## АКТ10-2-О

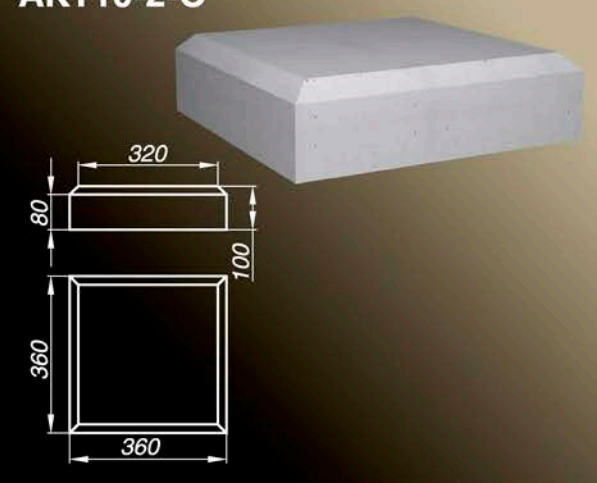


Масса изделия 5,2 кг/шт

## АКТ10-2-Р

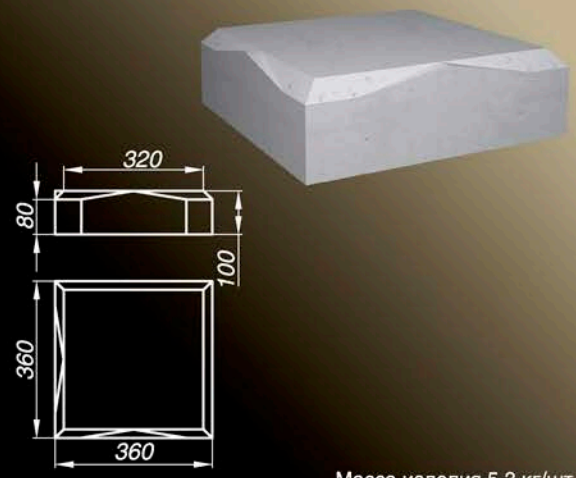


Масса изделия 5,3 кг/шт

## АКТ10-2-S

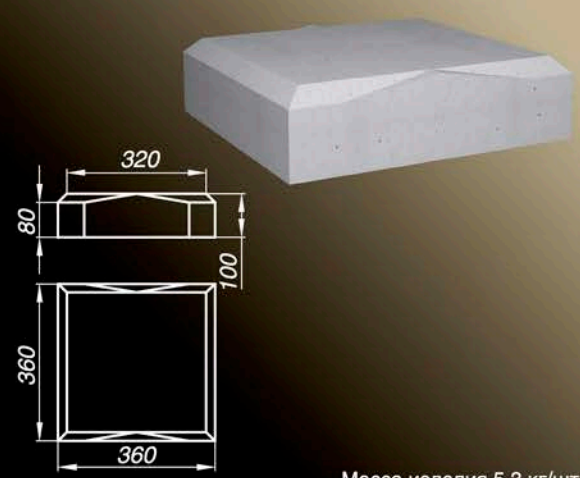


Масса изделия 5,3 кг/шт

## АКТ10-3-К

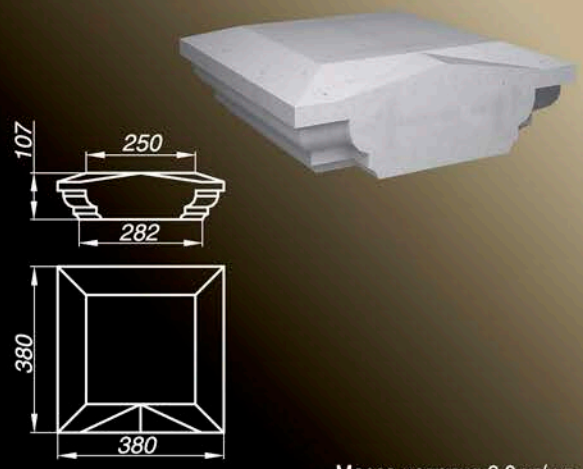


Масса изделия 6,0 кг/шт

## АКТ10-3-О

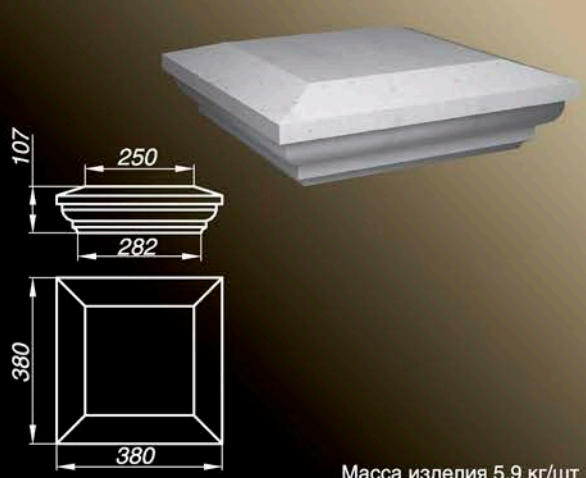


Масса изделия 5,9 кг/шт

## АКТ10-3-Р

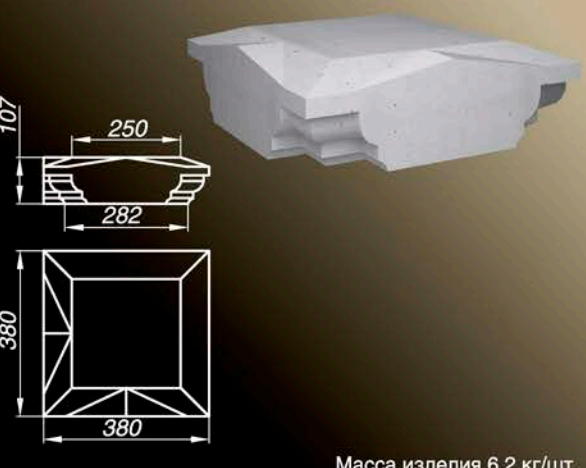


Масса изделия 6,2 кг/шт

## АКТ10-3-S

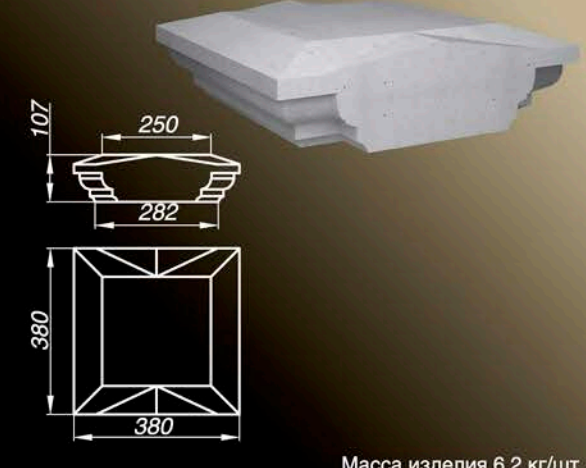


Масса изделия 6,2 кг/шт

## АКТ10-4-К

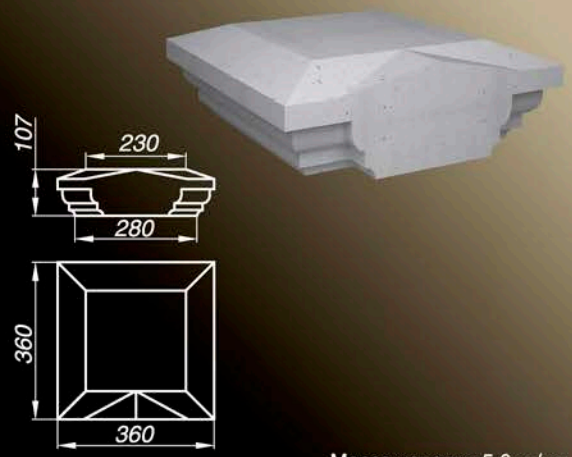


Масса изделия 5,6 кг/шт

## АКТ10-4-О

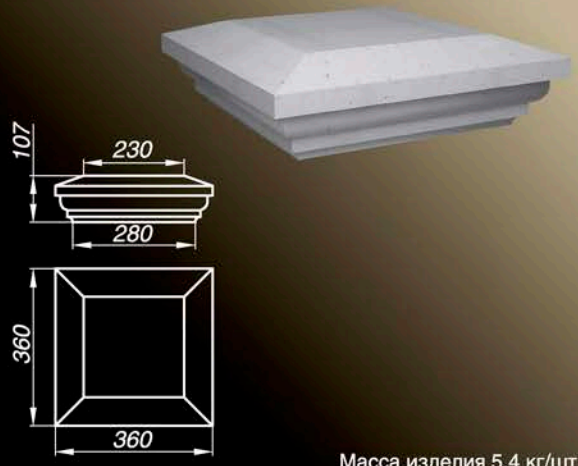


Масса изделия 5,4 кг/шт

## АКТ10-4-Р

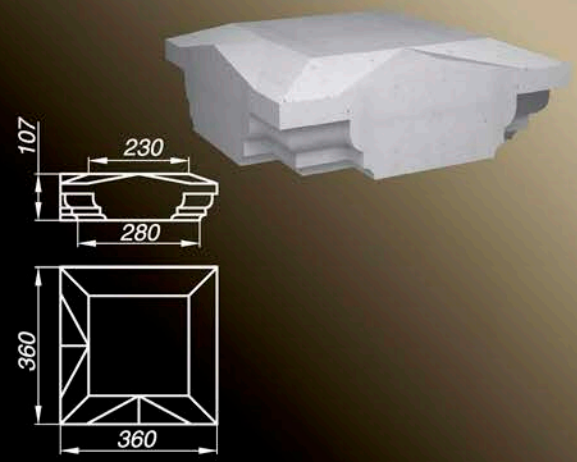


Масса изделия 5,7 кг/шт

## АКТ10-4-S

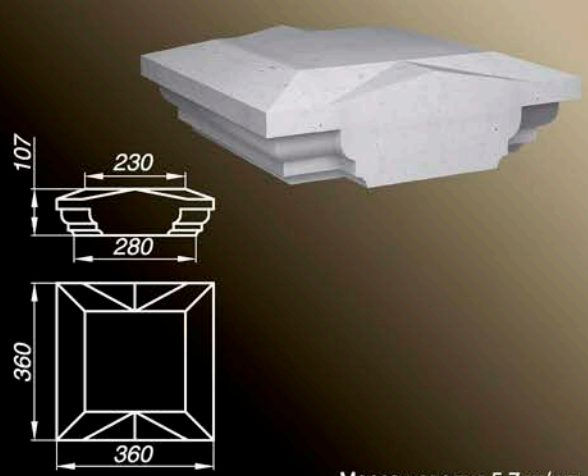


Масса изделия 5,7 кг/шт

## АКТ14-1-К

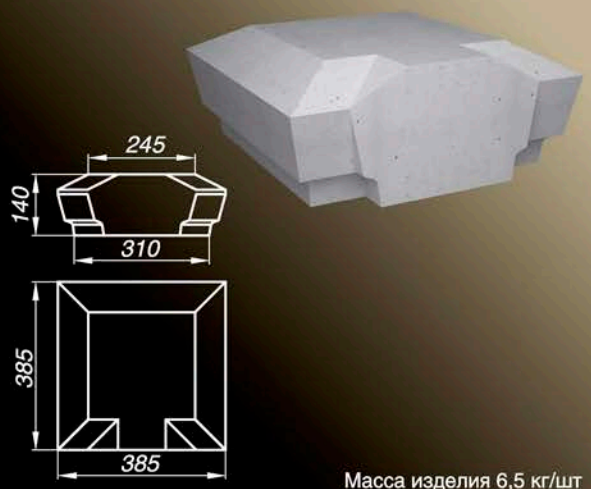


Масса изделия 6,5 кг/шт

## АКТ14-1-О




Масса изделия 6,3 кг/шт

## КРЫШКИ ТУМБ БАЛЮСТРАДЫ

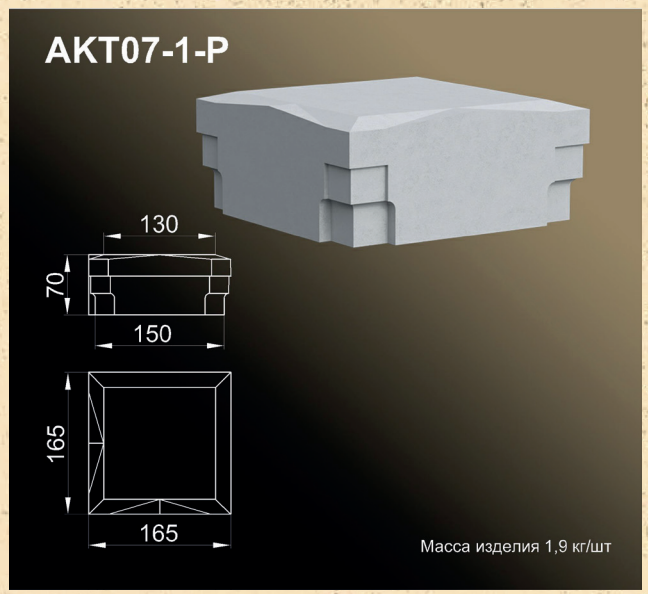


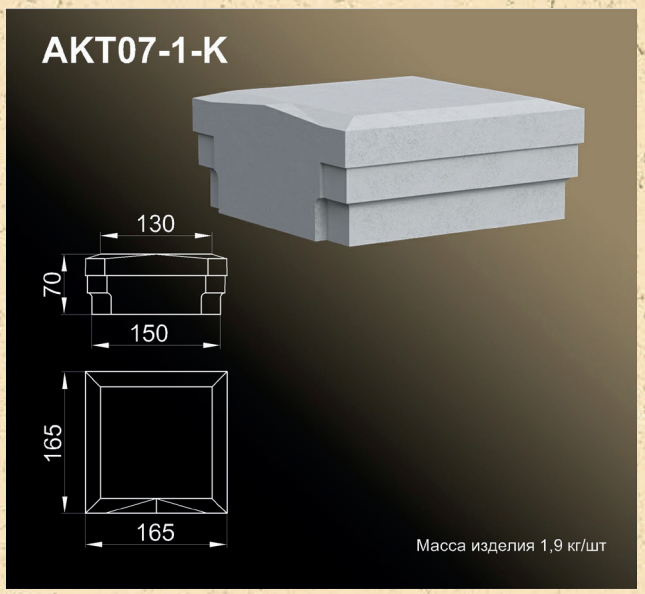


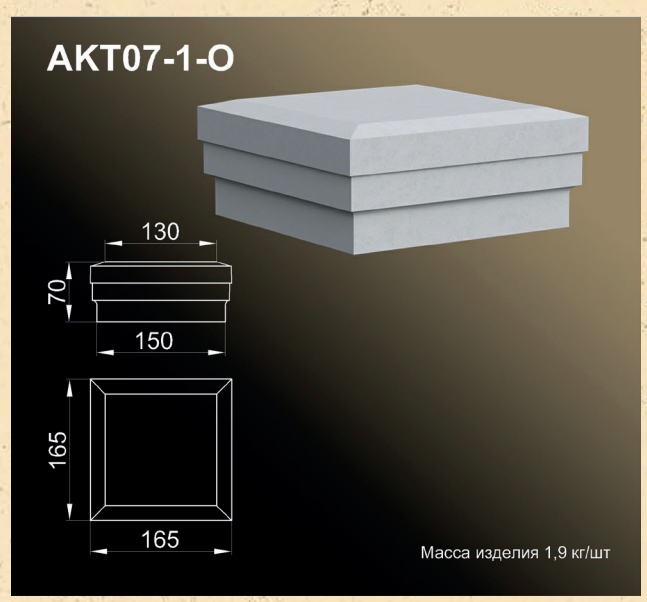


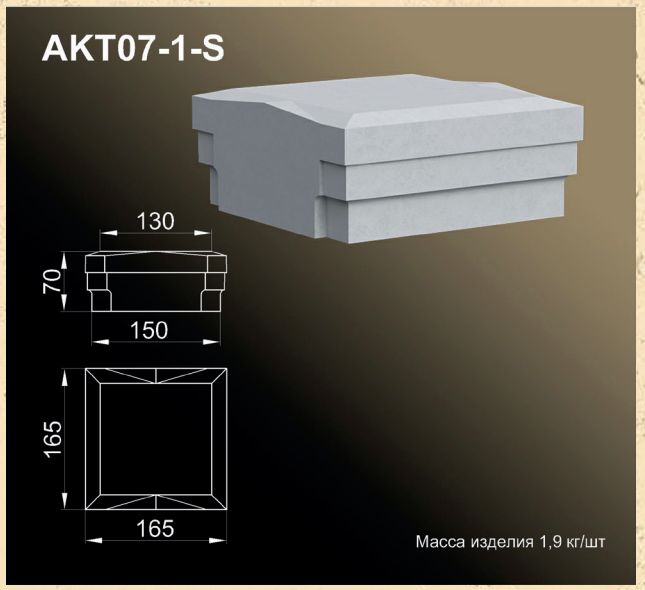

## АОТ10-1-К

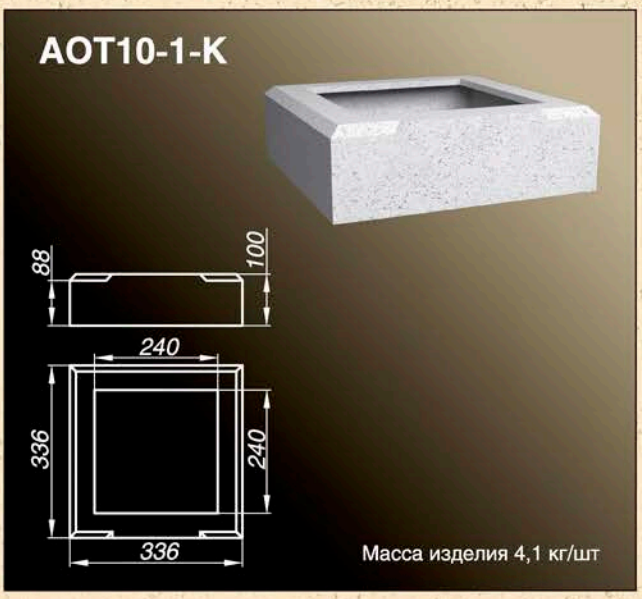


Масса изделия 4,1 кг/шт

## АОТ10-1-О

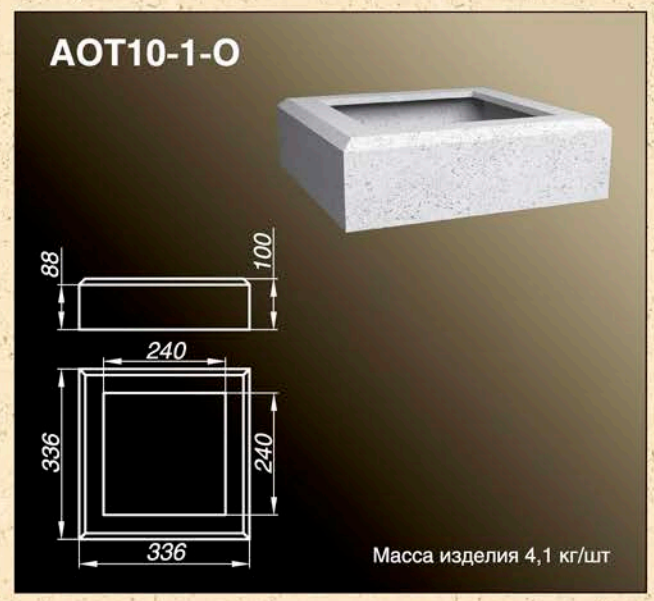


Масса изделия 4,1 кг/шт

## АОТ10-1-Р




Масса изделия 4,1 кг/шт

## АОТ10-1-S

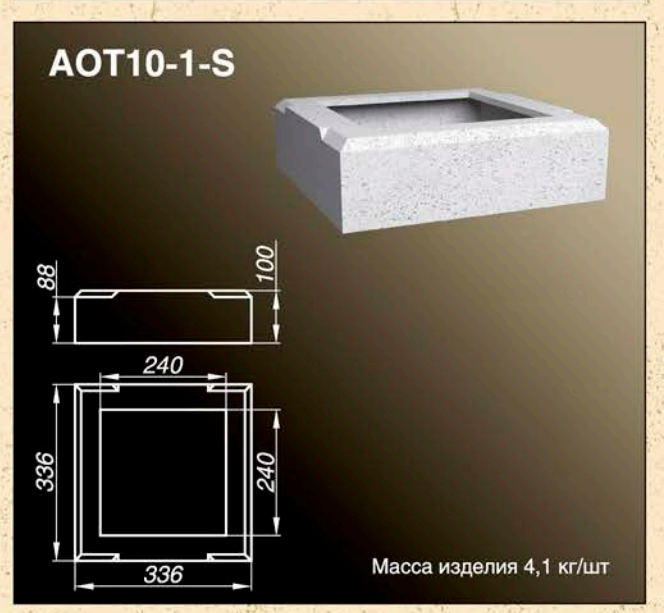


Масса изделия 4,1 кг/шт

## АОТ10-2-К




Масса изделия 4,2 кг/шт

## АОТ10-2-О




Масса изделия 4,2 кг/шт

## АОТ10-2-Р

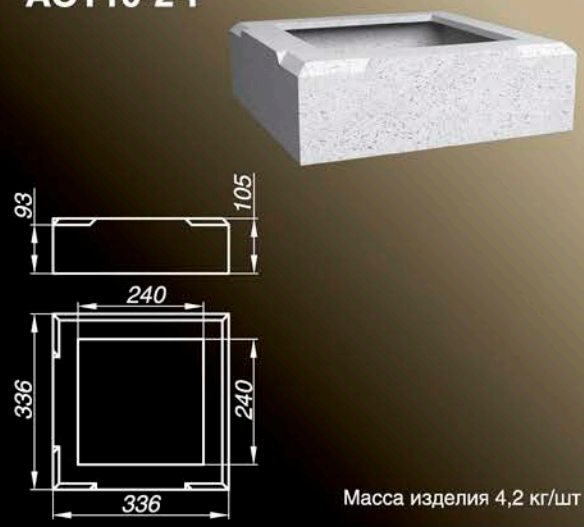


Масса изделия 4,2 кг/шт

## АОТ10-2-S




Масса изделия 4,2 кг/шт

## АОТ11-1-К

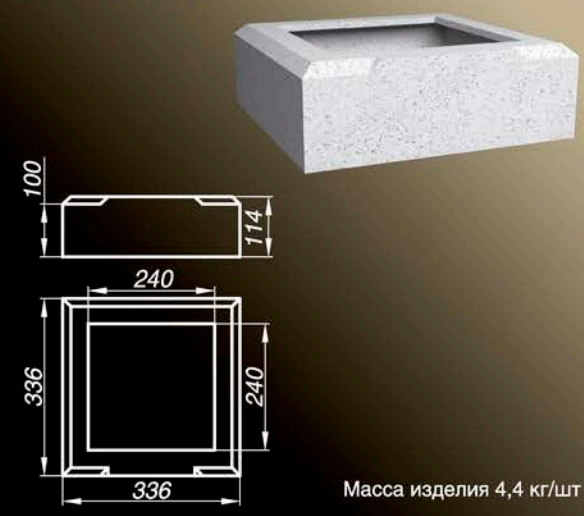


Масса изделия 4,4 кг/шт

## АОТ11-1-О

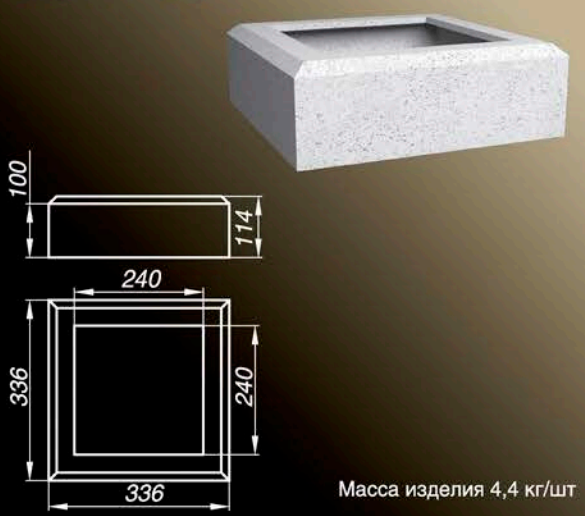


Масса изделия 4,4 кг/шт

## АОТ11-1-Р

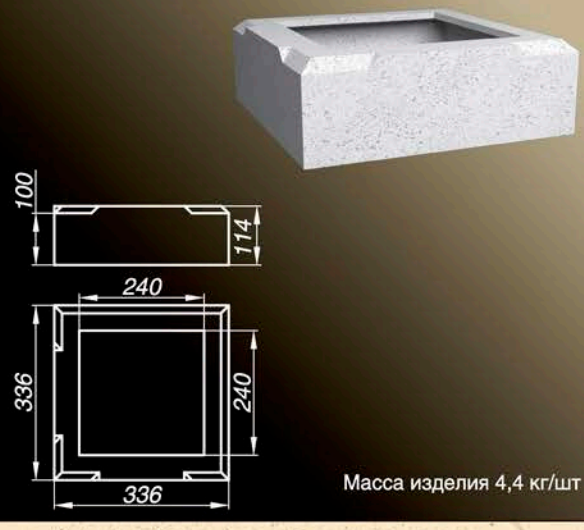


Масса изделия 4,4 кг/шт

## АОТ11-1-S

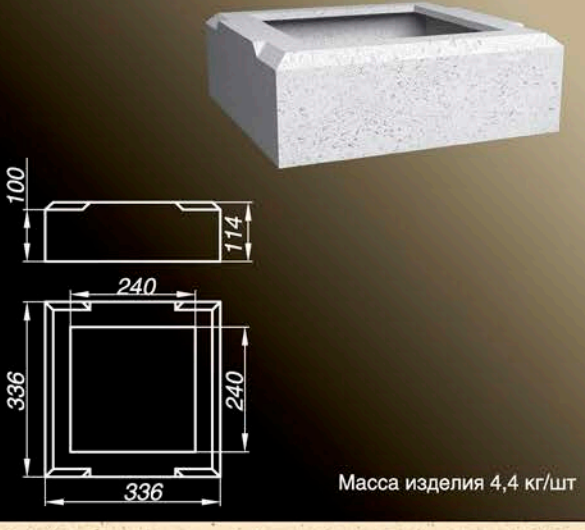


Масса изделия 4,4 кг/шт

## АОТ11-2-К




Масса изделия 4,3 кг/шт

## АОТ11-2-О




Масса изделия 4,2 кг/шт

## АОТ11-2-Р




Масса изделия 4,3 кг/шт

## АОТ11-2-S




Масса изделия 4,3 кг/шт

## АОТ12-1-К




Масса изделия 4,5 кг/шт

## АОТ12-1-О




Масса изделия 4,4 кг/шт

## АОТ12-1-Р




Масса изделия 4,5 кг/шт

## АОТ12-1-S




Масса изделия 4,5 кг/шт

## АОТ12-2-К




Масса изделия 4,5 кг/шт

## АОТ12-2-О




Масса изделия 4,5 кг/шт

## АОТ12-2-Р




Масса изделия 4,5 кг/шт

## АОТ12-2-S




Масса изделия 4,5 кг/шт

## АОТ13-1-К




Масса изделия 4,8 кг/шт

## АОТ13-1-О

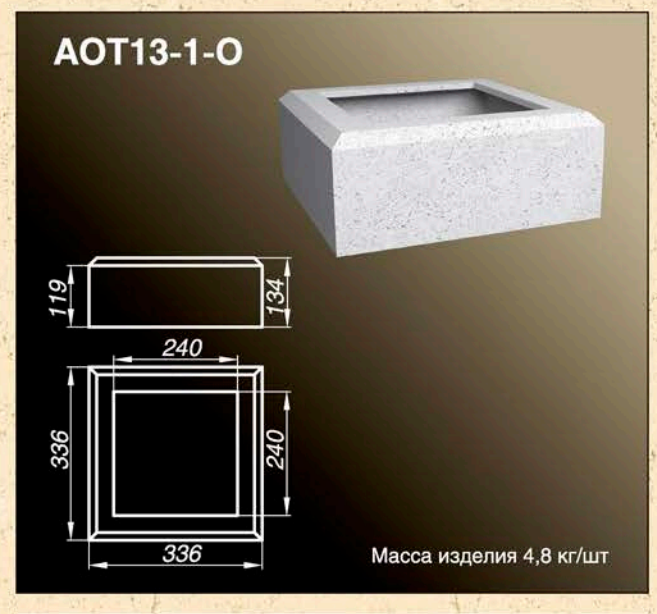


Масса изделия 4,8 кг/шт

## АОТ13-1-Р

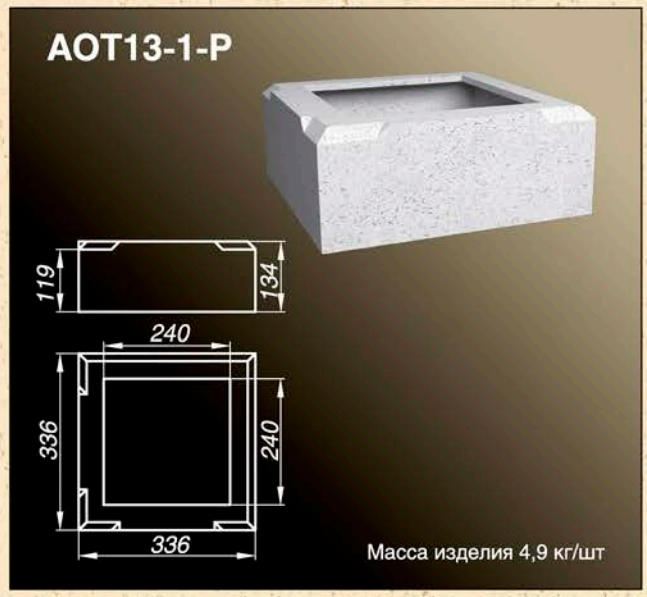


Масса изделия 4,9 кг/шт

## АОТ13-1-S

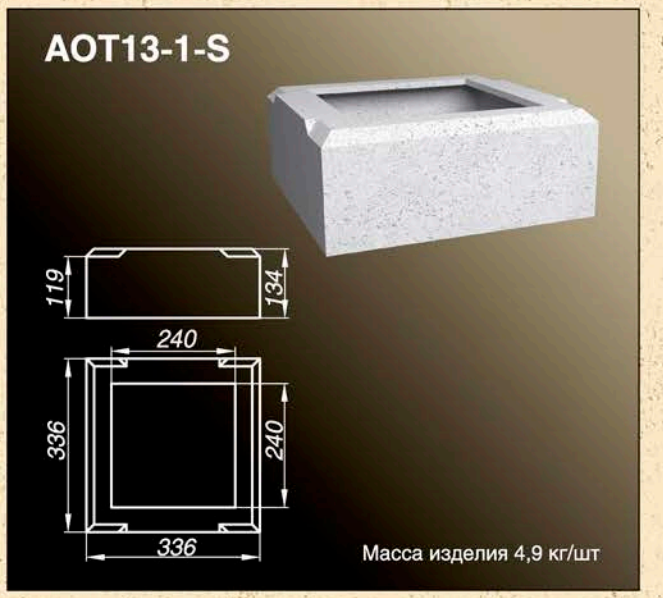


Масса изделия 4,9 кг/шт

## АОТ16-1-К

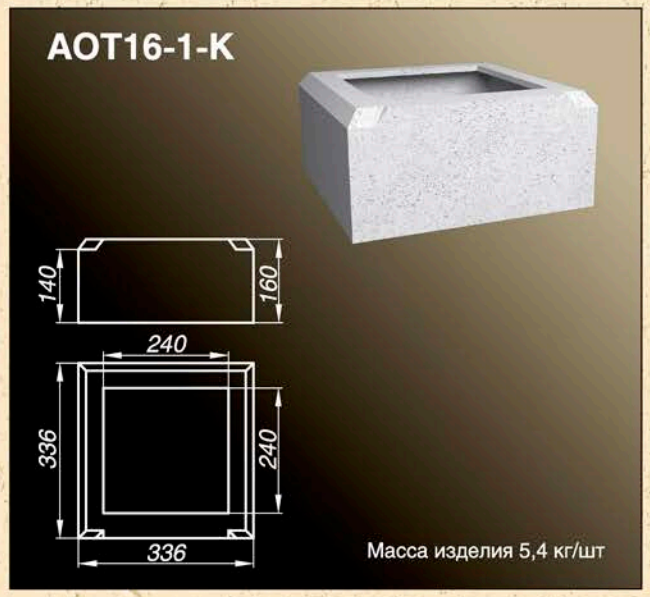


Масса изделия 5,4 кг/шт

## АОТ16-1-О

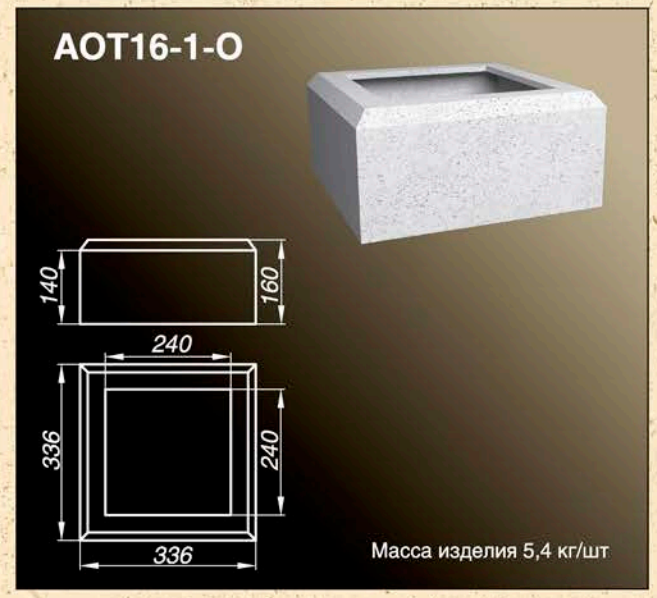


Масса изделия 5,4 кг/шт

## АОТ16-1-P

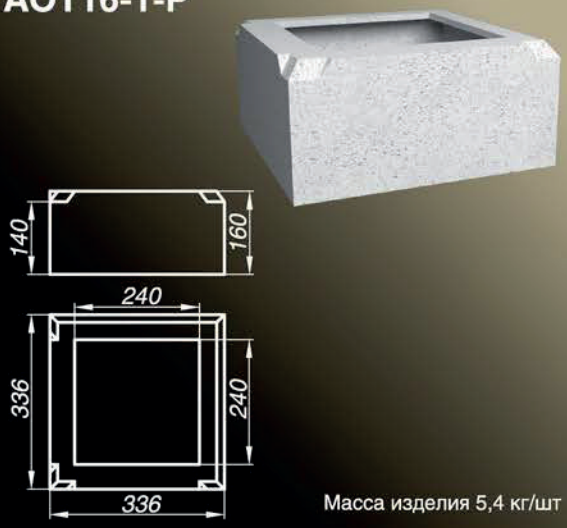


Масса изделия 5,4 кг/шт

## АОТ16-1-S




Масса изделия 5,4 кг/шт

## АОТ10-1-О

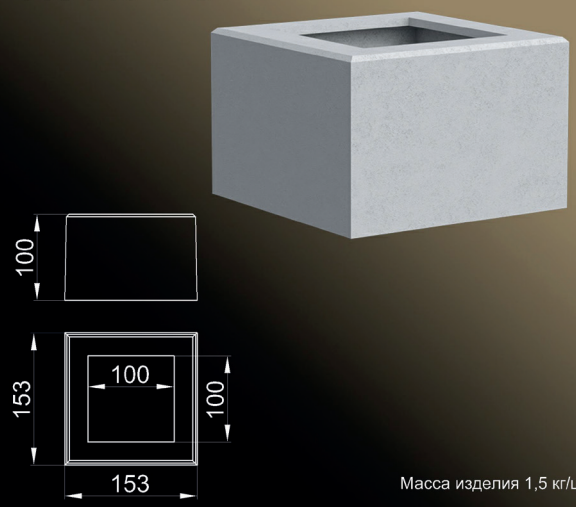


Масса изделия 1,5 кг/шт

## АОТ10-1-P

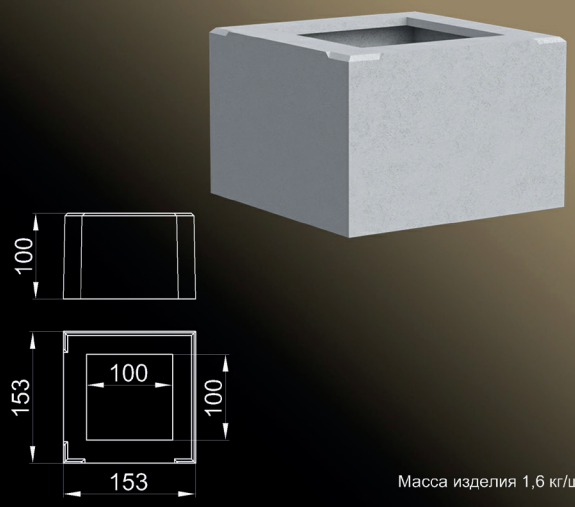


Масса изделия 1,6 кг/шт

## АОТ10-1-S

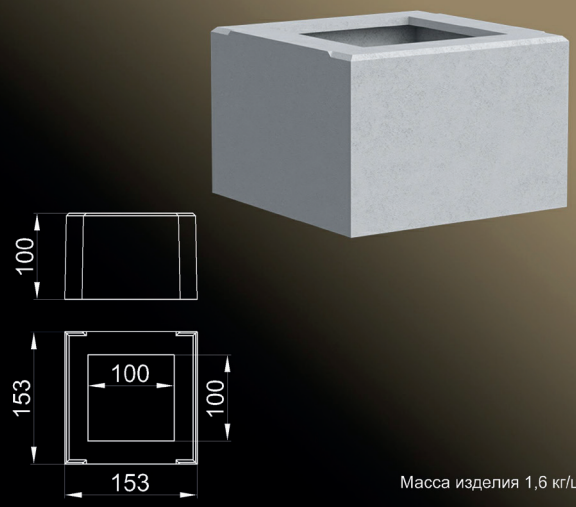


Масса изделия 1,6 кг/шт

## АОТ10-1-K

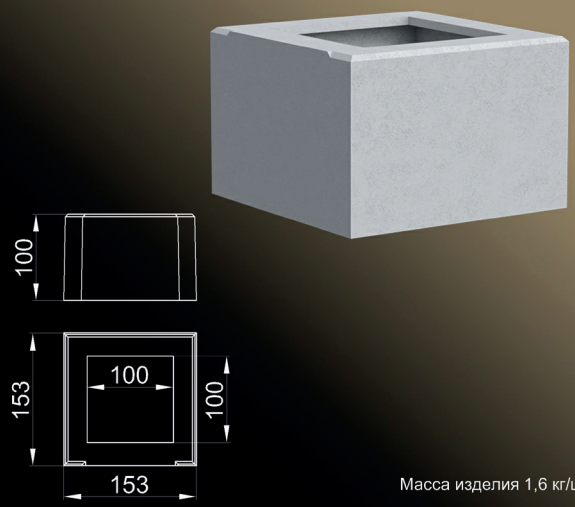


Масса изделия 1,6 кг/шт

## АОВ10-1



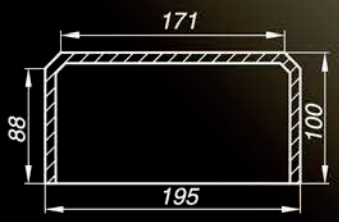


Масса изделия 7,1 кг/м погонный

## АОВ10-2



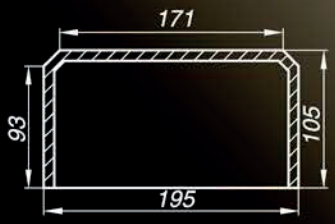


Масса изделия 7,3 кг/м погонный

## АОВ11-1



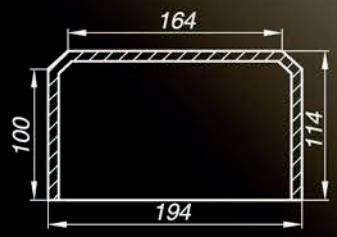


Масса изделия 7,6 кг/м погонный

## АОВ11-2



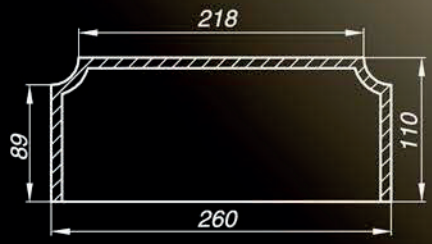


Масса изделия 8,8 кг/м погонный



## АКS50-1

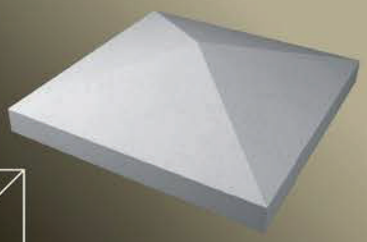

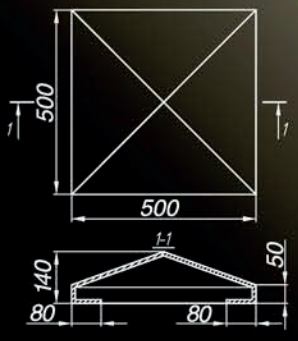


Масса изделия 9 кг/шт



## АОВ12-1

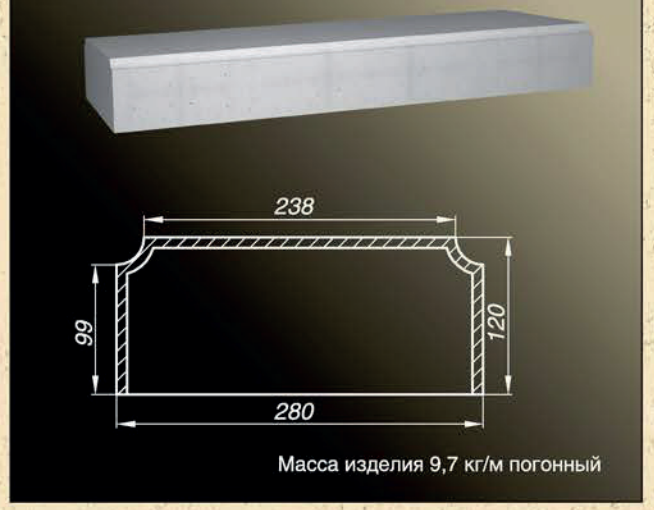


Масса изделия 9,7 кг/м погонный

## АОВ12-2

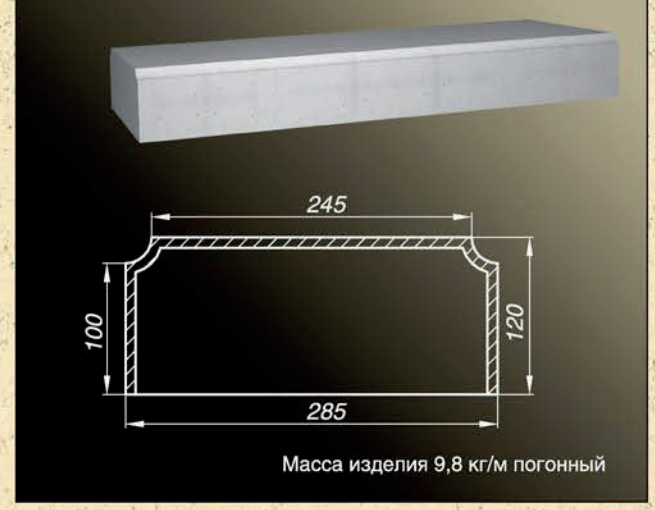


Масса изделия 9,8 кг/м погонный

## АОВ13-1




Масса изделия 8,8 кг/м погонный

## АОВ16-1

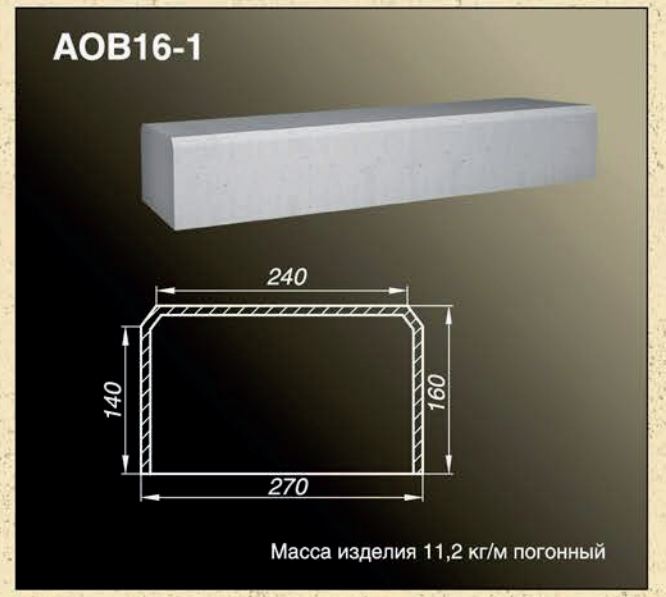


Масса изделия 11,2 кг/м погонный



## АОВ10-3

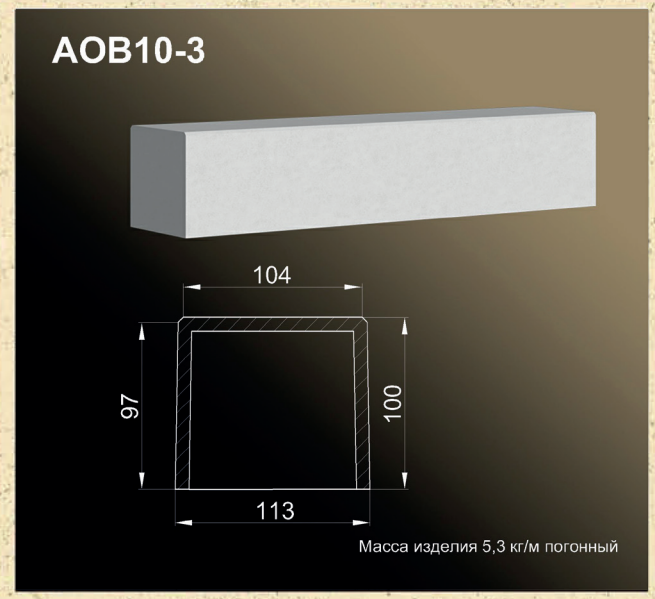


Масса изделия 5,3 кг/м погонный

## ABL55-1

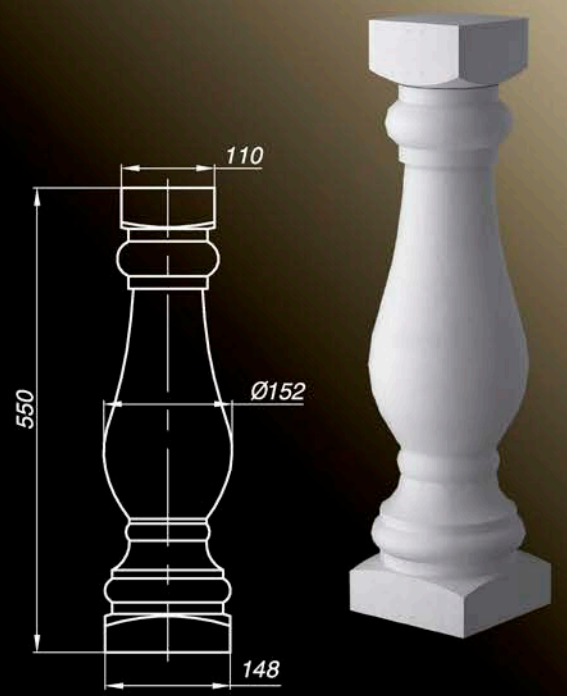


Масса изделия 4,3 кг/шт

## ABL66-1

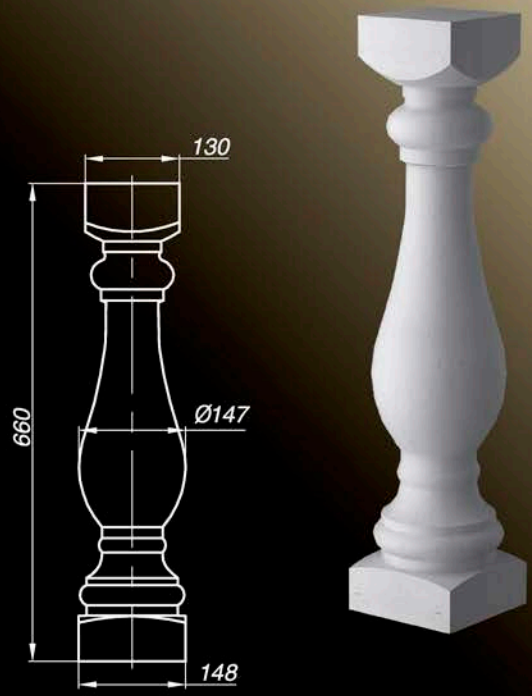


Масса изделия 5,5 кг/шт

## ABL66-2

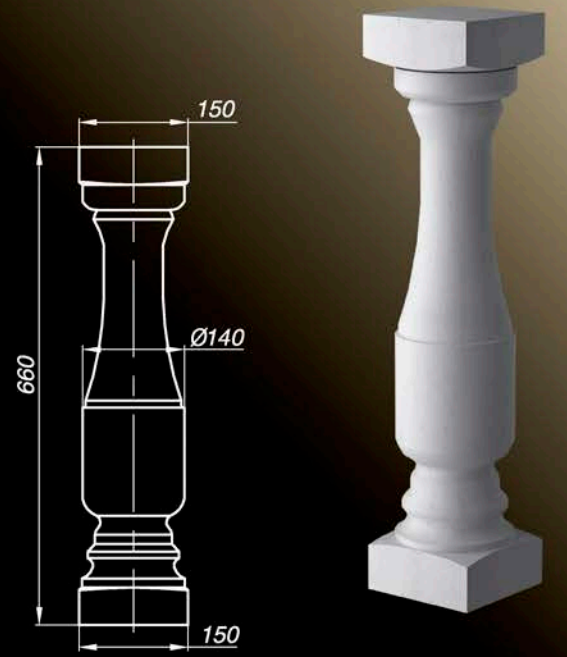


Масса изделия 5,7 кг/шт

## ABL70-1

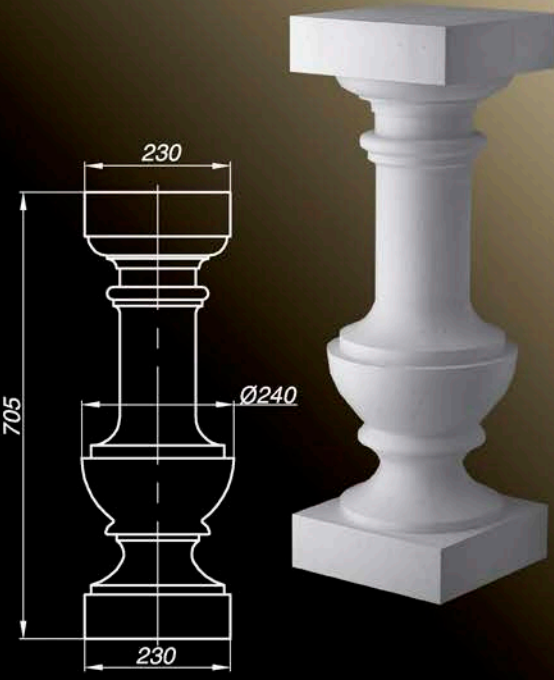


Масса изделия 10,6 кг/шт



**Все балясины могут поставляться половинками**

## ABL78-1

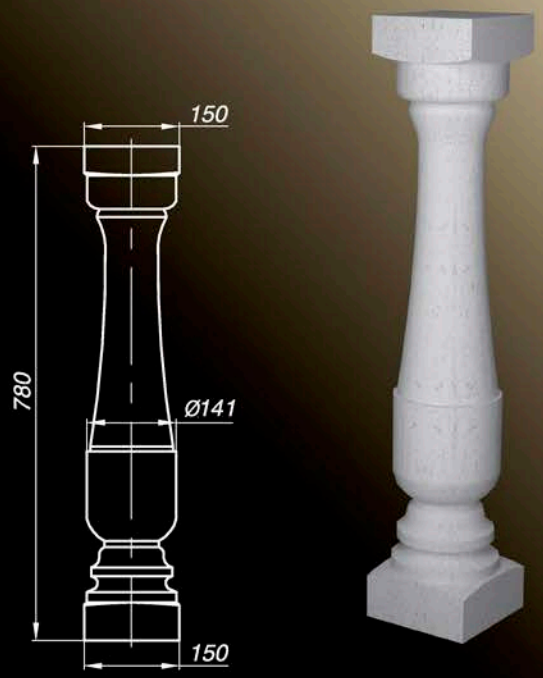


Масса изделия 6,3 кг/шт

## ABL78-2

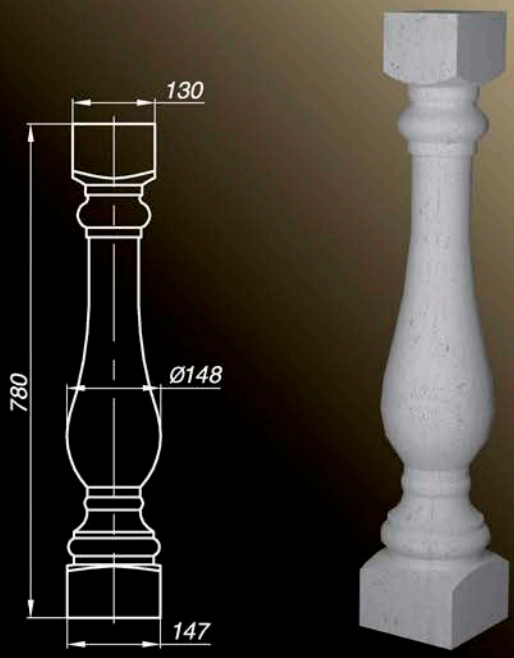


Масса изделия 6,2 кг/шт

## ABL78-3

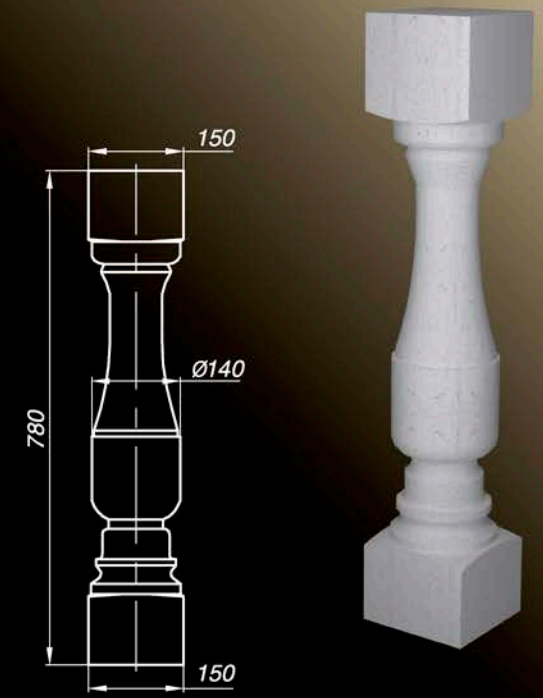


Масса изделия 6,9 кг/шт

## ABL78-4

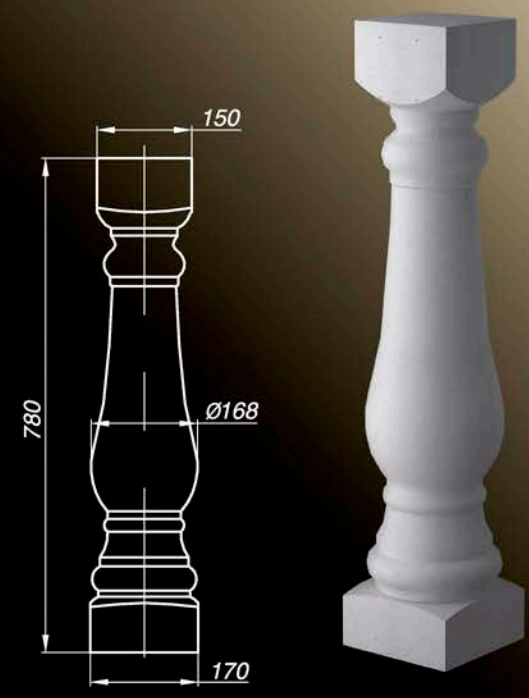


Масса изделия 6,8 кг/шт

**Все балясины могут поставляться половинками**

## ABL78-5

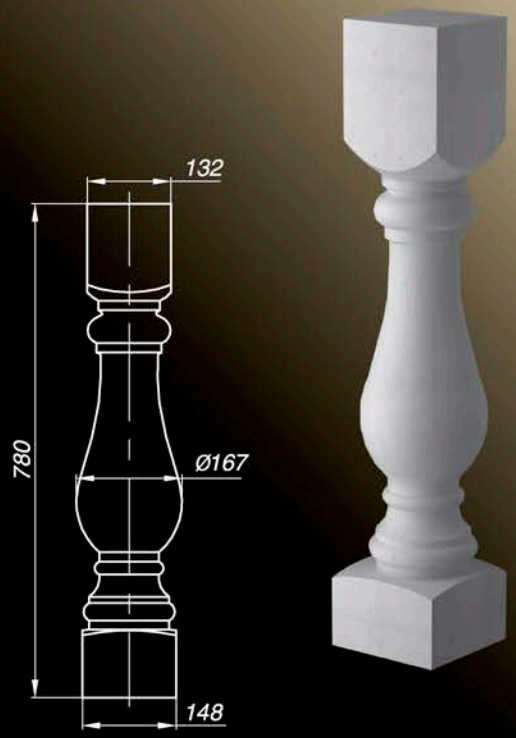


Масса изделия 6,7 кг/шт

## ABL78-6

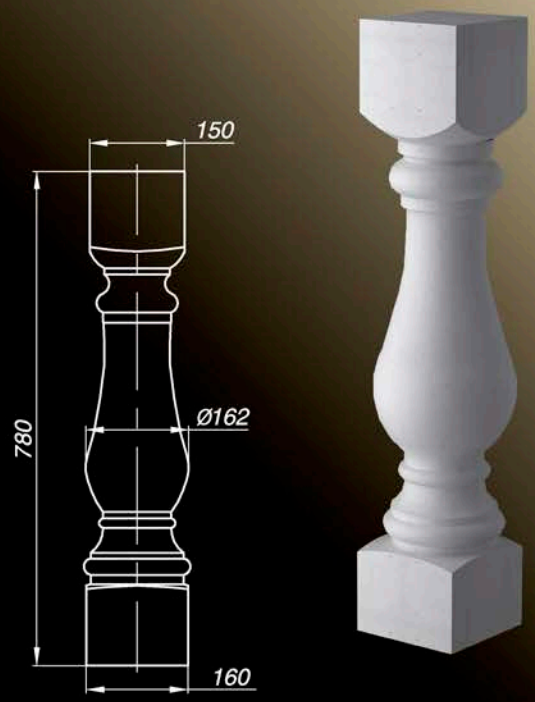


Масса изделия 7,8 кг/шт

## ABL78-7

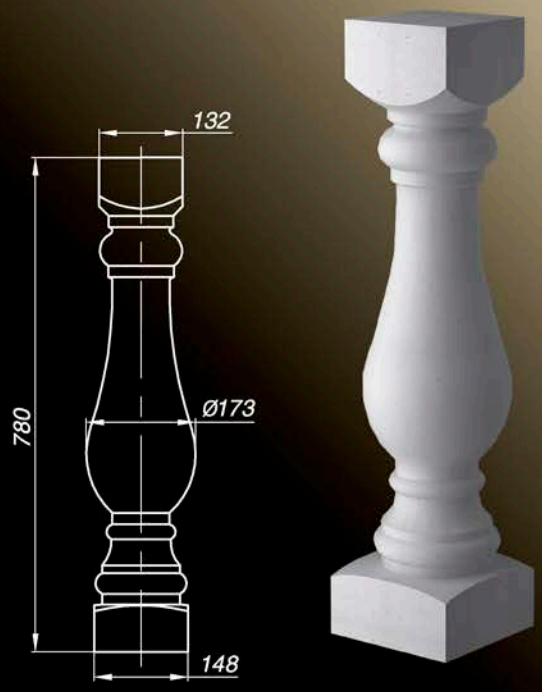


Масса изделия 6,8 кг/шт

## ABL78-8

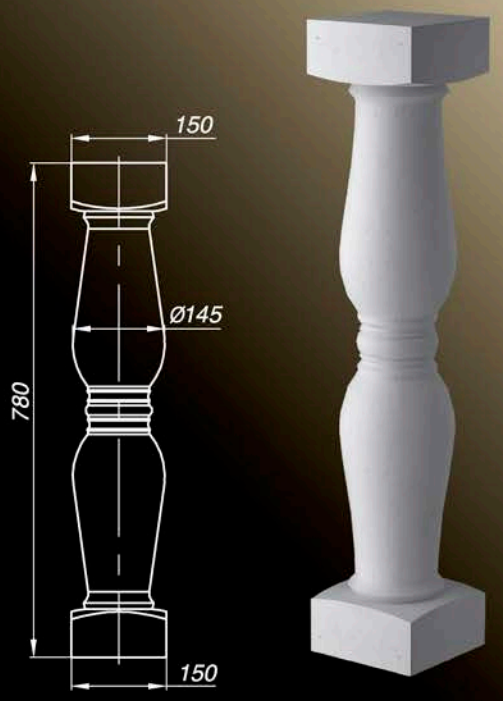


Масса изделия 6,6 кг/шт



**Все балясины могут поставляться половинками**

## ABL66-3

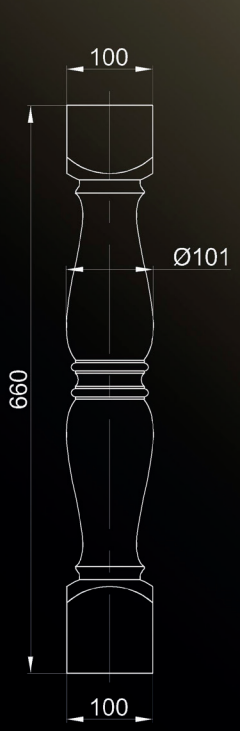




Масса изделия 3,7 кг/шт

## ABL66-4

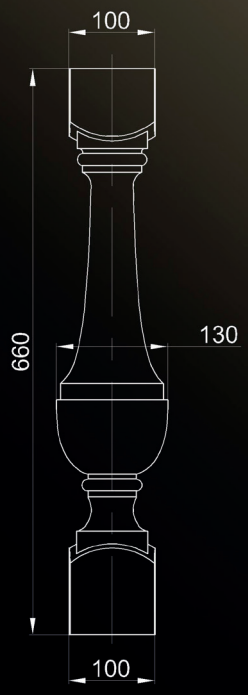




Масса изделия 4,1 кг/шт

## ABL66-5






Масса изделия 4,5 кг/шт

## ABL66-6

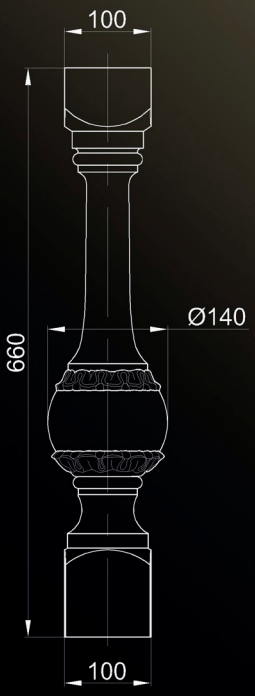




Масса изделия 3,6 кг/шт

## ABL66-7

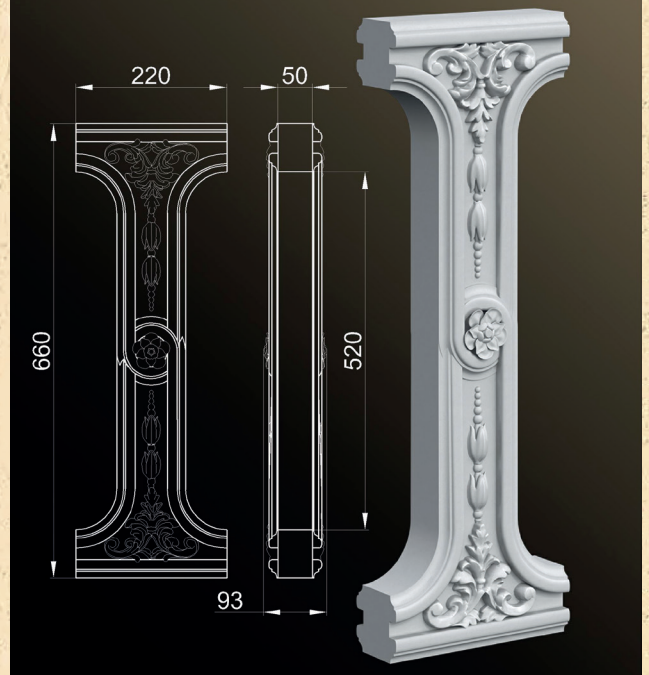


Масса изделия 6,9 кг/шт

## ABL66-8

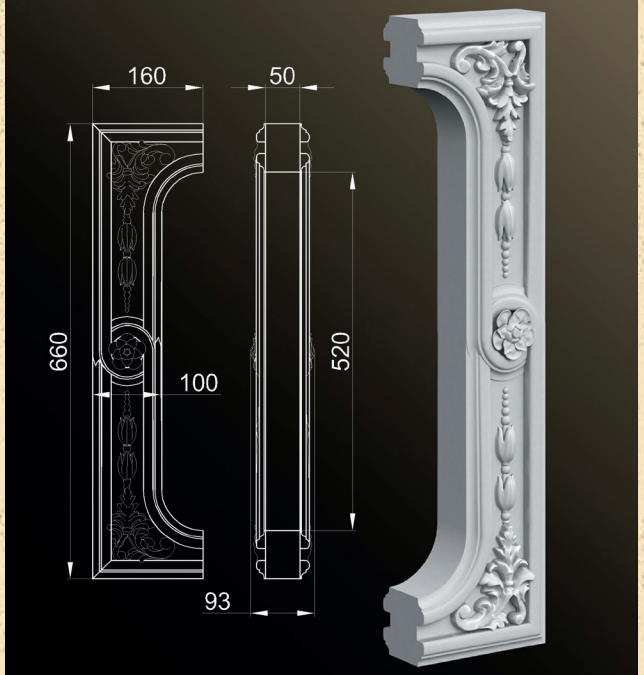


Масса изделия 6 кг/шт

## ABL78-9

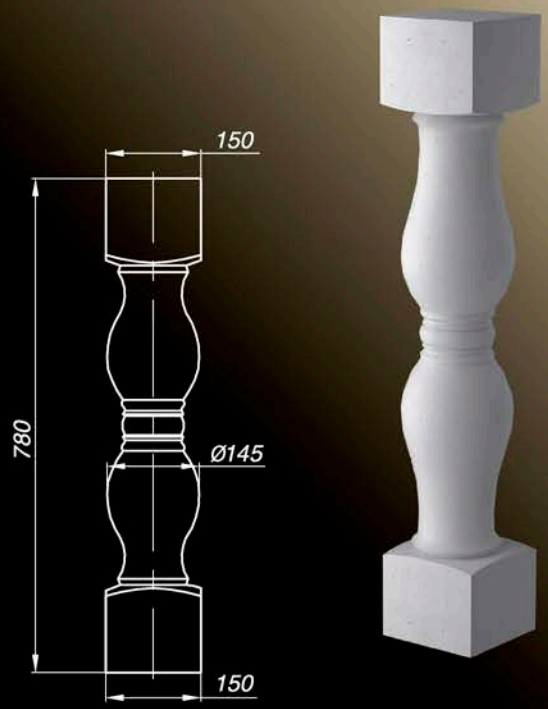


Масса изделия 7,2 кг/шт

## ABL78-10

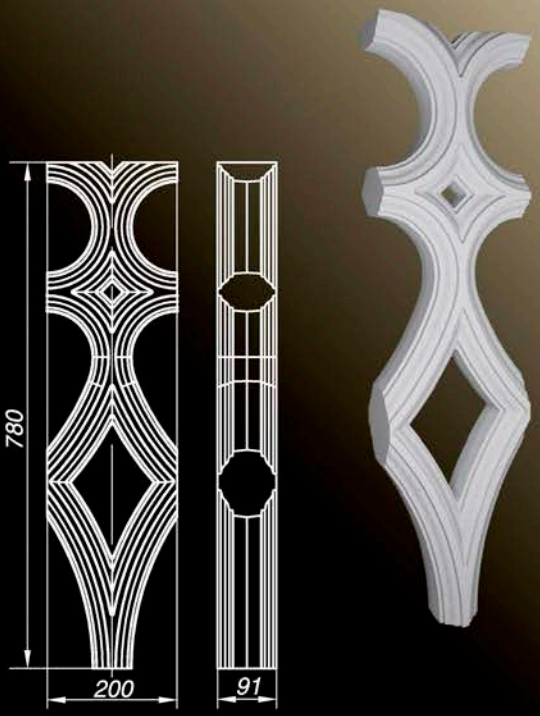


Масса изделия 6,0 кг/шт

## ABL78-11

** Данная балясина предлагается для использования на лестницах (высота ступеней 100 мм)*

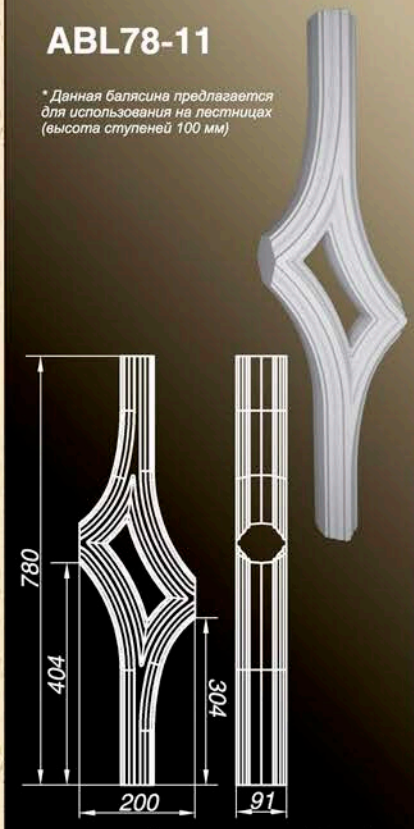


Масса изделия 4,7 кг/шт

## ASF150-1

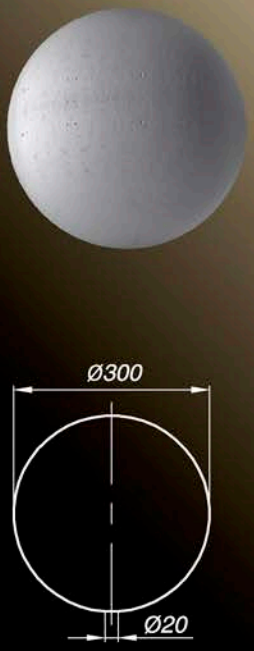


Масса изделия 4,8 кг/шт

## AOG33-1




Масса изделия 4,4 кг/шт

**Все балясины могут поставляться половинками**

## AOG35-1




Масса изделия 12,4 кг/шт

## AOG40-1




Масса изделия 6,2 кг/шт

## AOG42-1

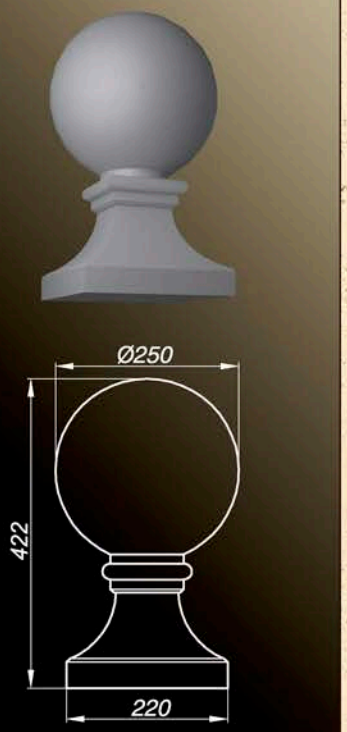


Масса изделия 6,5 кг/шт

## AOG45-1




Масса изделия 10,8 кг/шт

## AOG54-1




Масса изделия 9,6 кг/шт

## AOG62-1

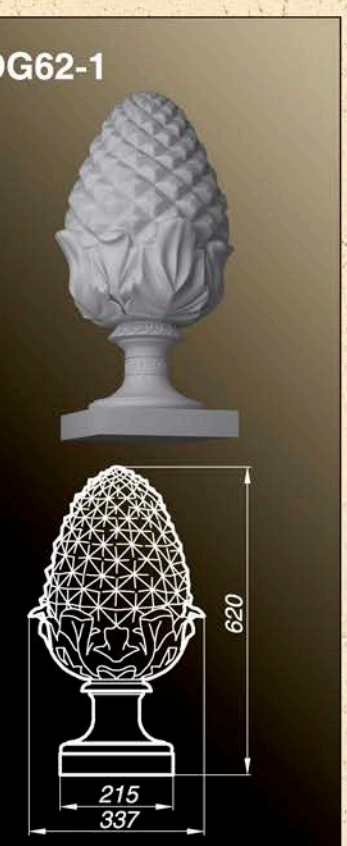


Масса изделия 8,4 кг/шт

## АРВ07-1

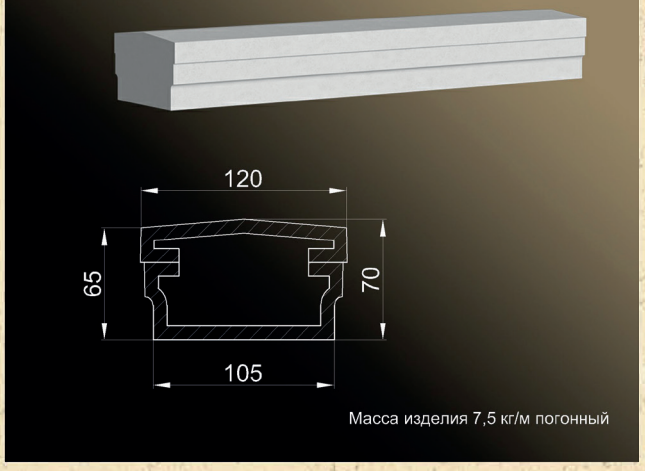


Масса изделия 7,5 кг/м погонный

## АРВ10-1




Масса изделия 12,2 кг/м погонный

## АРВ10-2

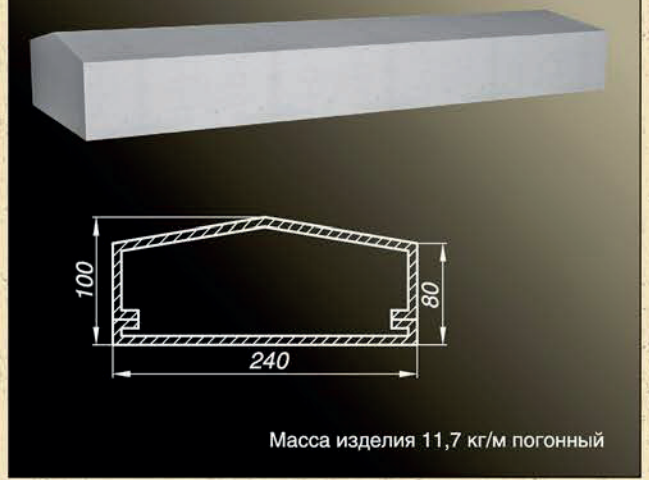


Масса изделия 11,7 кг/м погонный

## АРВ10-3

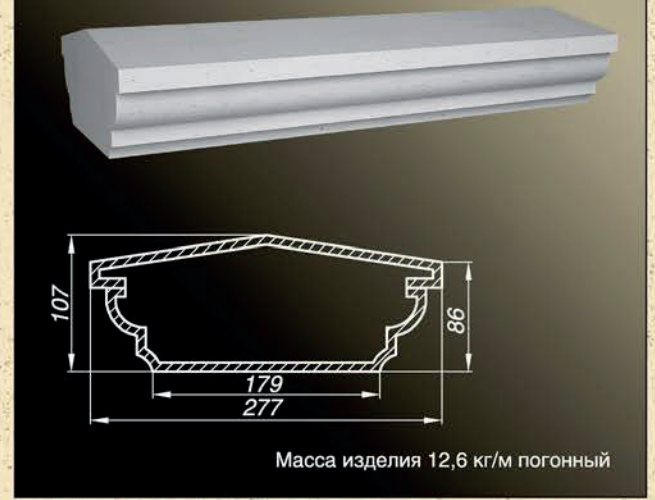


Масса изделия 12,6 кг/м погонный

## АРВ10-4

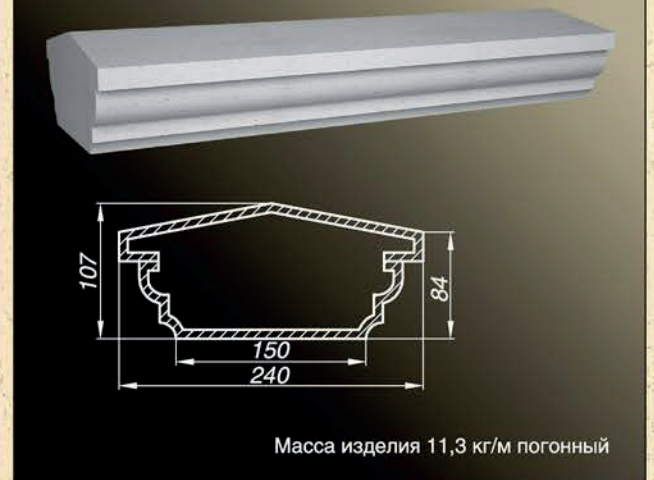


Масса изделия 11,3 кг/м погонный

## АРВ14-1




Масса изделия 12,5 кг/м погонный

ABD-

## ДОБАВОЧНЫЕ ДЕТАЛИ БАЛЯСИН

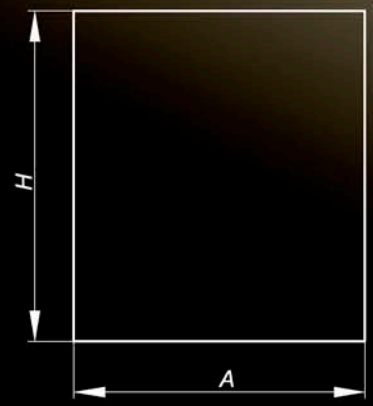




| Наименование артикула | ABD-110 | ABD-130 | ABD-132 | ABD-150 |
|---|---|---|---|---|
| **H** высота добавочной детали балясины, мм | 150 | 150 | 150 | 150 |
| **A** ширина добавочной детали балясины, мм | 110 | 130 | 132 | 150 |

## ВАРИАНТ ИСПОЛЬЗОВАНИЯ ДОБАВОЧНЫХ ДЕТАЛЕЙ БАЛЯСИН








*Пример использования полубалясин для обрамления окон*

Arhio®
since 2005

# Колонны, пилястры



## AKL115-1

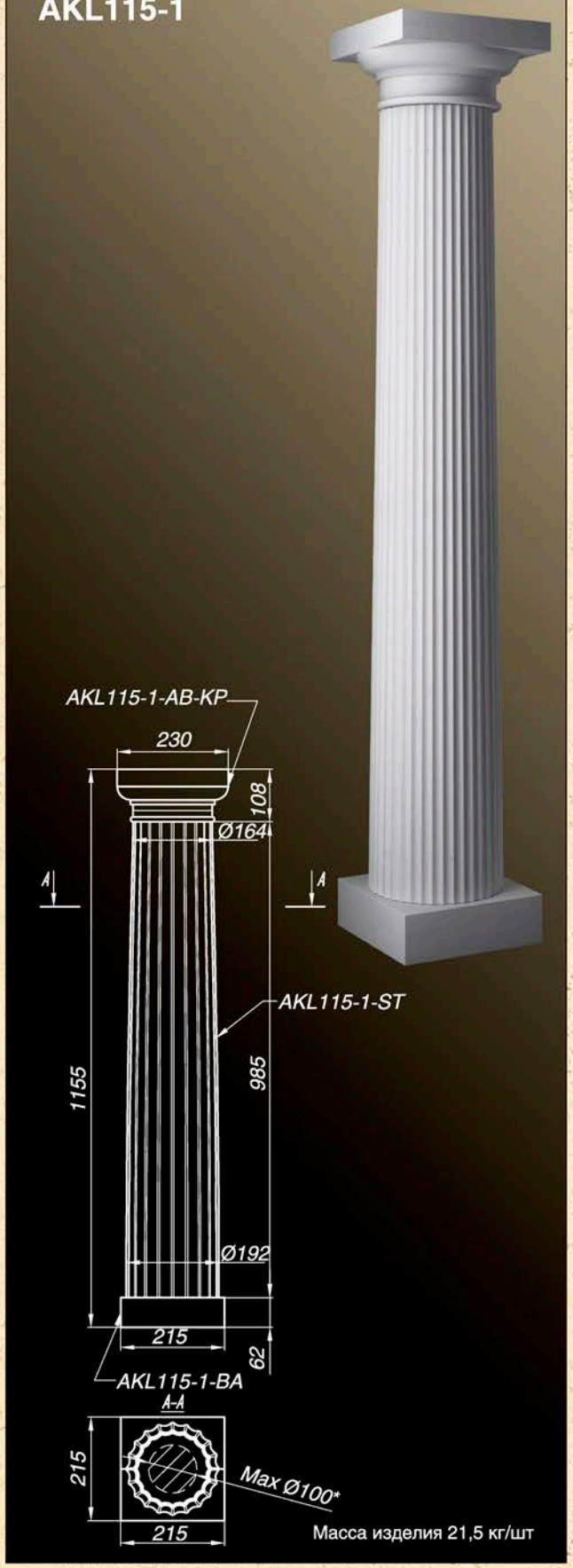


Масса изделия 21,5 кг/шт

## AKL200-1

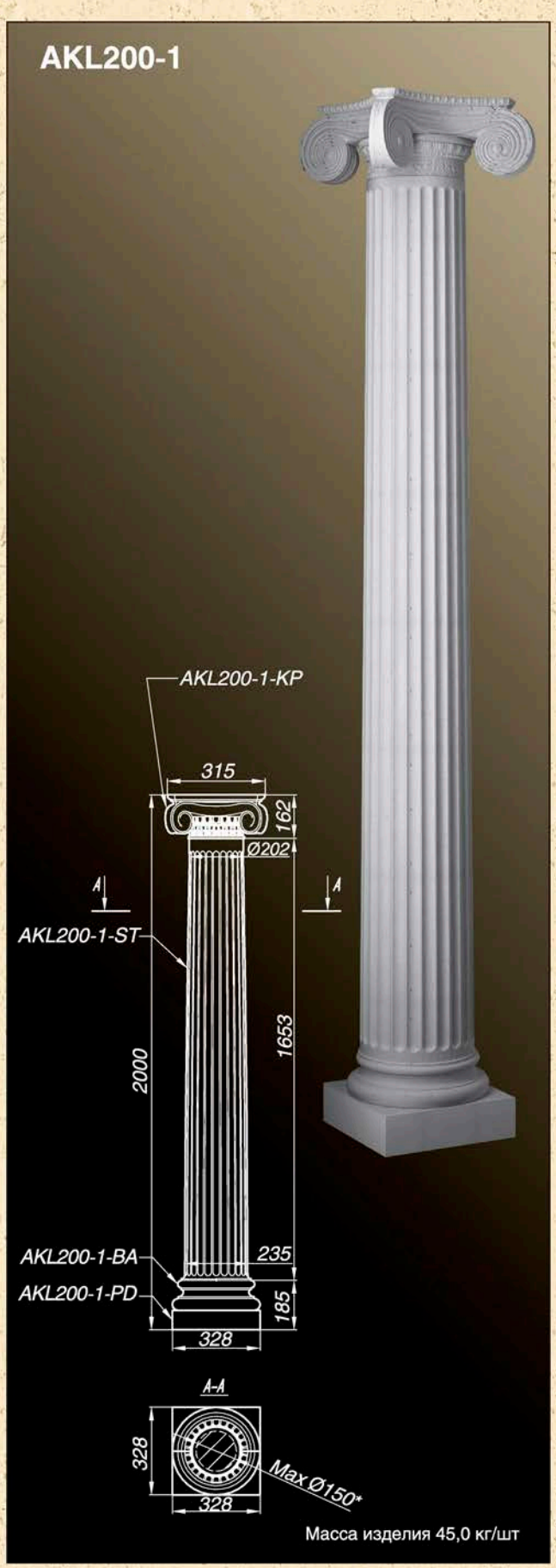


Масса изделия 45,0 кг/шт



**Все колонны могут быть выполнены в виде полуколонн**

## AKL210-1

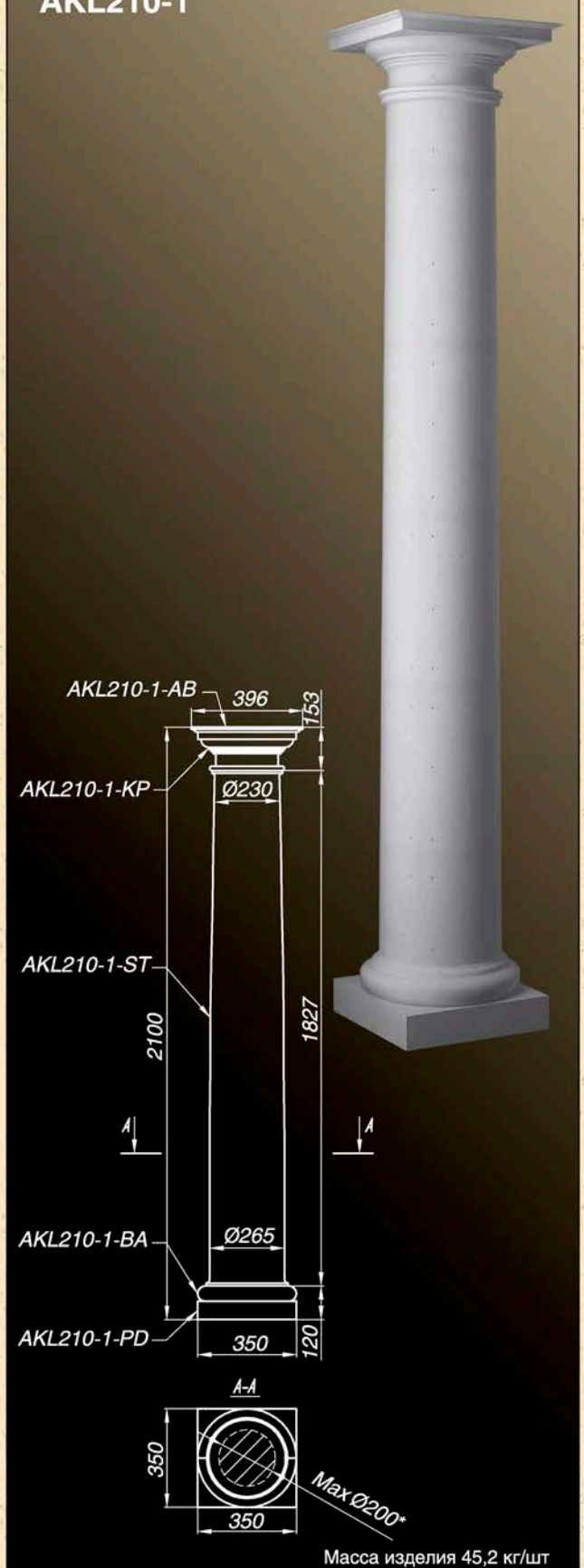


Масса изделия 45,2 кг/шт

## AKL230-1

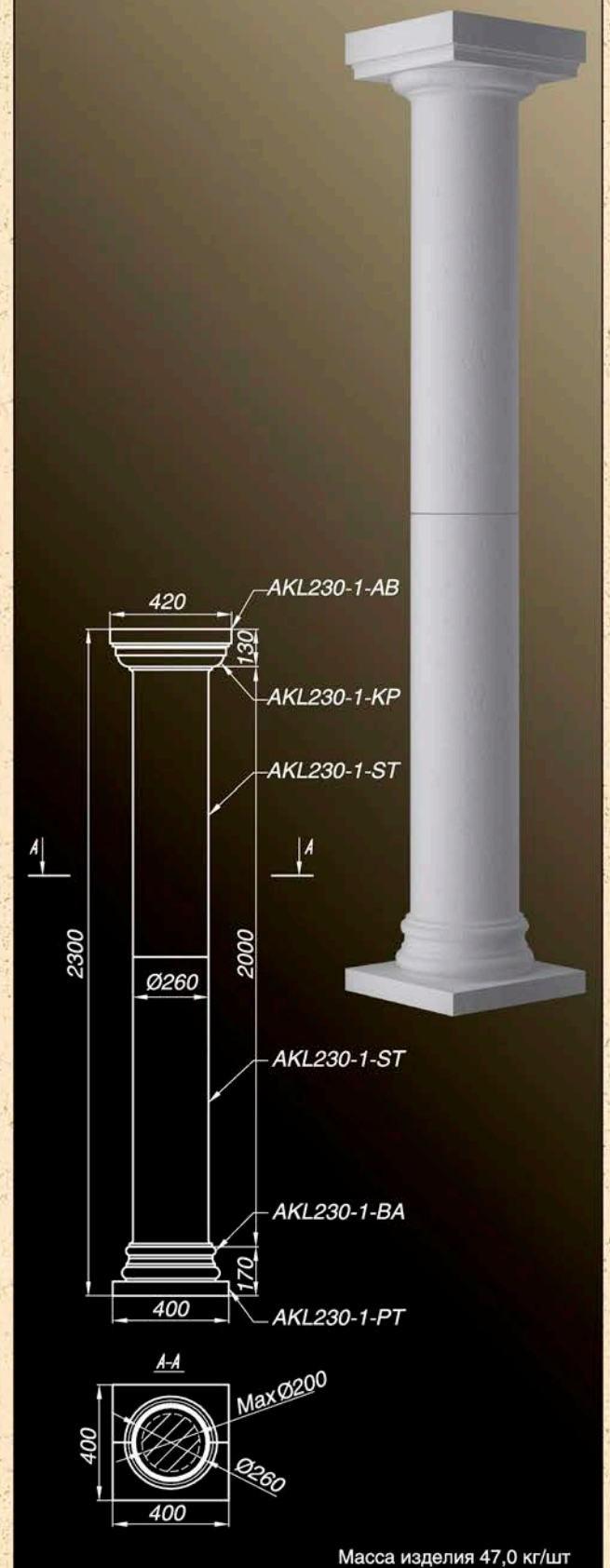


Масса изделия 47,0 кг/шт

**Размер, помеченный * – max Ø опорного столба**

## AKL230-2

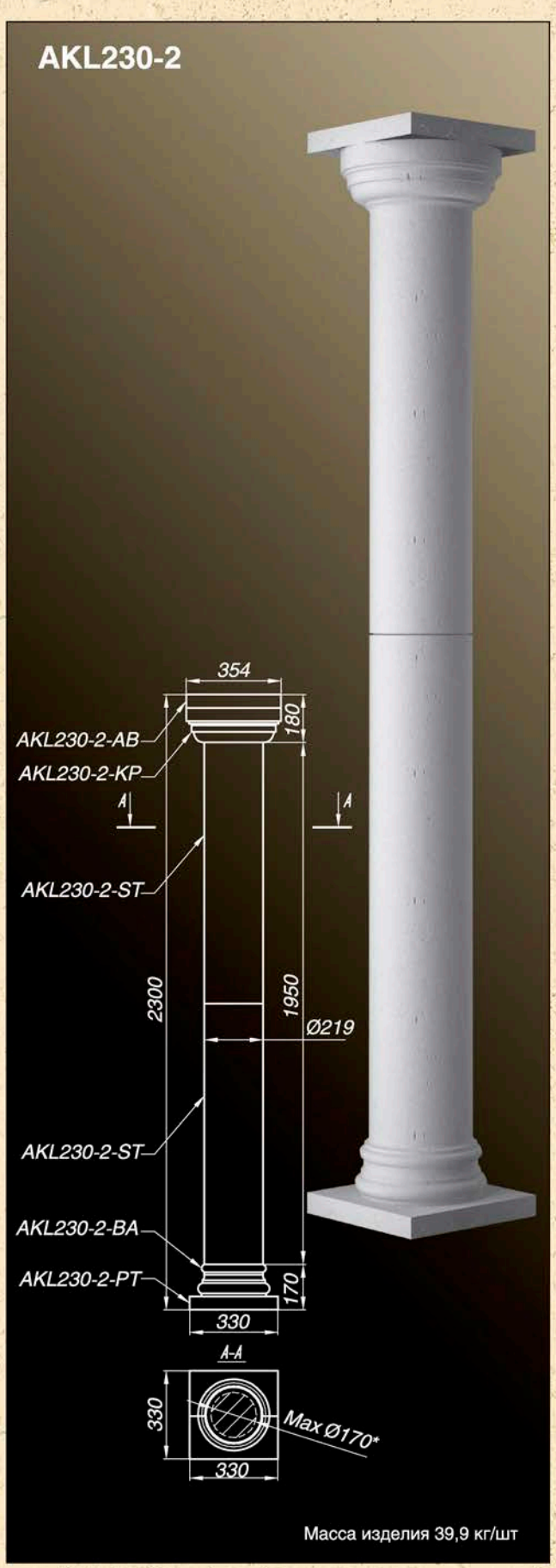


Масса изделия 39,9 кг/шт

## AKL254-1

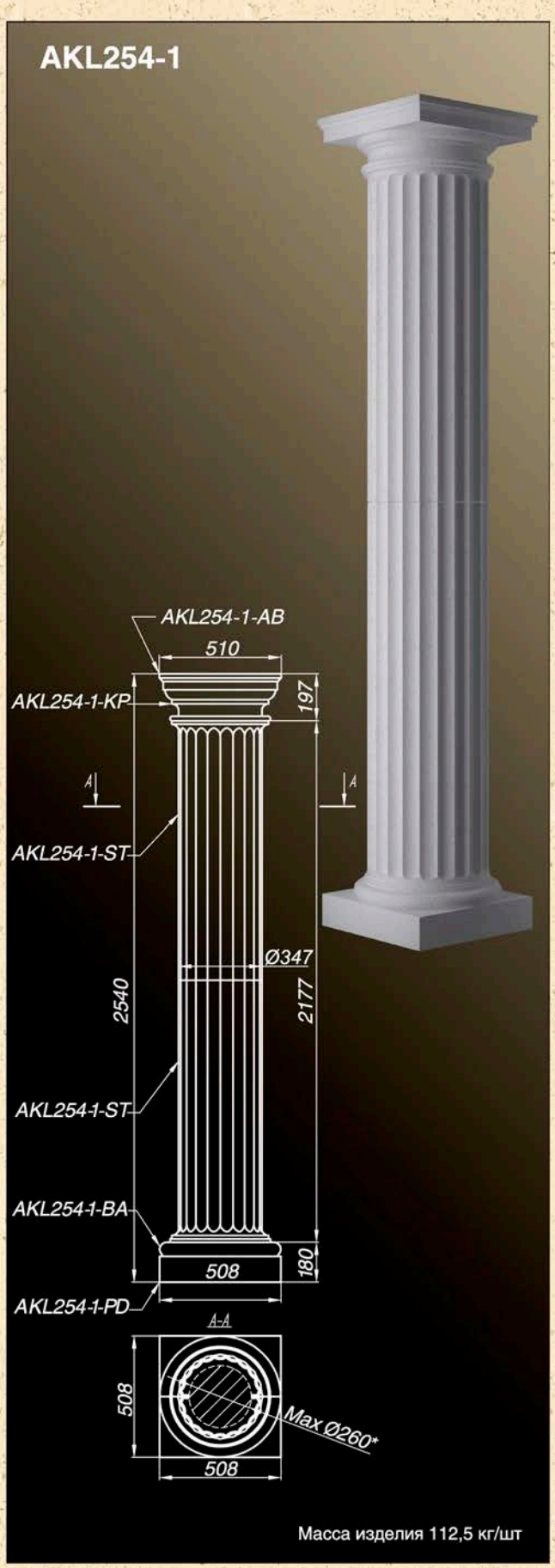


Масса изделия 112,5 кг/шт



**Все колонны могут быть выполнены в виде полуколонн**

## AKL261-1

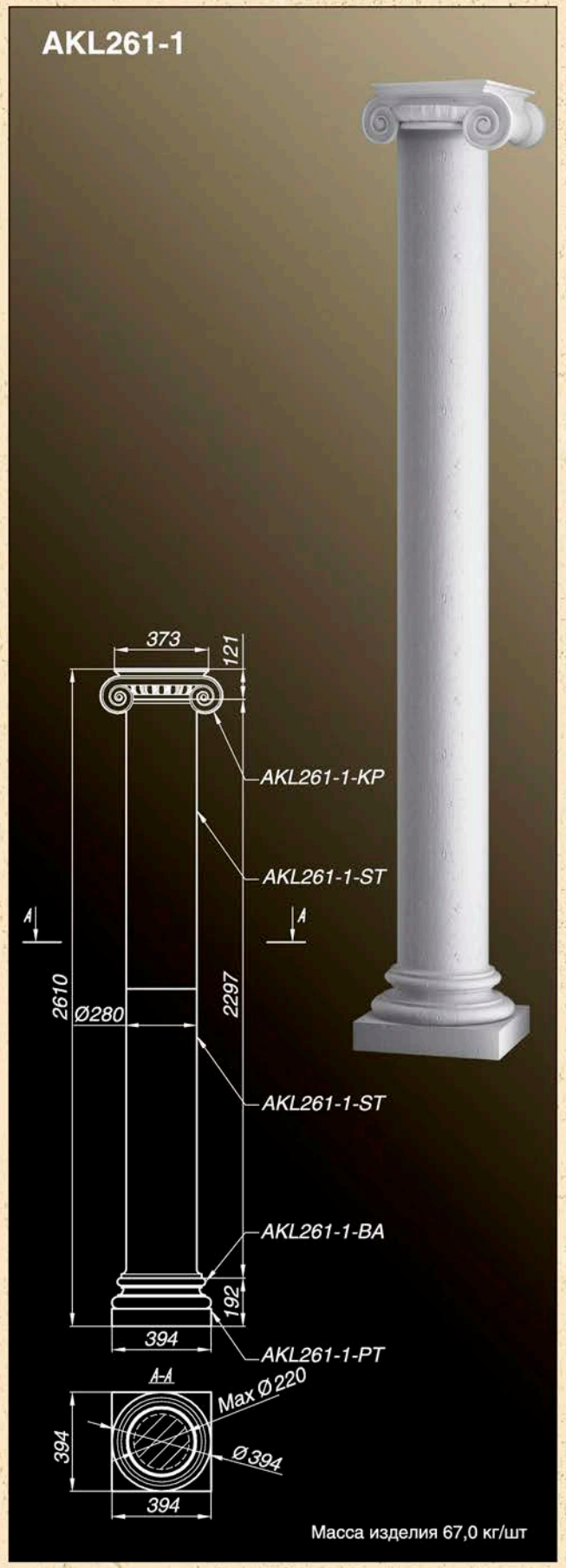


Масса изделия 67,0 кг/шт

## AKL279-1

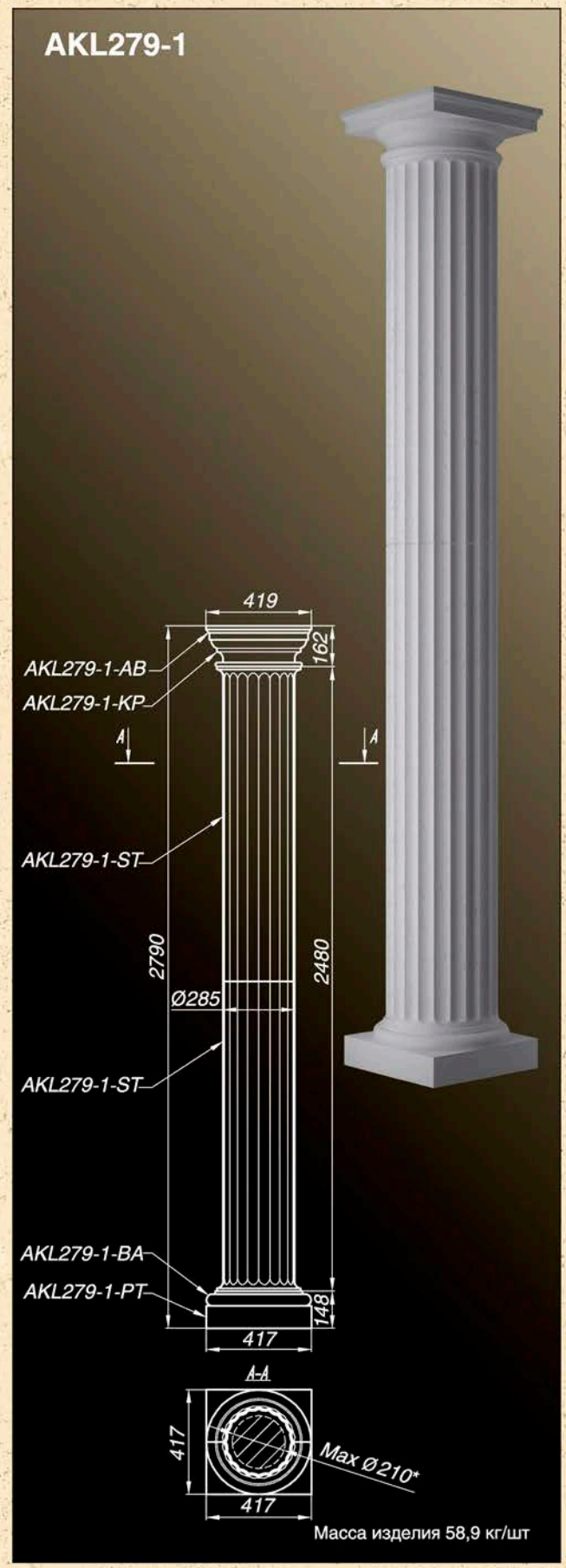


Масса изделия 58,9 кг/шт

**Размер, помеченный * – max Ø опорного столба**

## AKL280-1

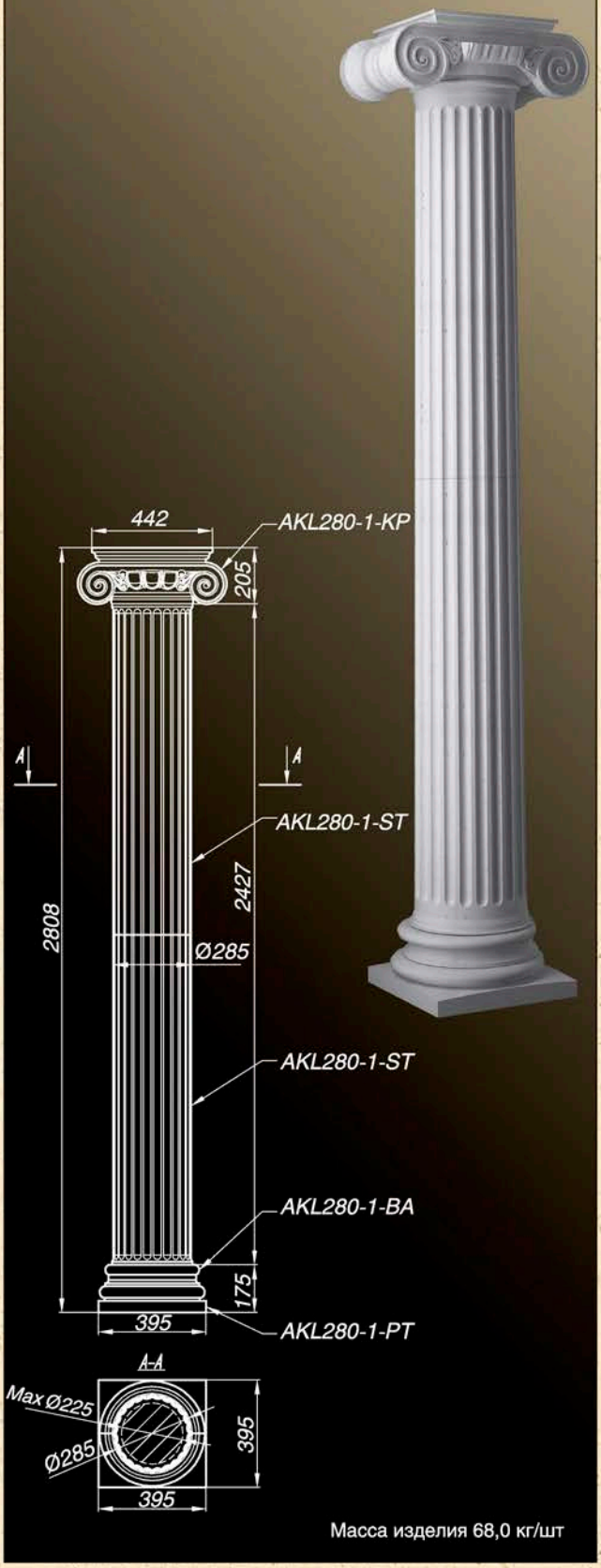


Масса изделия 68,0 кг/шт

## AKL282-1

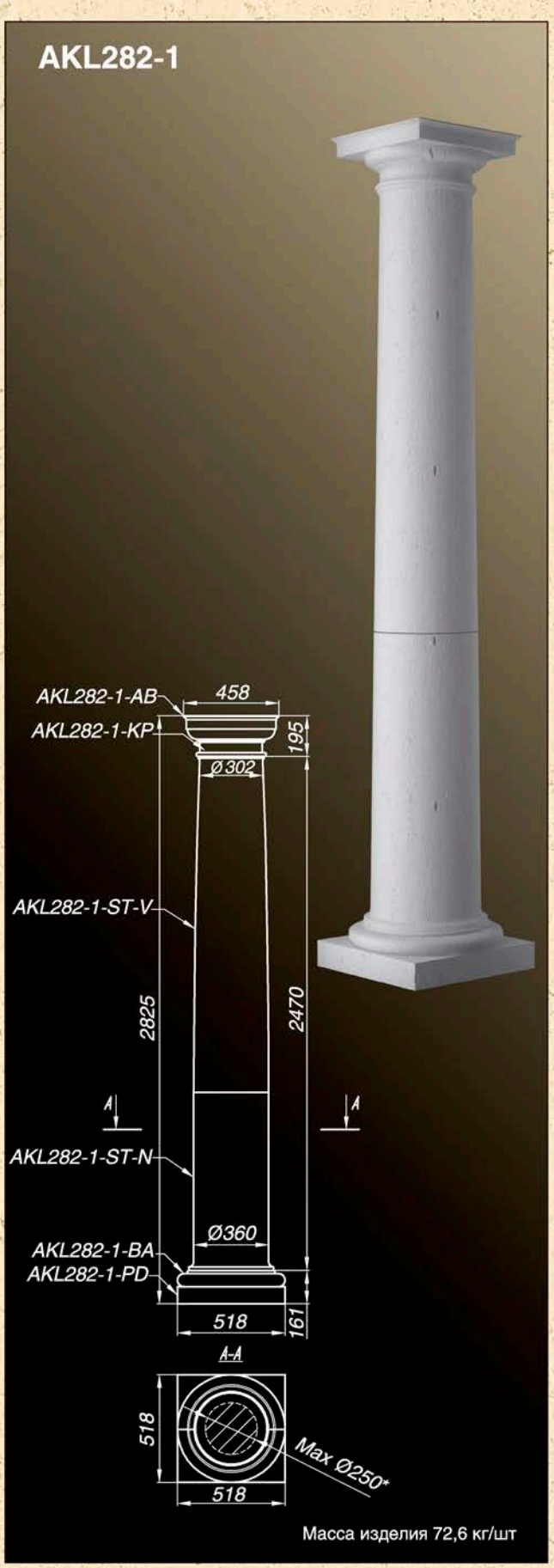


Масса изделия 72,6 кг/шт



**Все колонны могут быть выполнены в виде полуколонн**

## AKL300-1

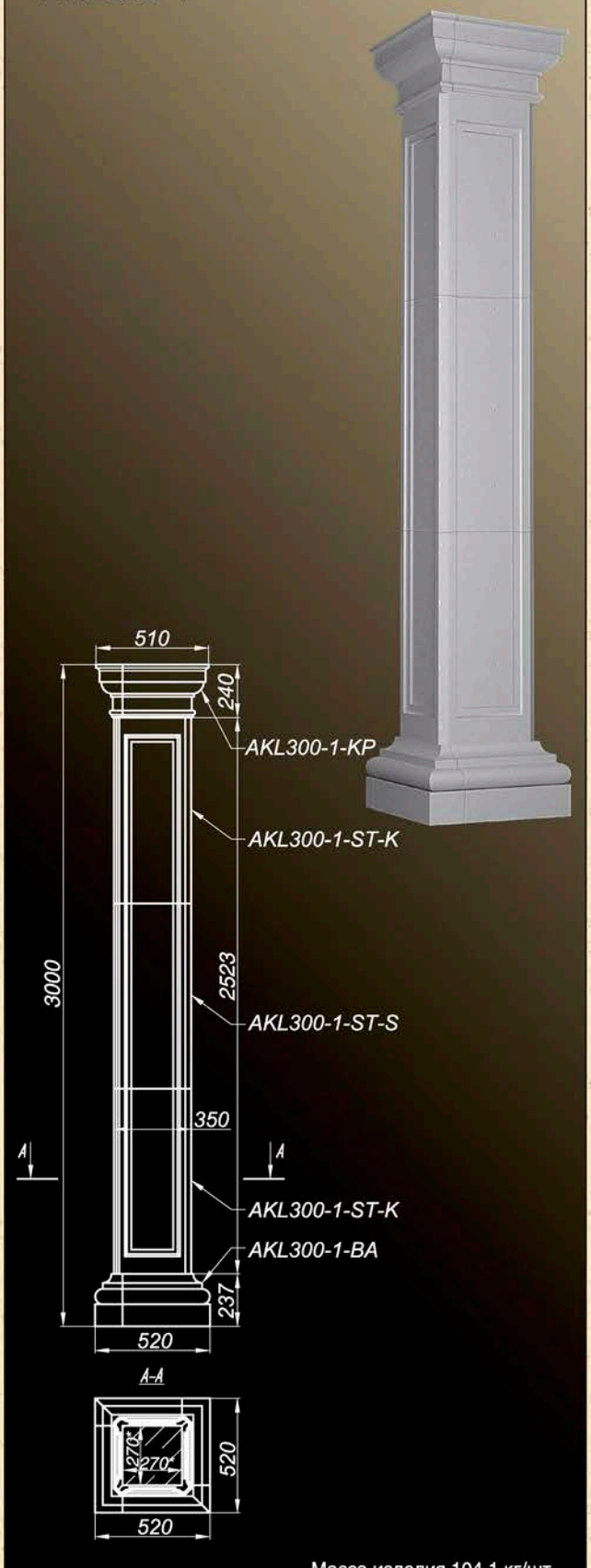


Масса изделия 104,1 кг/шт

## AKL305-1

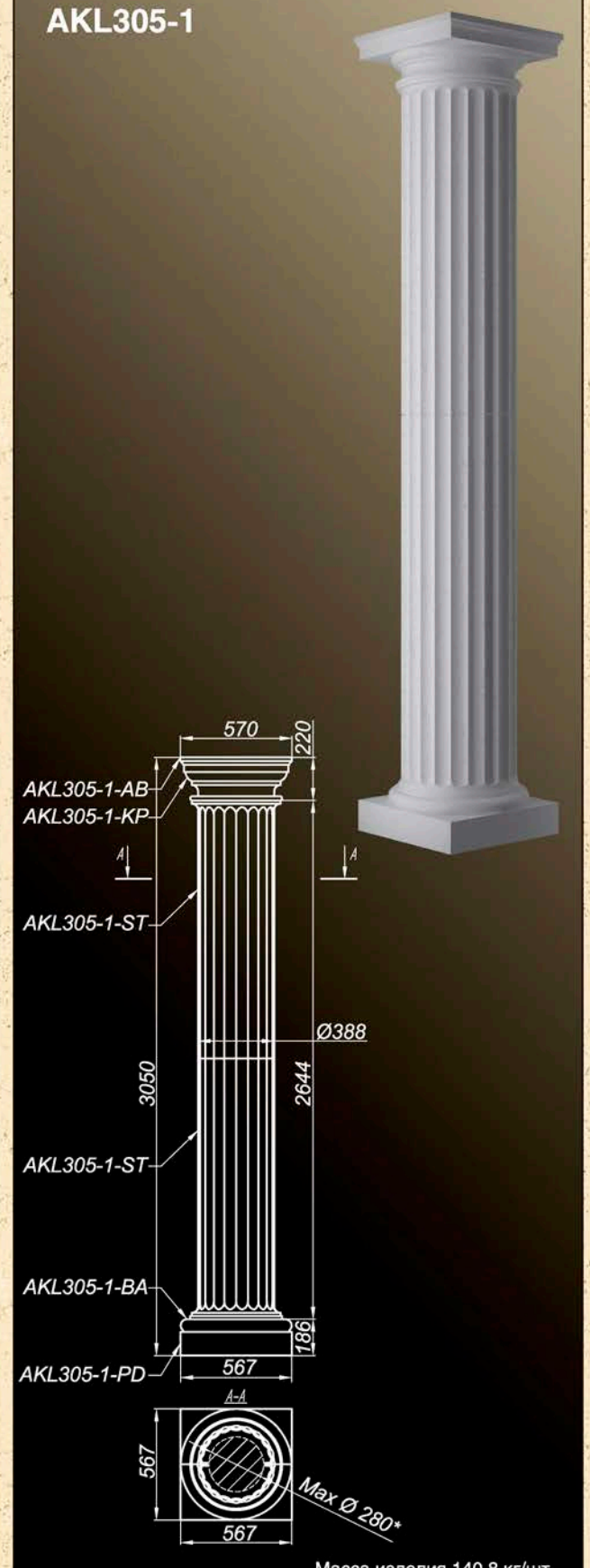


Масса изделия 140,8 кг/шт

**Размер, помеченный * – max Ø опорного столба**

## AKL324-1

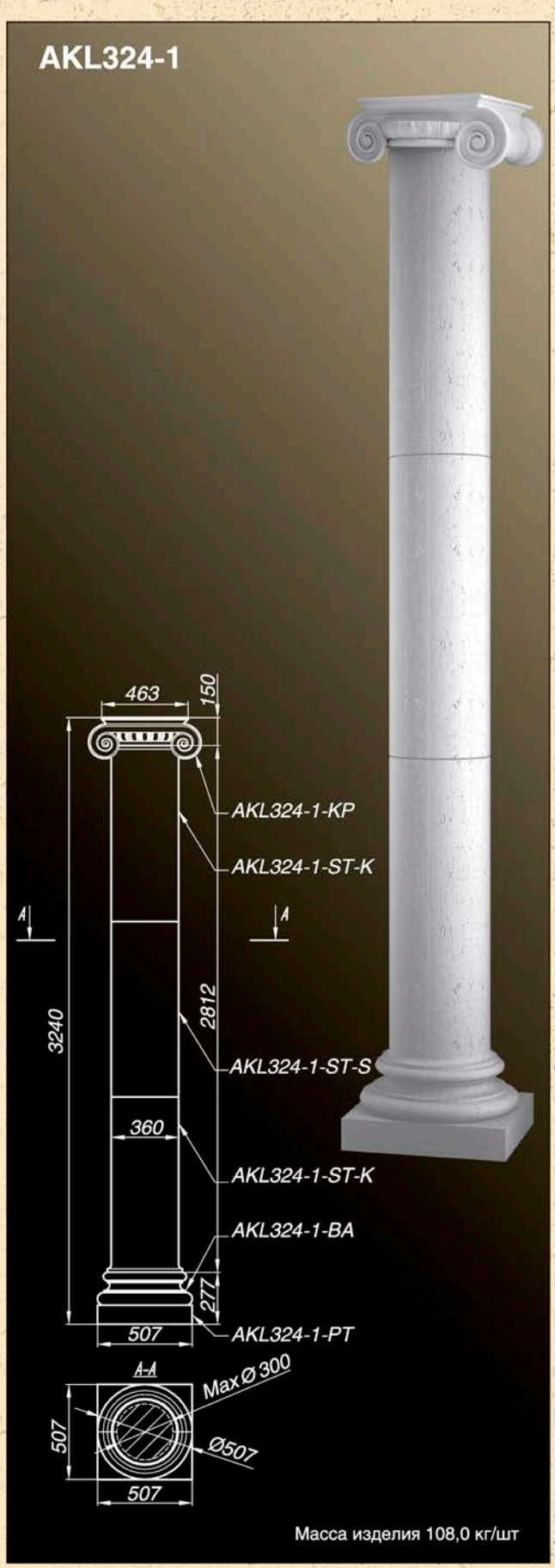


Масса изделия 108,0 кг/шт

## AKL331-1

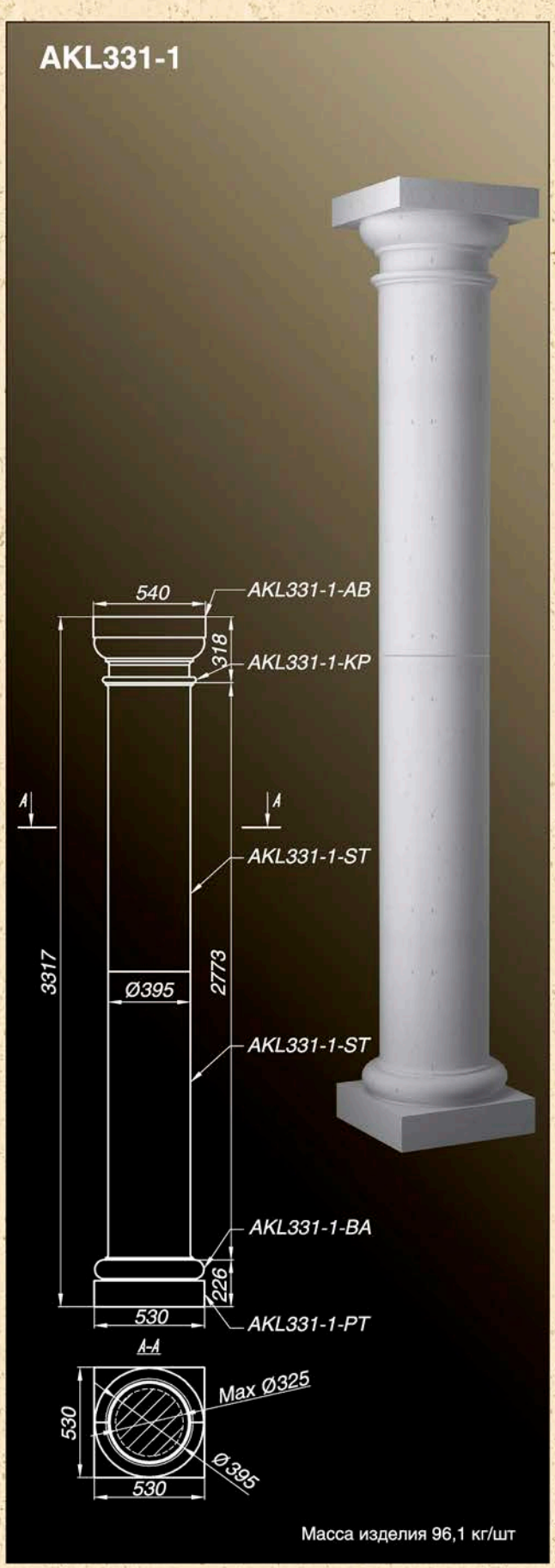


Масса изделия 96,1 кг/шт



**Все колонны могут быть выполнены в виде полуколонн**

## AKL355-1

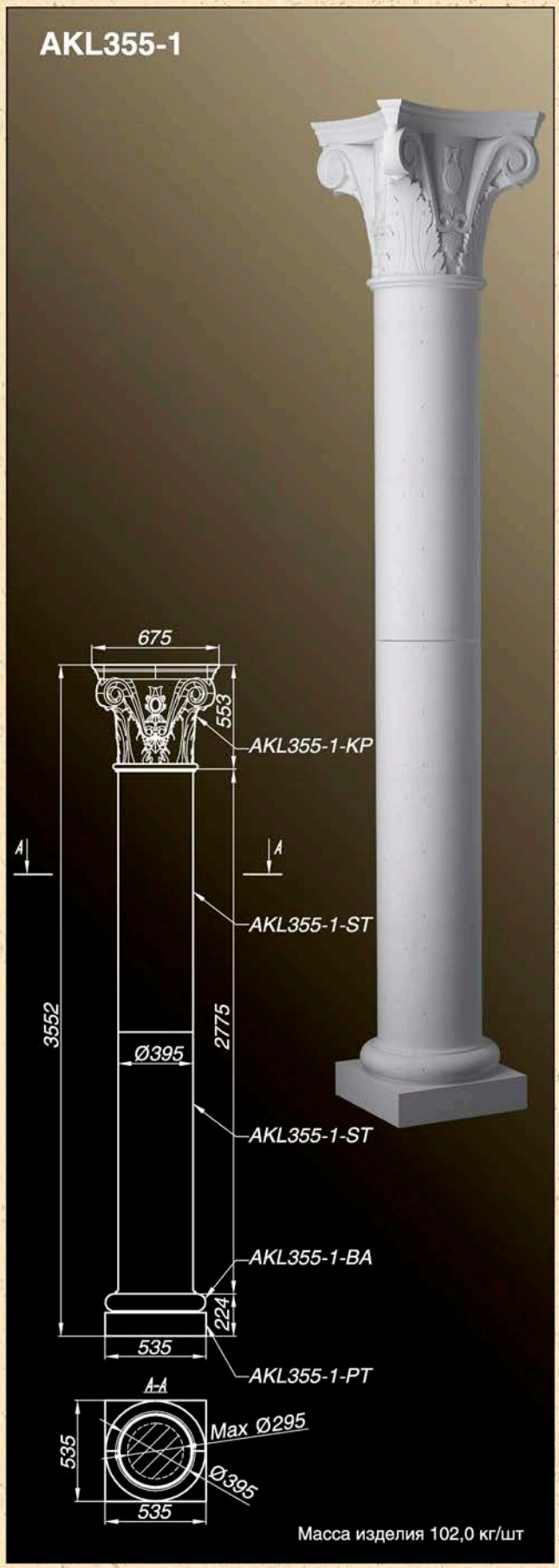


Масса изделия 102,0 кг/шт

## AKL355-2

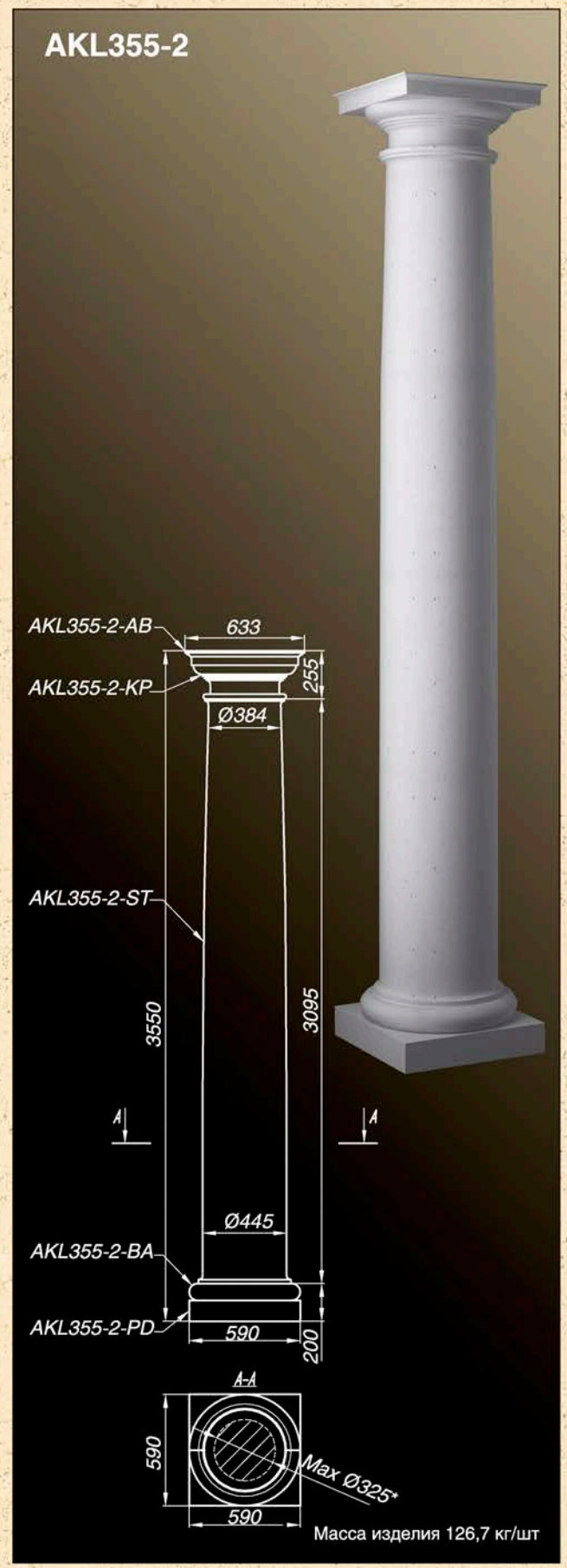


Масса изделия 126,7 кг/шт

Размер, помеченный * – max Ø опорного столба

## AKL371-1

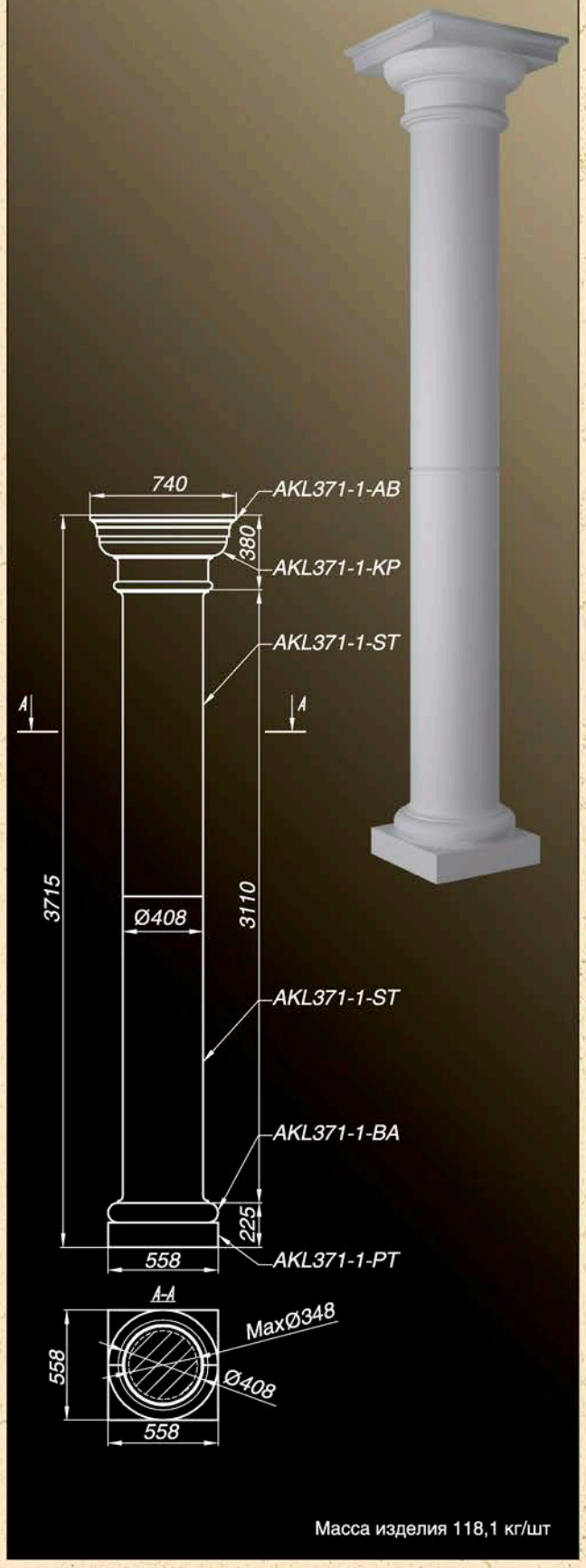


Масса изделия 118,1 кг/шт

## AKL449-1

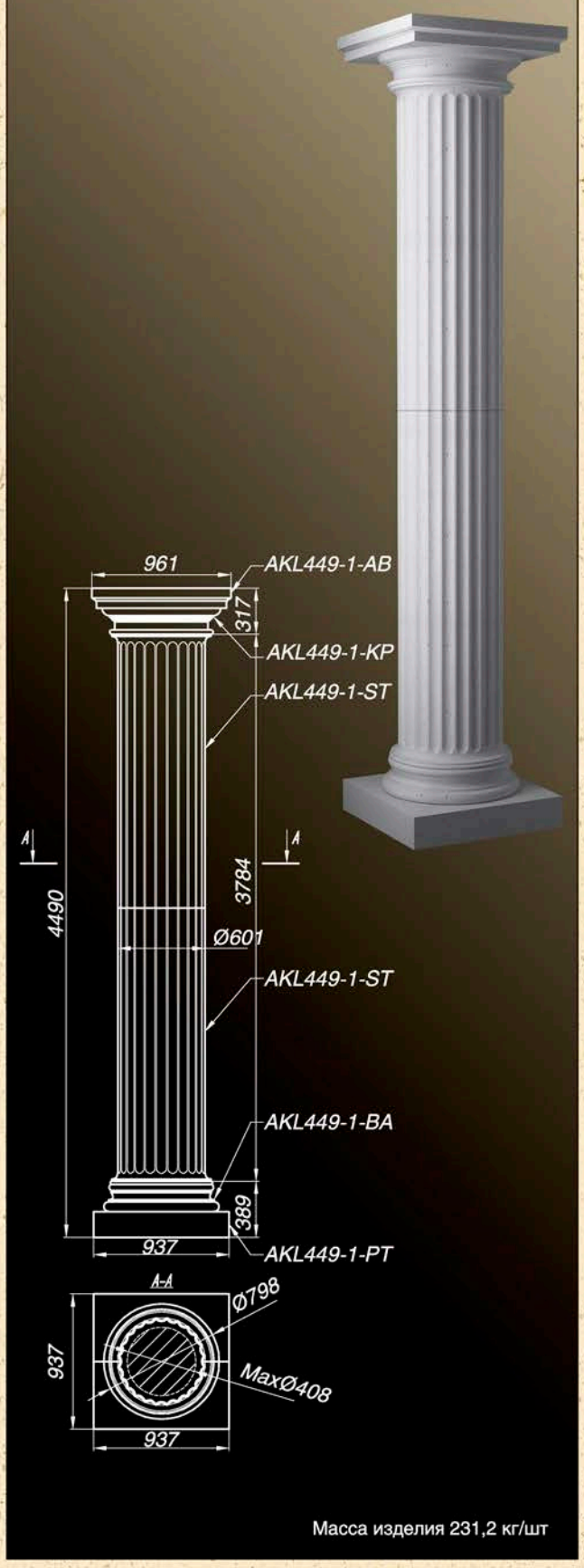


Масса изделия 231,2 кг/шт



**Все колонны могут быть выполнены в виде полуколонн**

## AKL463-1

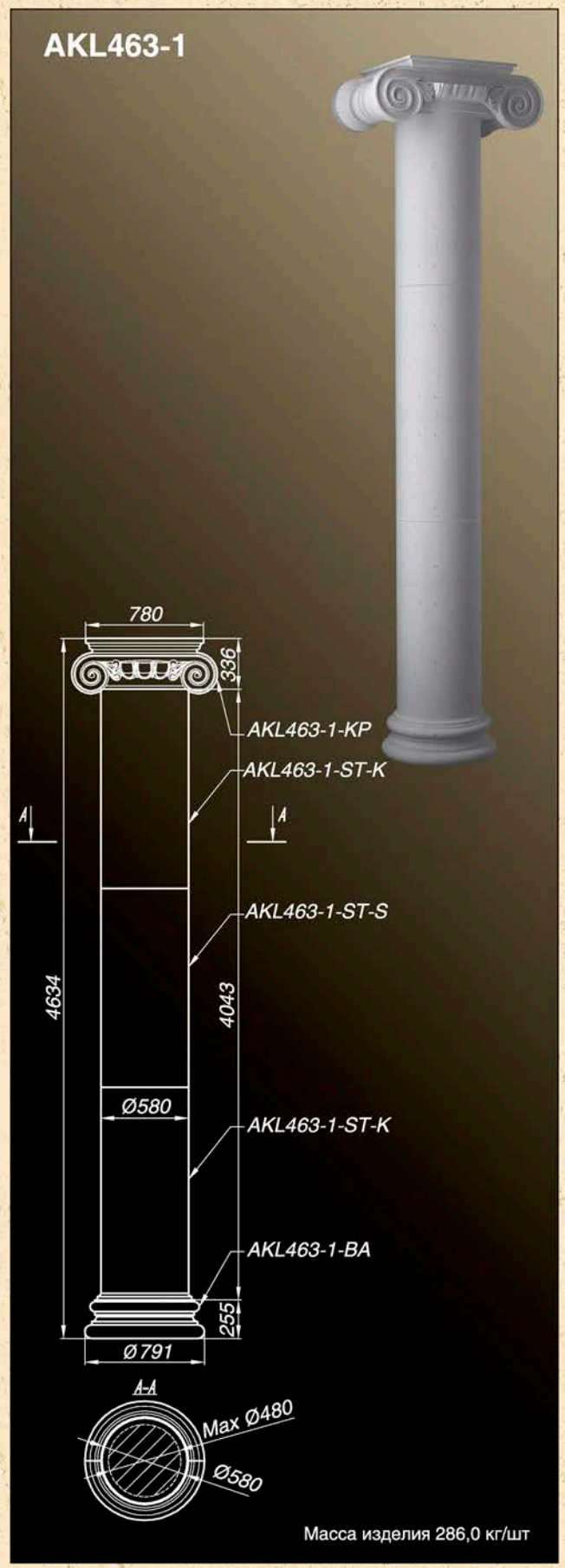


Масса изделия 286,0 кг/шт

## AKL685-1

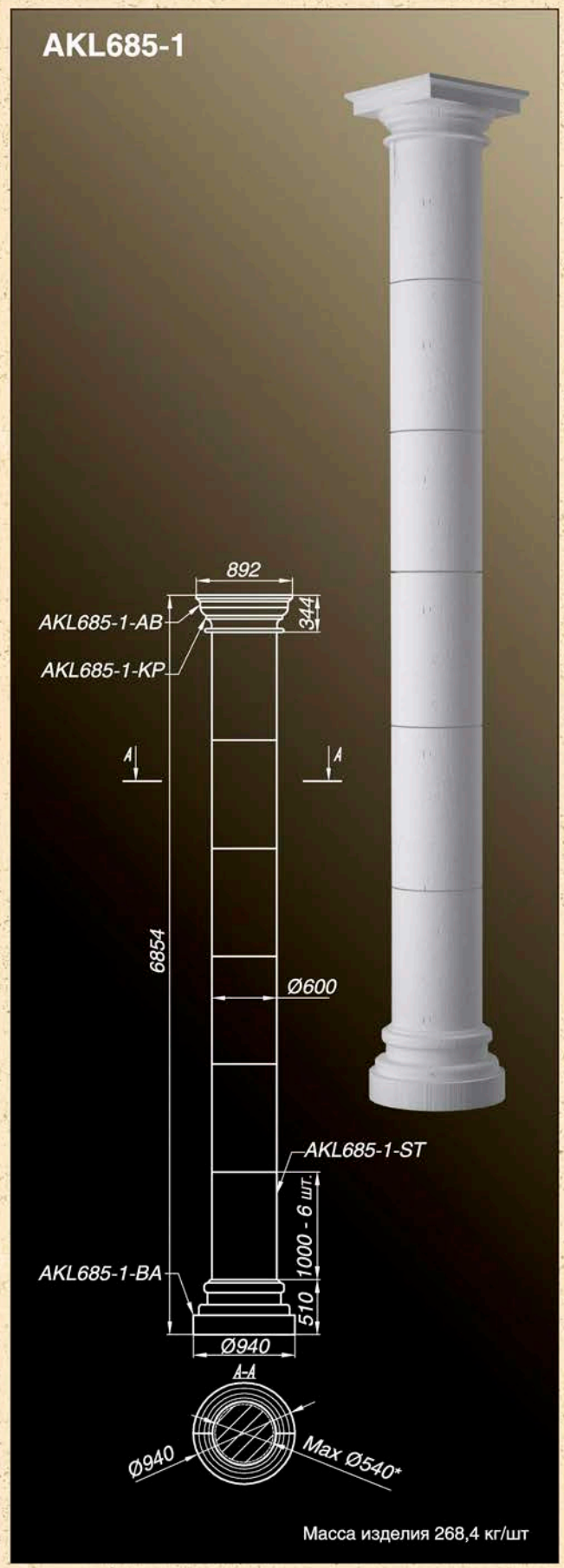


Масса изделия 268,4 кг/шт

Размер, помеченный * – max Ø опорного столба

## AKL240-1

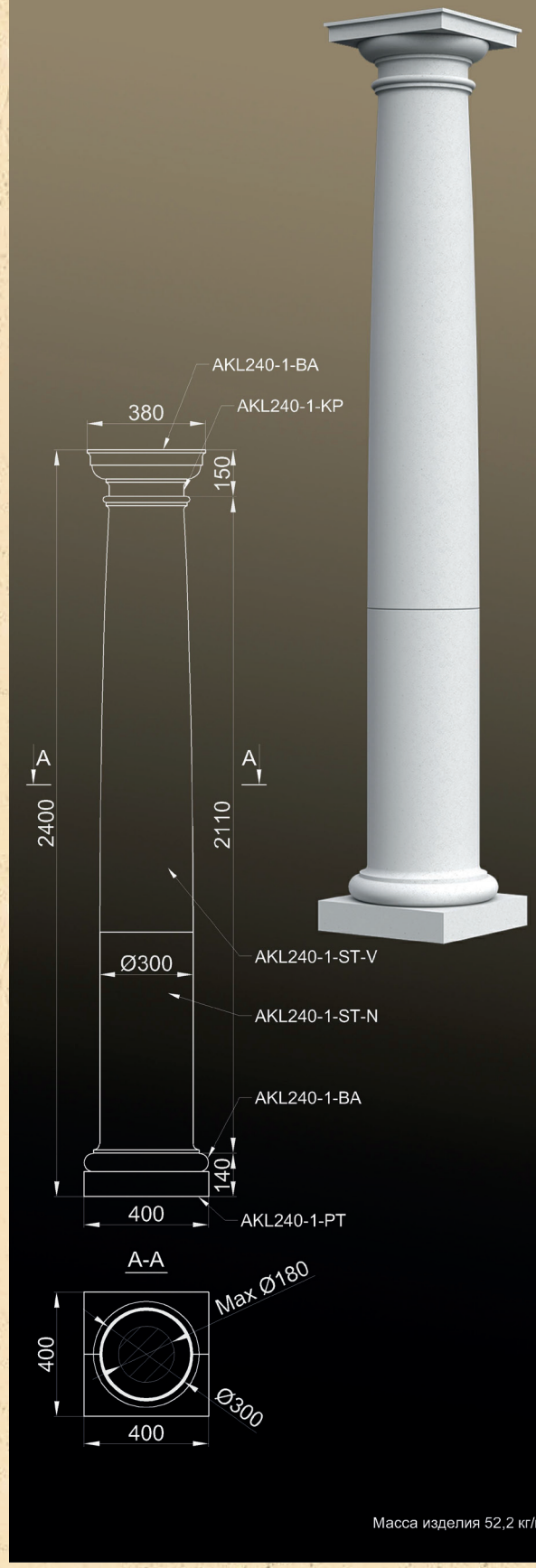


Масса изделия 52,2 кг/шт

## AKL270-1

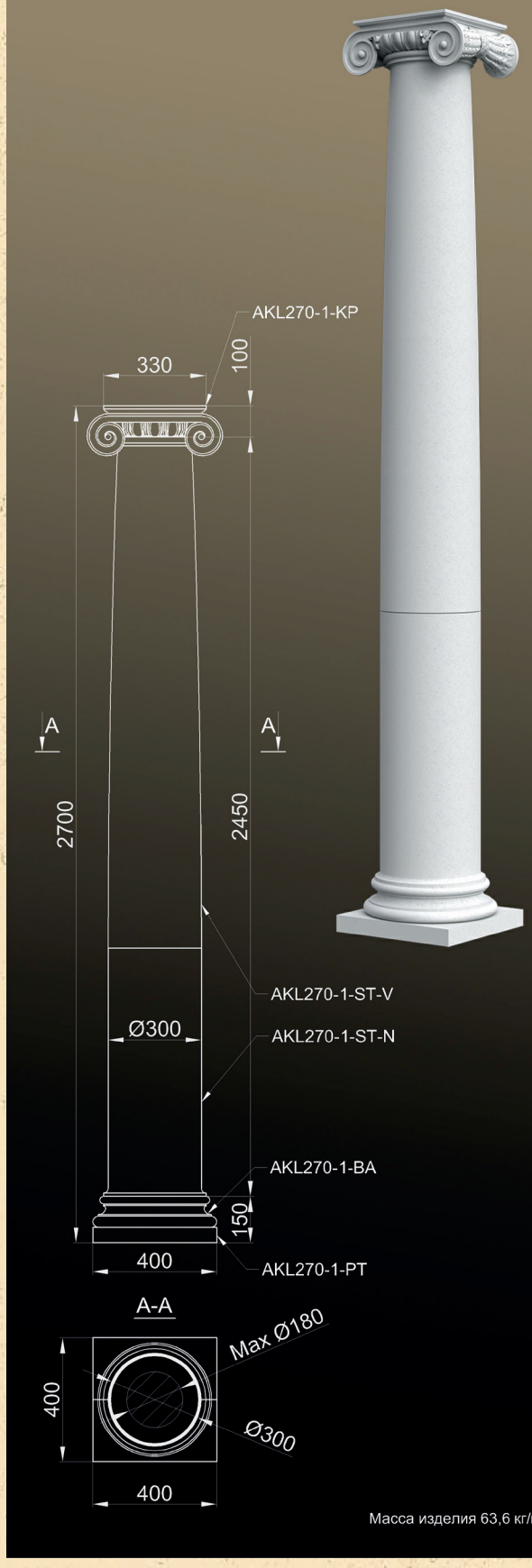


Масса изделия 63,6 кг/шт

## AKL288-1



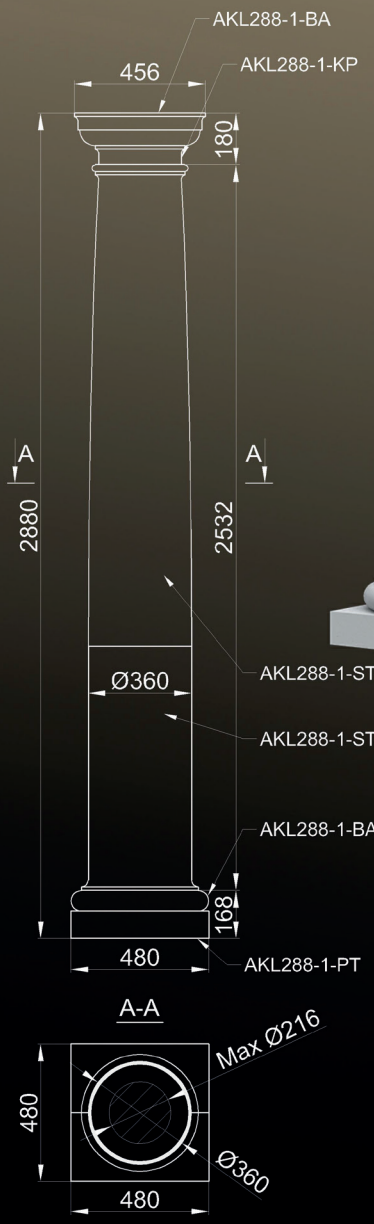





Масса изделия 74,6 кг/шт

## AKL300-2

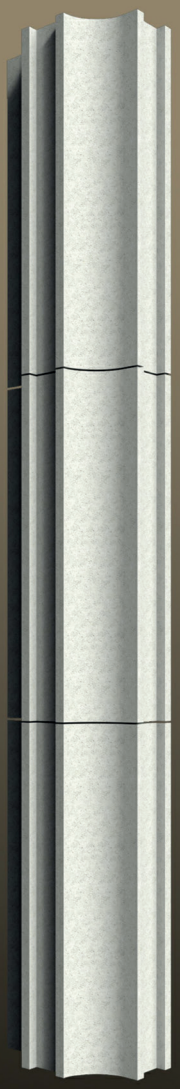

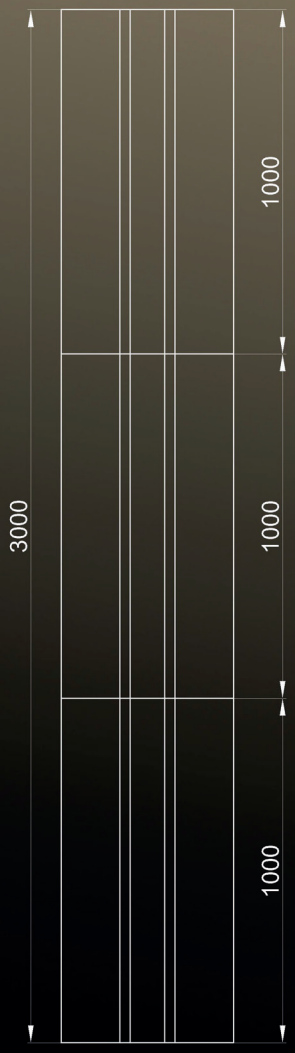


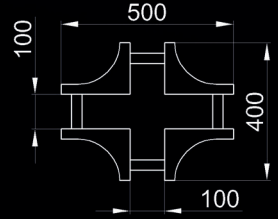


Масса изделия 105 кг/шт

## AKL300-3




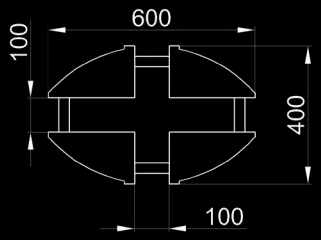


Масса изделия 113,4 кг/шт

## AKL300-4

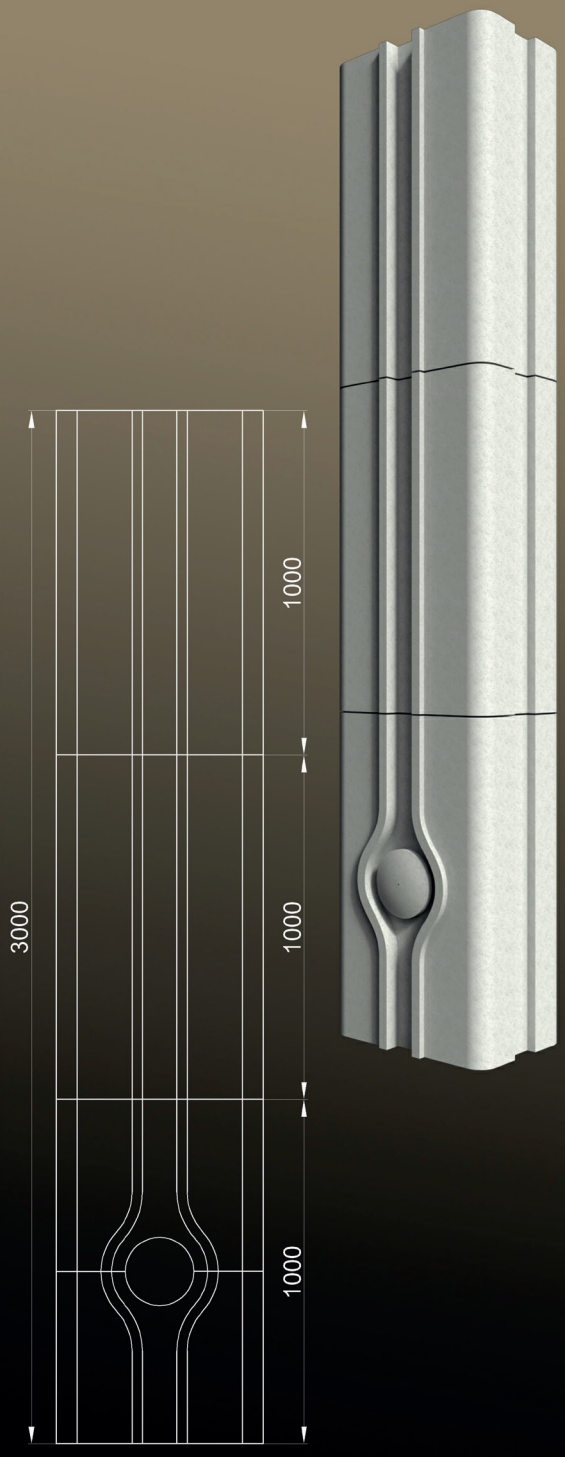


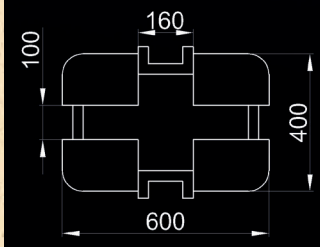


Масса изделия 147 кг/шт

## AKL300-5

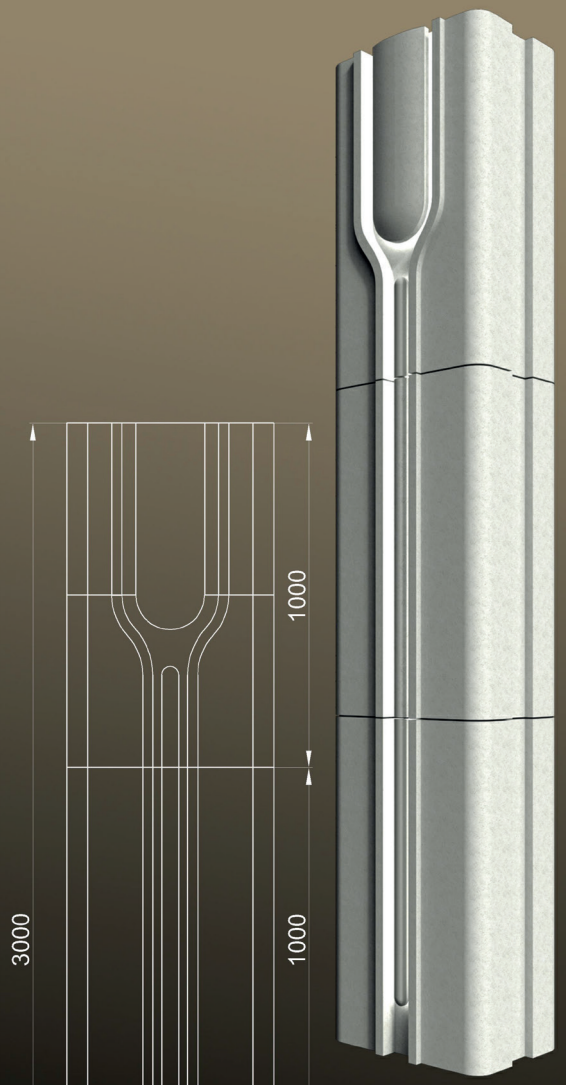




Масса изделия 159 кг/шт

## AKL300-7

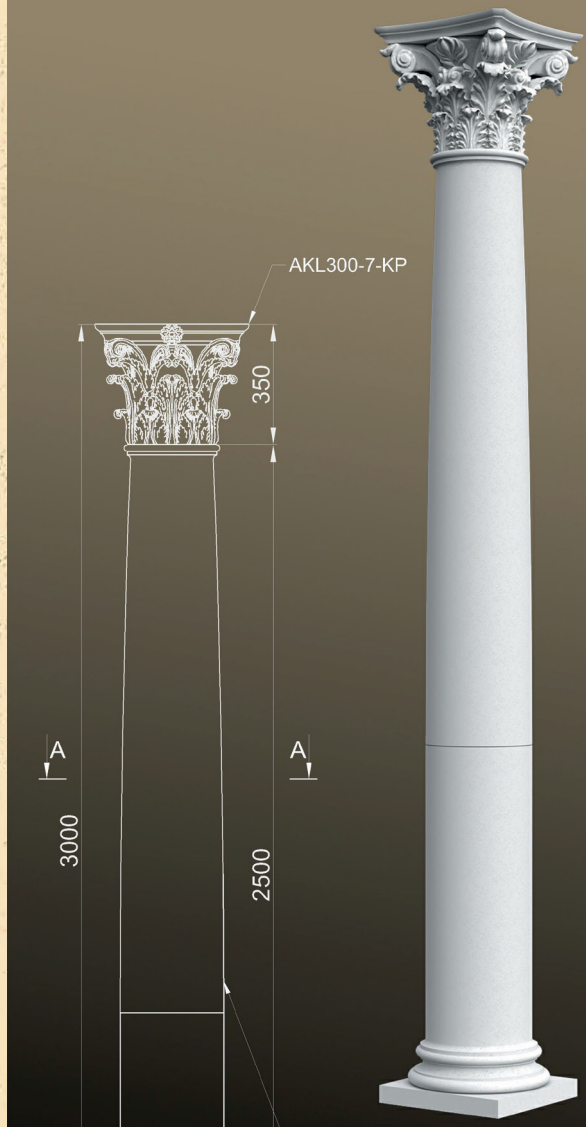




Масса изделия 62,6 кг/шт

## AKL324-2

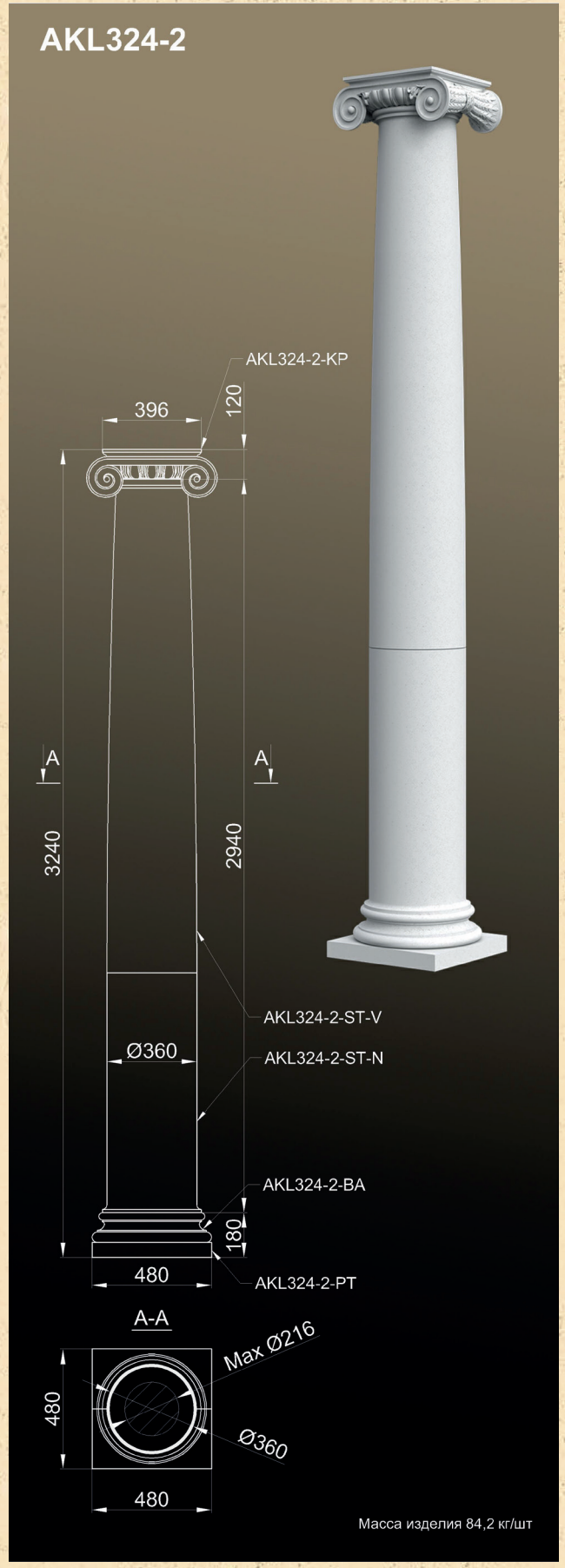


Масса изделия 84,2 кг/шт

## AKL360-1

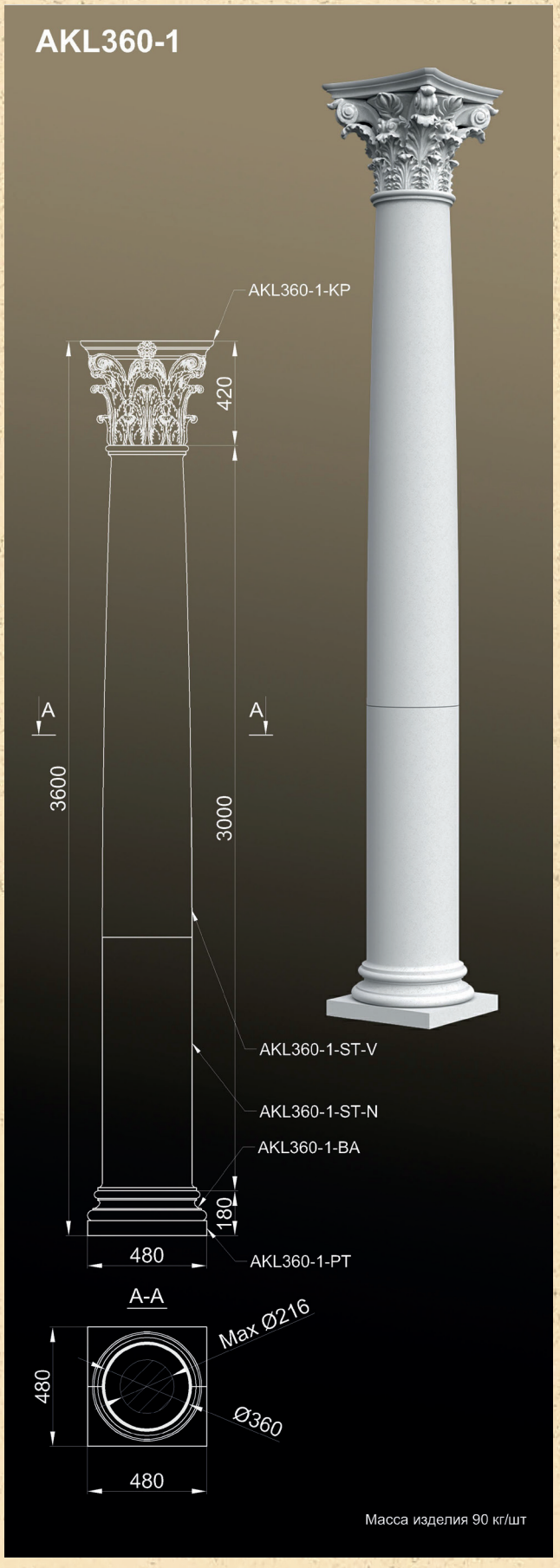


Масса изделия 90 кг/шт

## AKL480-1

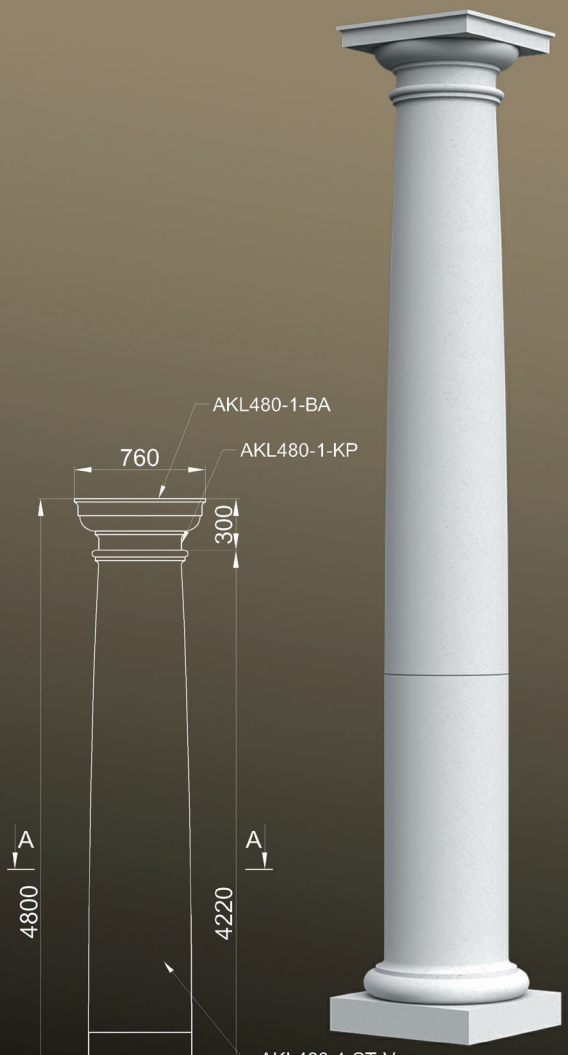




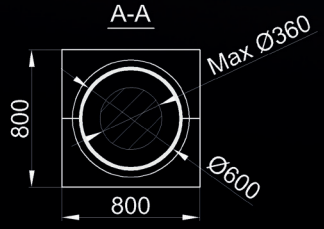


Масса изделия 207,4 кг/шт

## AKL540-1

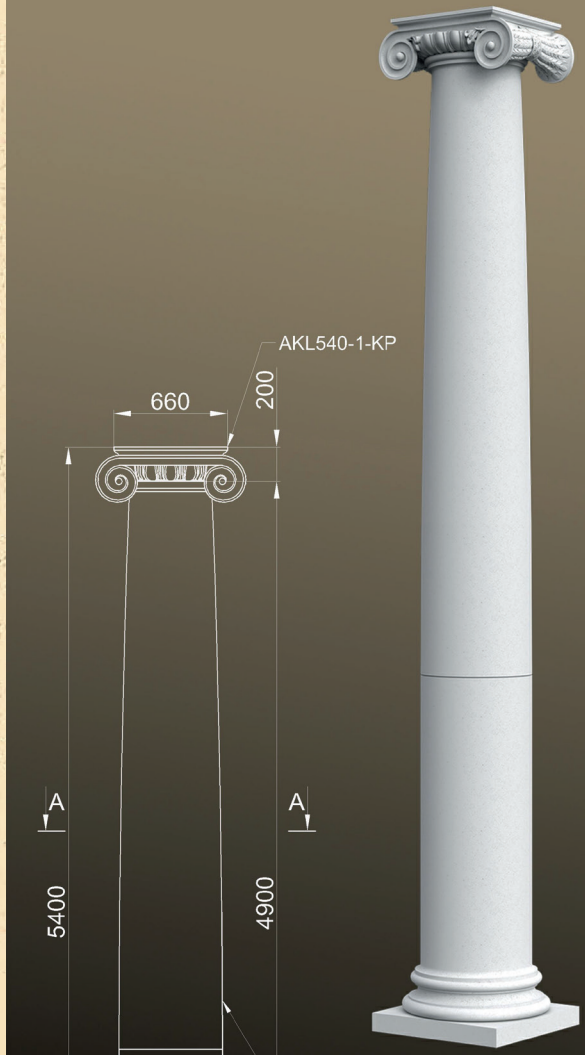




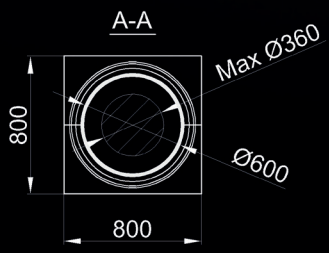


Масса изделия 225,4 кг/шт

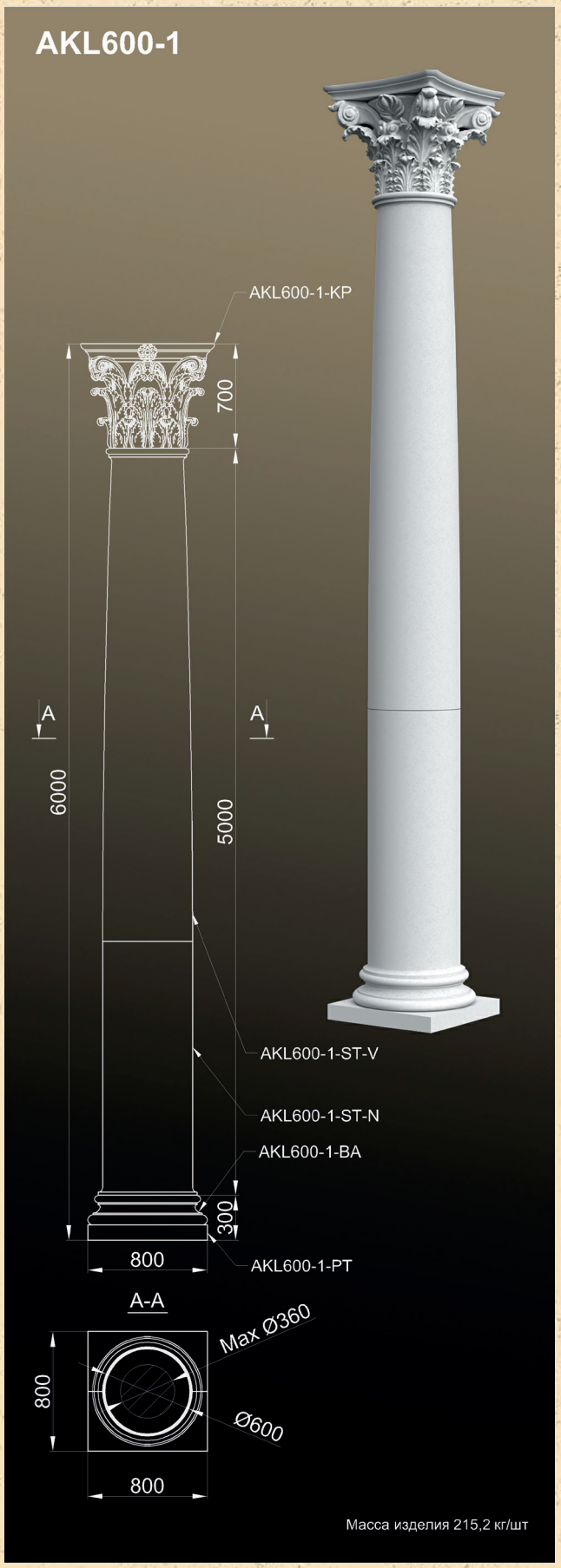
AKL600-1
AKL600-1-KP
700
A
A
6000
5000
AKL600-1-ST-V
AKL600-1-ST-N
AKL600-1-BA
300
800
AKL600-1-PT
A-A
Max Ø360
800
Ø600
800
Масса изделия 215,2 кг/шт

## AKLPE90-1



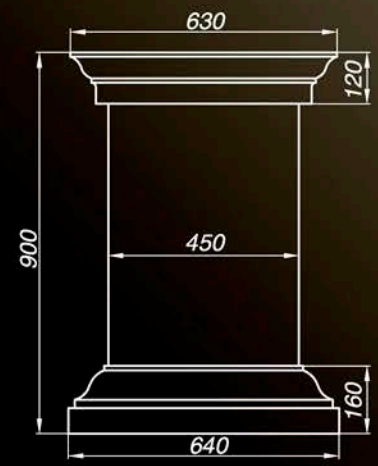


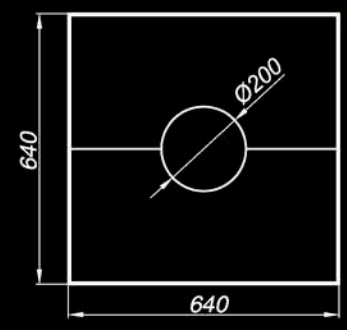


*Возможно использование в качестве пьедестала с колоннами, подходящими по габаритам.*

Масса изделия 81,6 кг/шт

## ВАРИАНТ ИСПОЛЬЗОВАНИЯ ПЬЕДЕСТАЛА

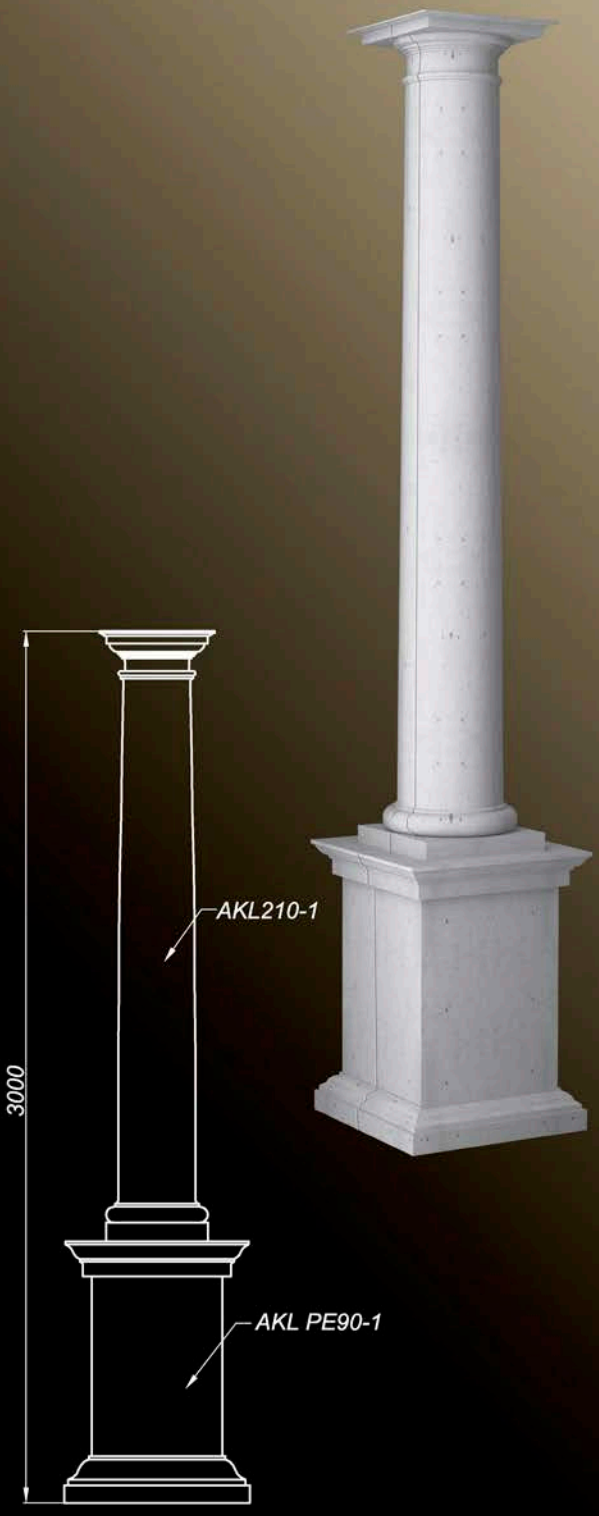



Размер, помеченный * – max Ø опорного столба

## APL233-1

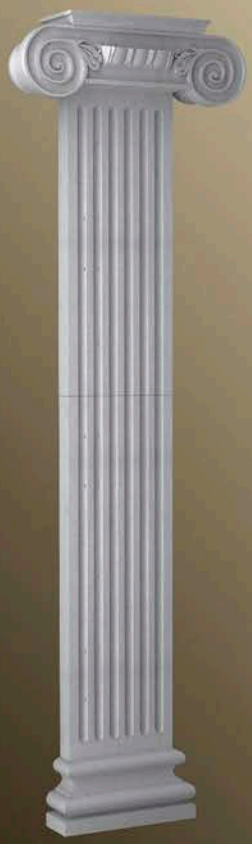

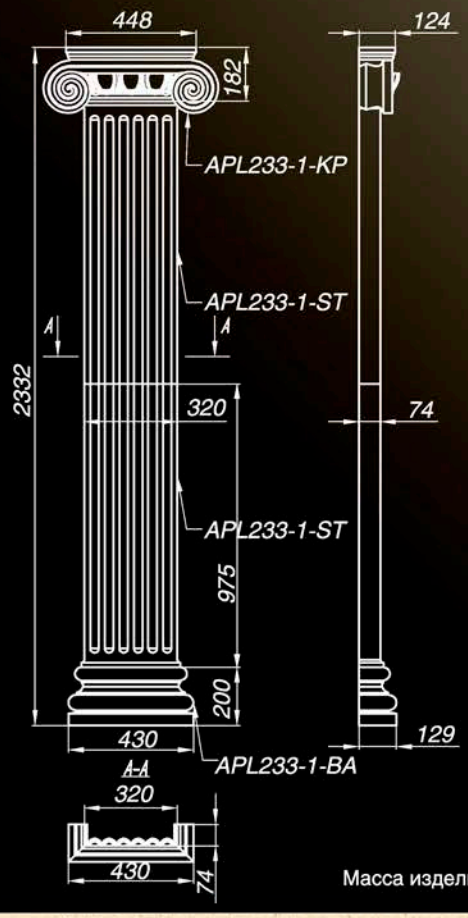


Масса изделия 35,4 кг/шт

## APL265-1



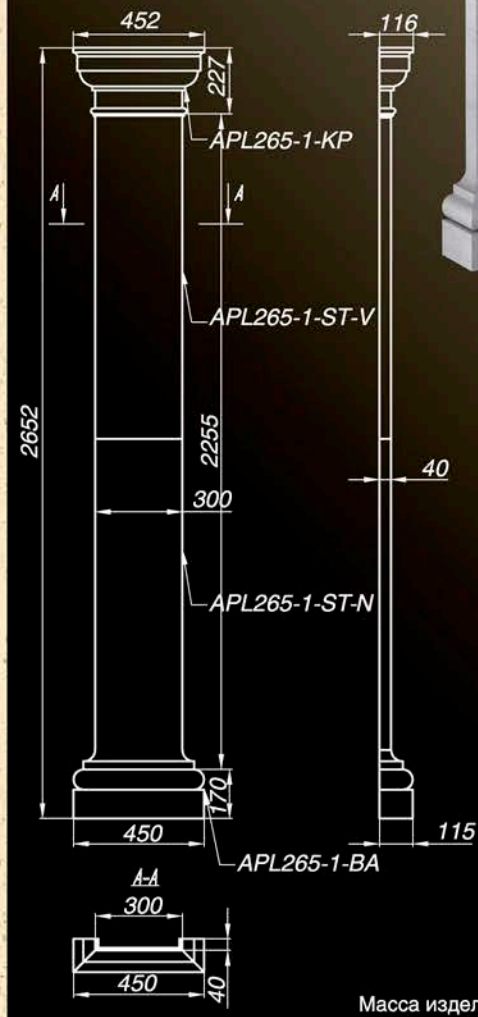


Масса изделия 23,7 кг/шт

## APL265-2

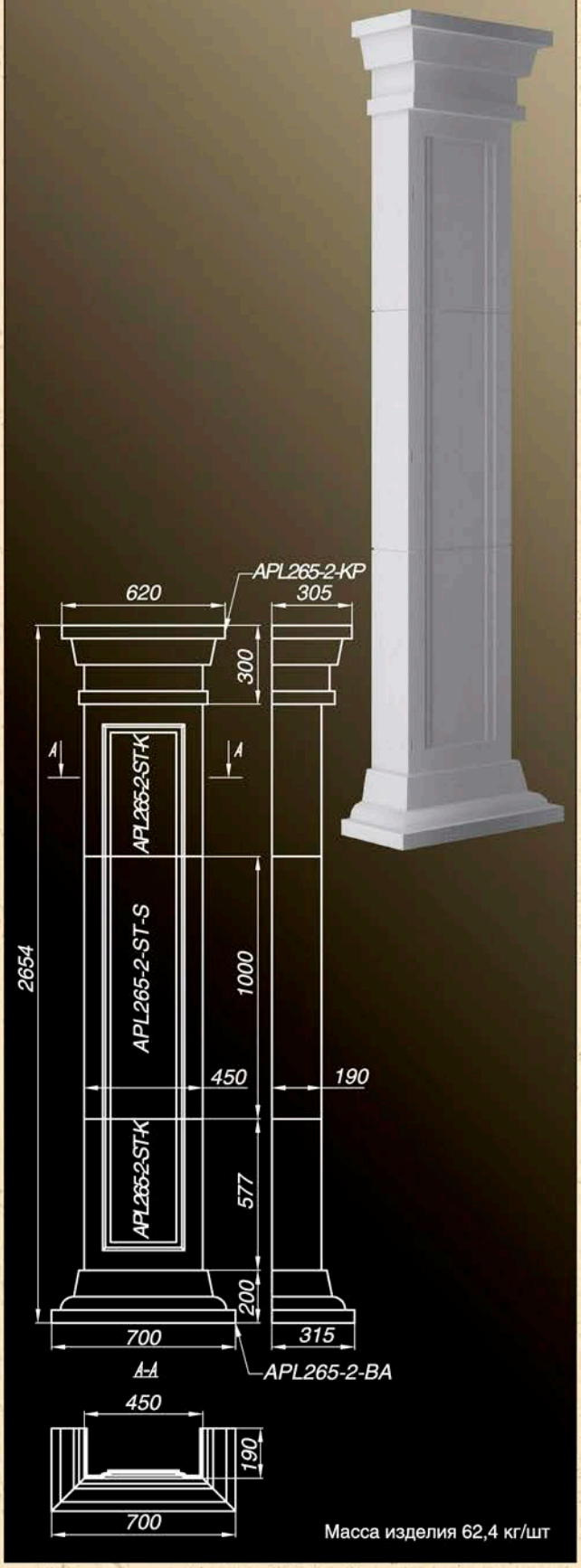


Масса изделия 62,4 кг/шт

## APL268-1

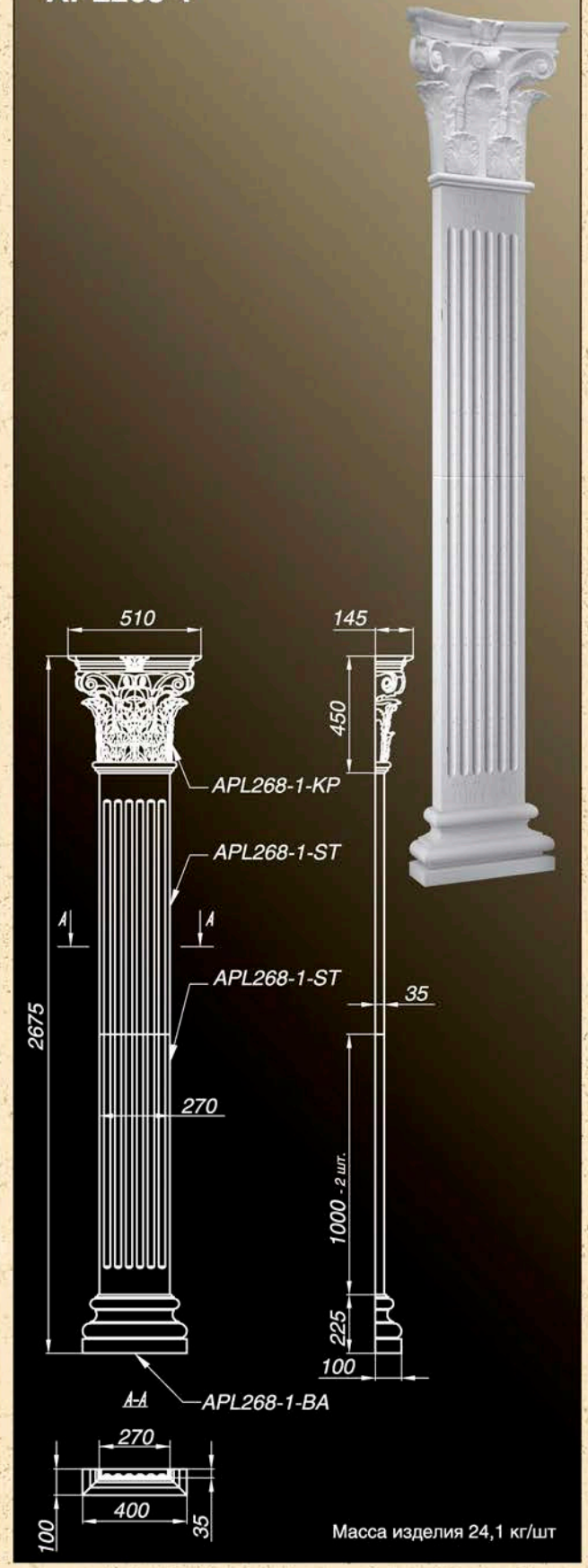


Масса изделия 24,1 кг/шт

## APL305-1

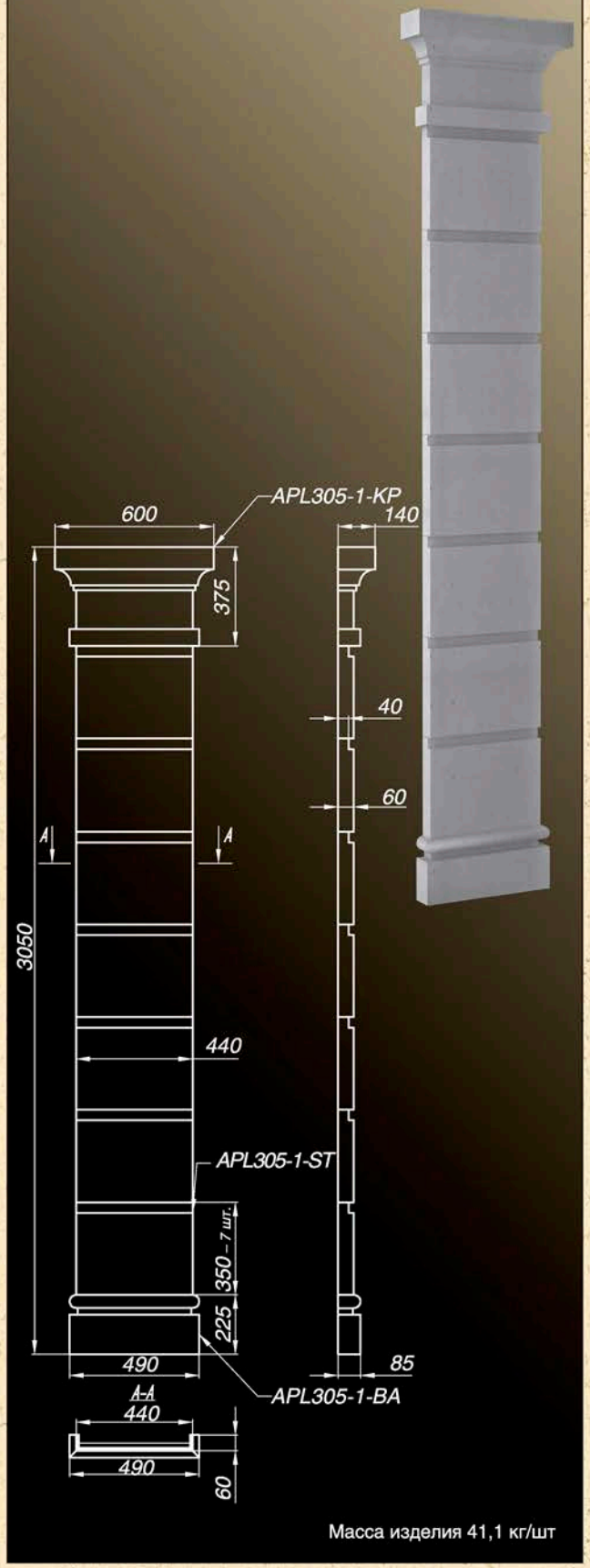


Масса изделия 41,1 кг/шт

## APL305-2

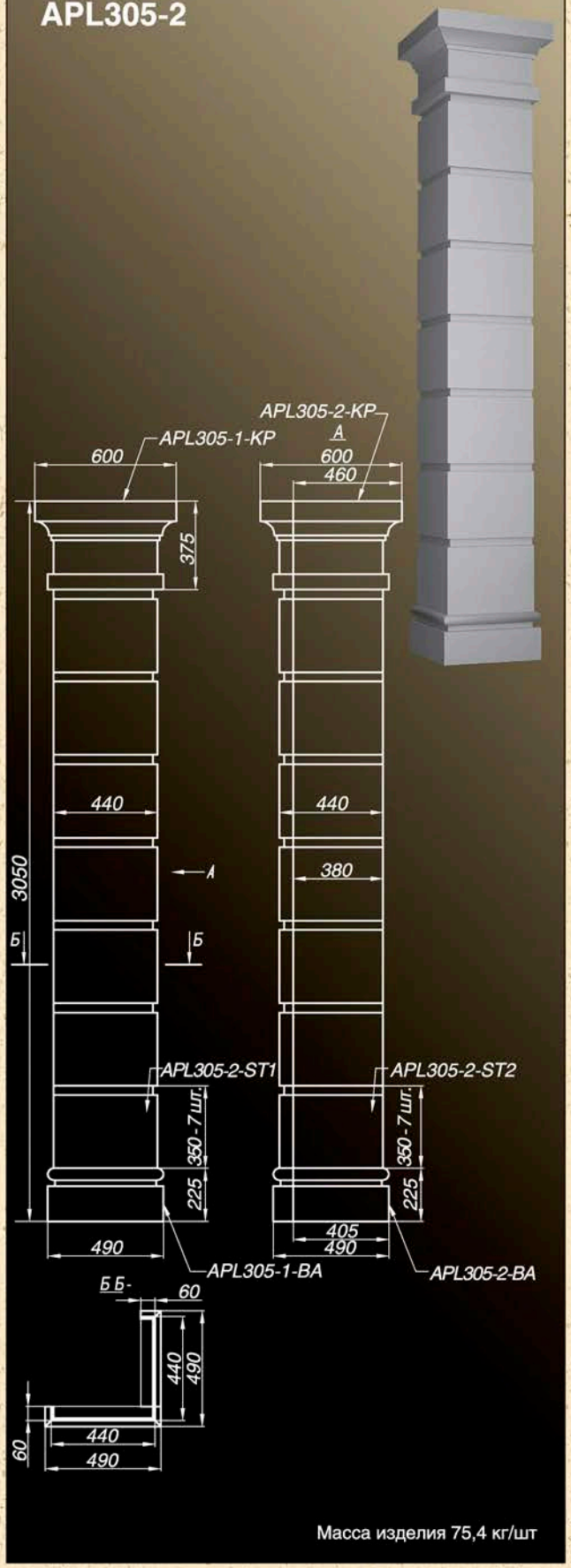


Масса изделия 75,4 кг/шт

## APL332-1

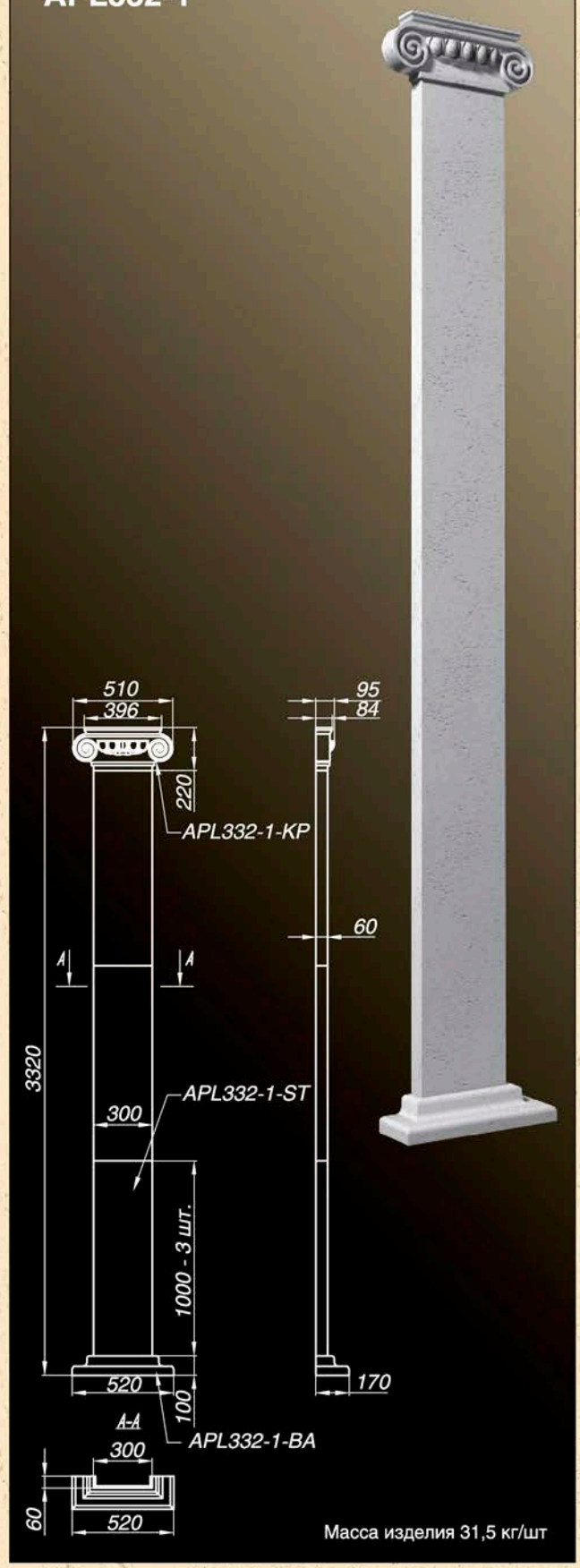


Масса изделия 31,5 кг/шт

## APL665-1

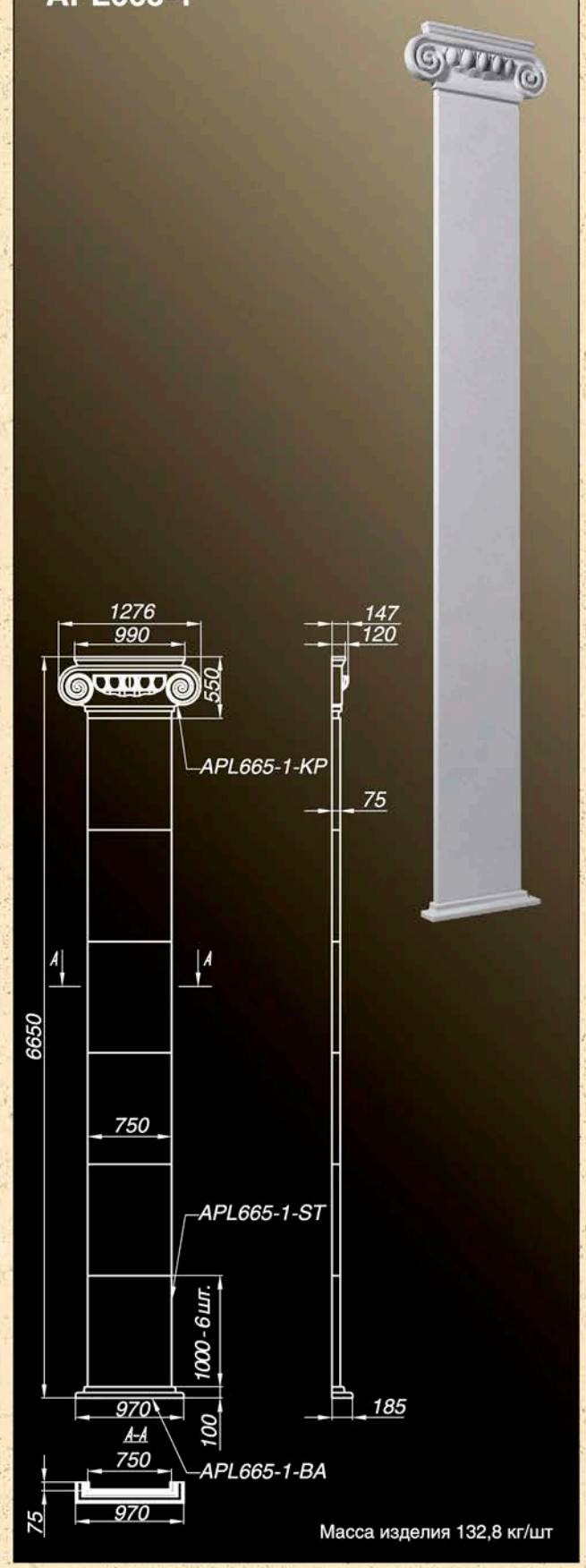


Масса изделия 132,8 кг/шт

## APL670-1

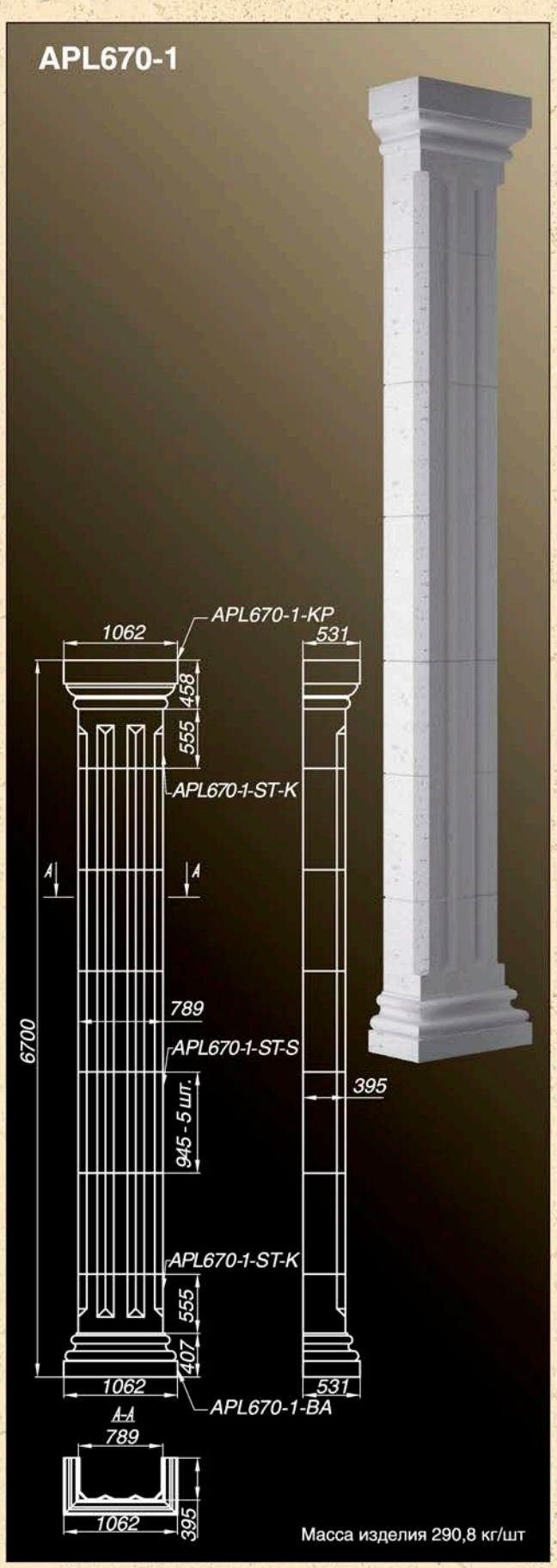


Масса изделия 290,8 кг/шт

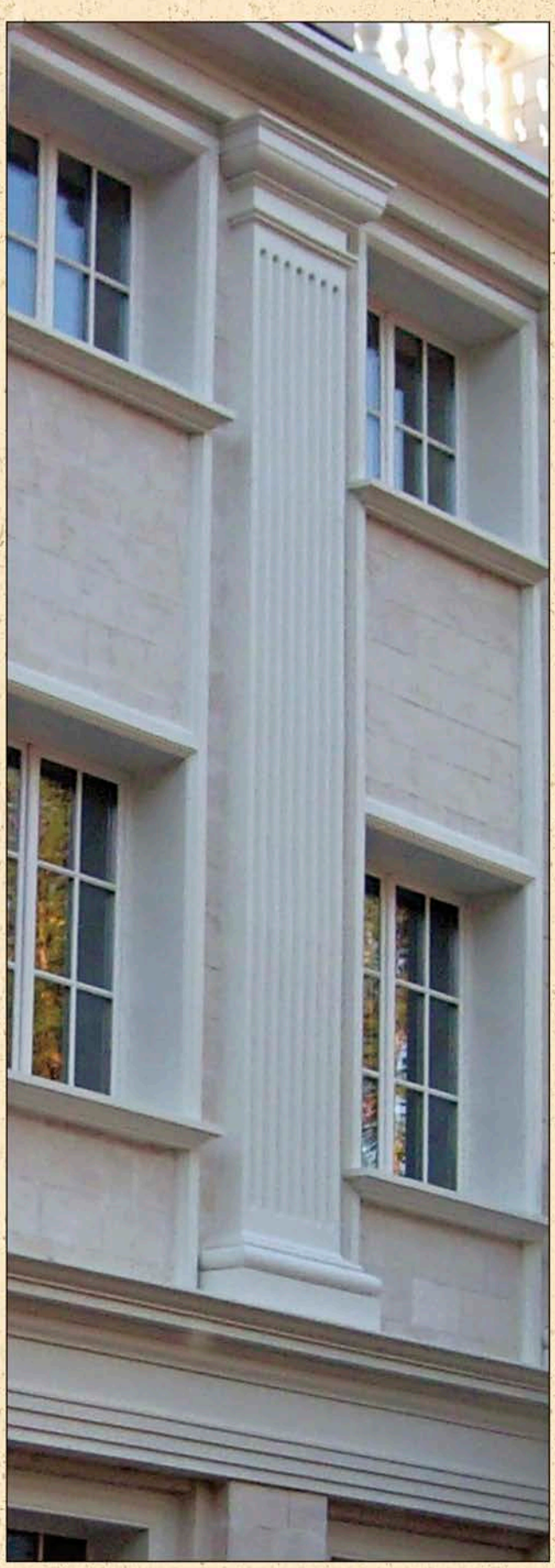





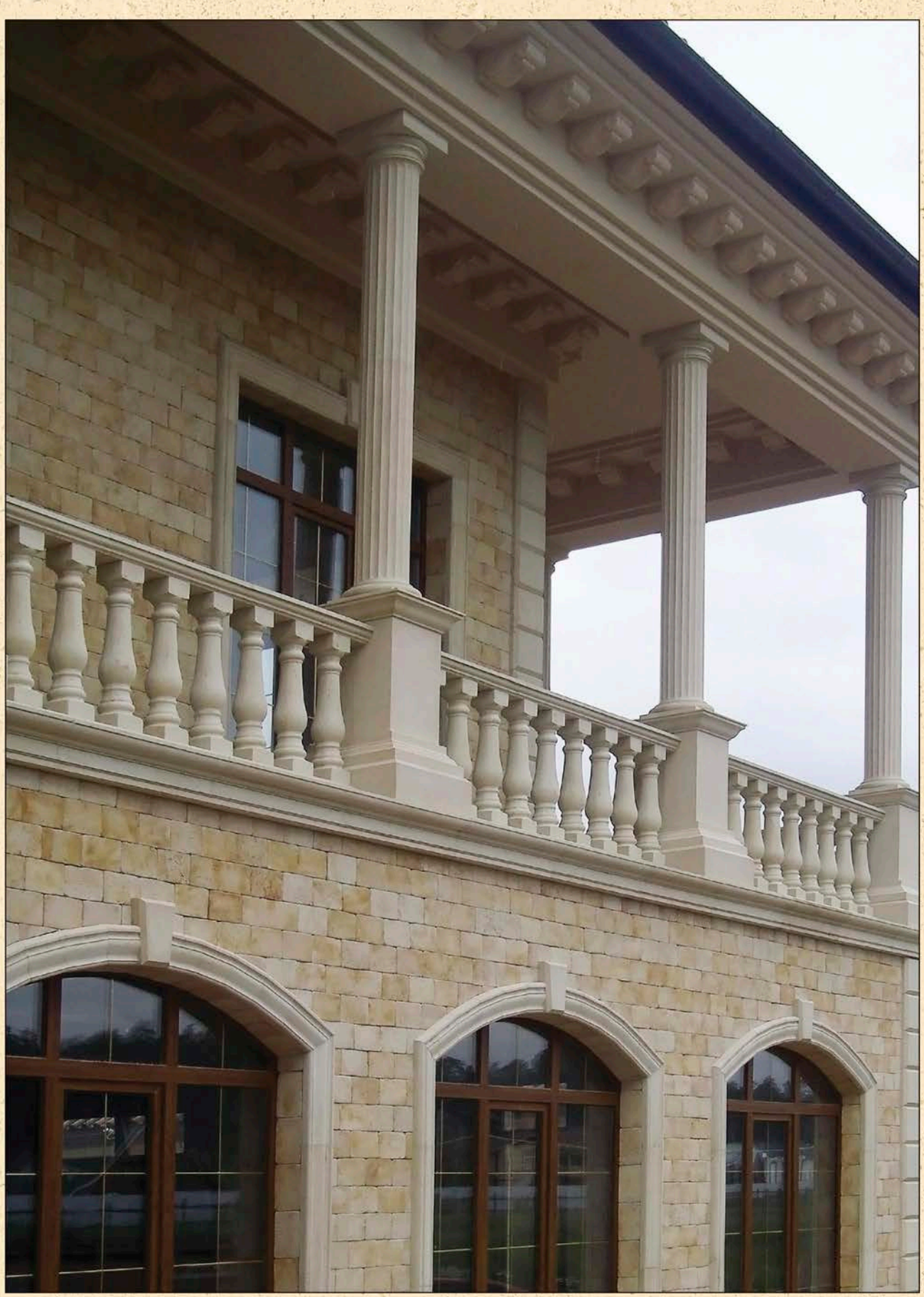

Arhio®
since 2005

# Русты

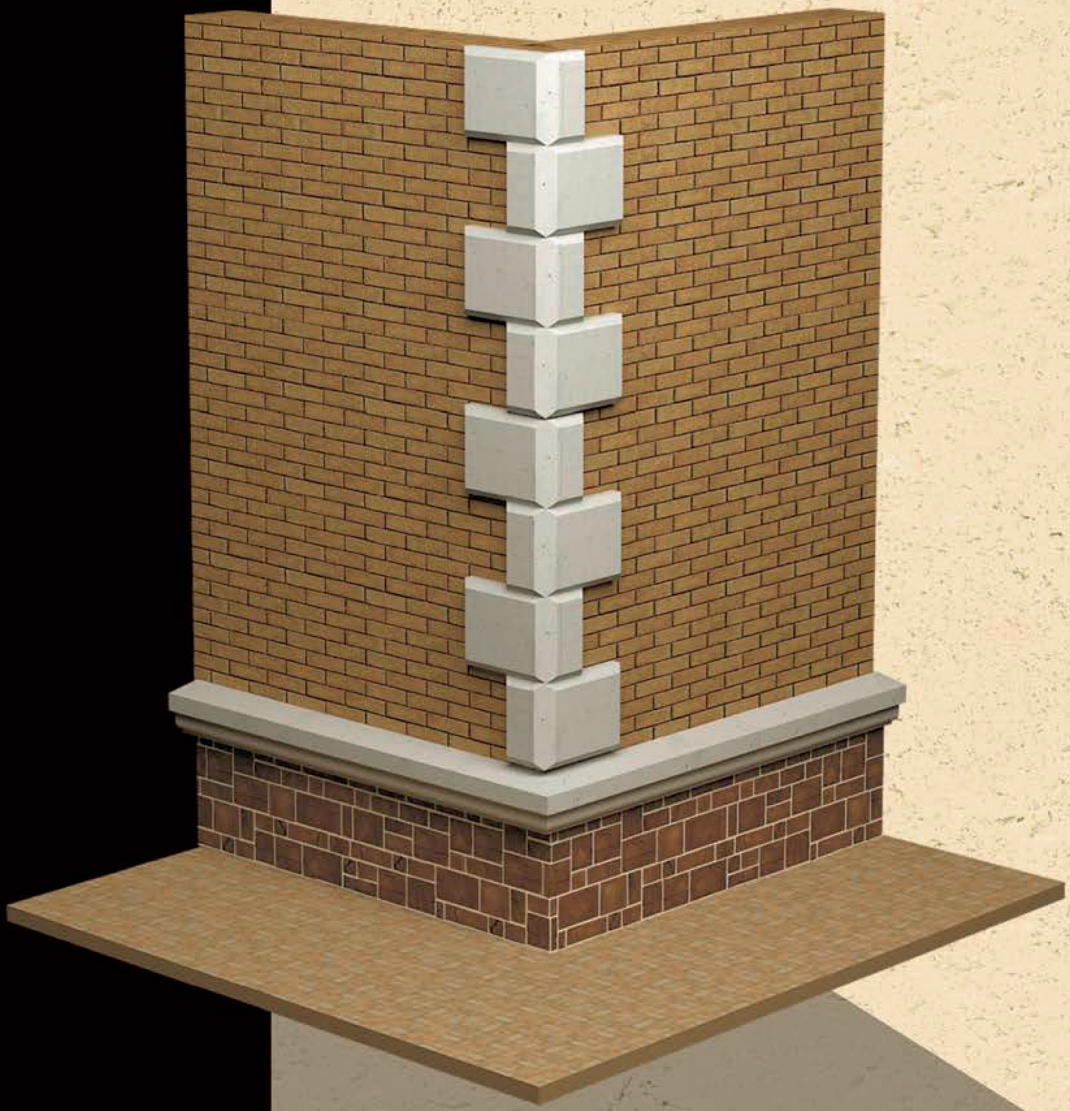

## AR25-1

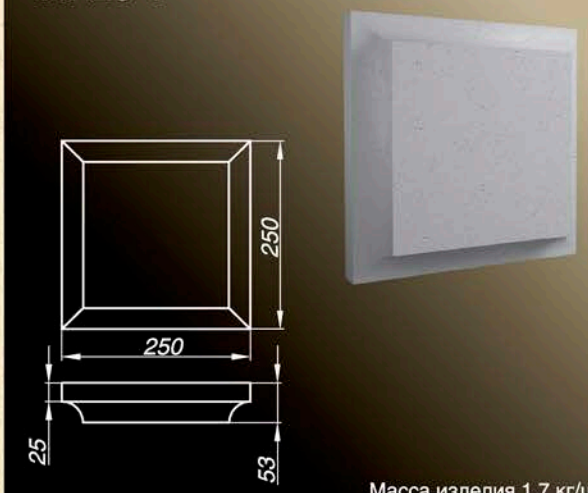


Масса изделия 1,7 кг/шт

## AR25-2

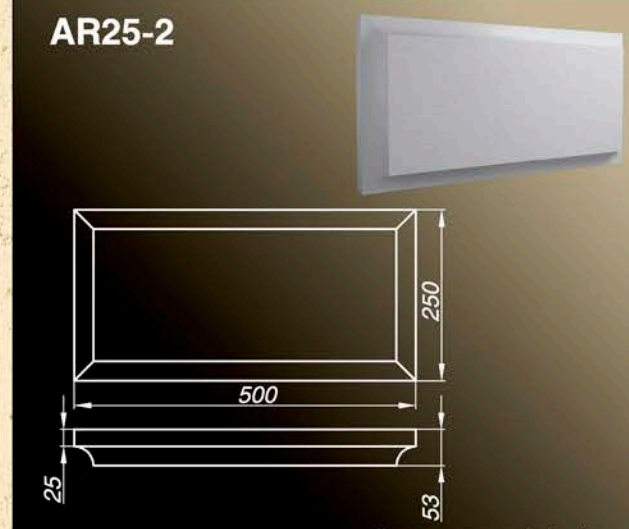


Масса изделия 3,1 кг/шт

## AR25-3

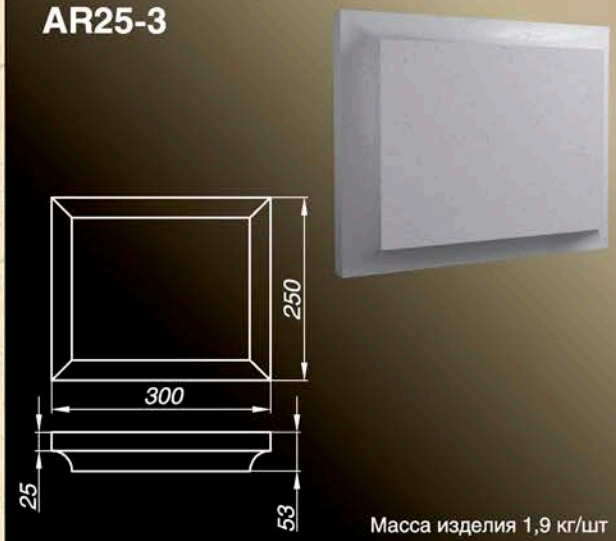


Масса изделия 1,9 кг/шт

## AR25-4

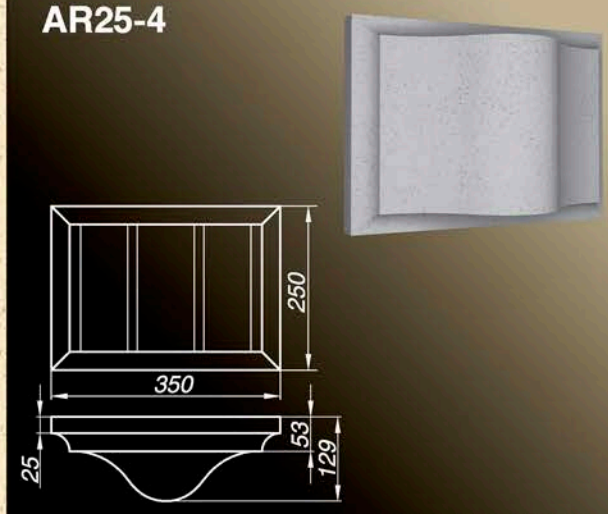


Масса изделия 2,7 кг/шт

## AR25-5

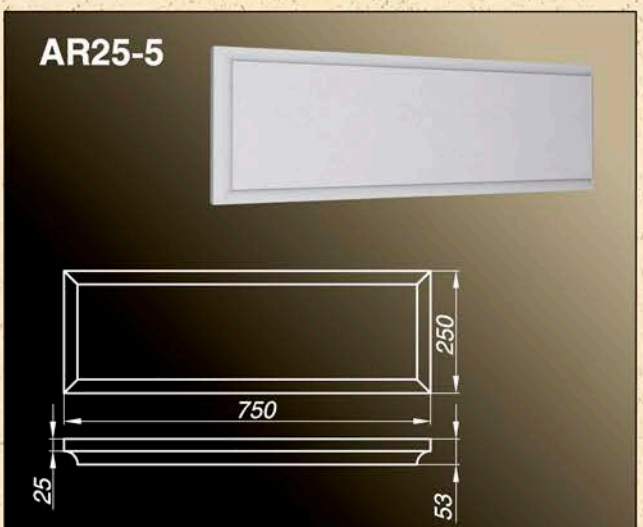


Масса изделия 4,4 кг/шт

## AR30-1

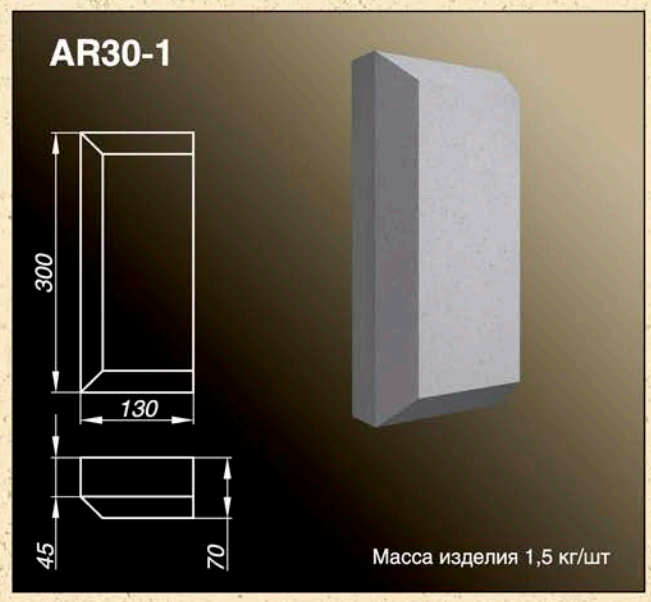


Масса изделия 1,5 кг/шт



**Вынос любого руста может быть увеличен на 25 или 50 мм**

## AR30-2

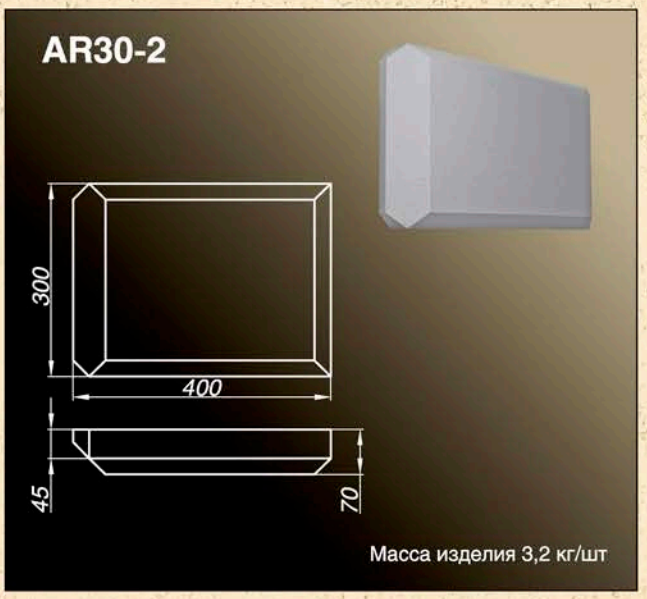


Масса изделия 3,2 кг/шт

## AR30-3

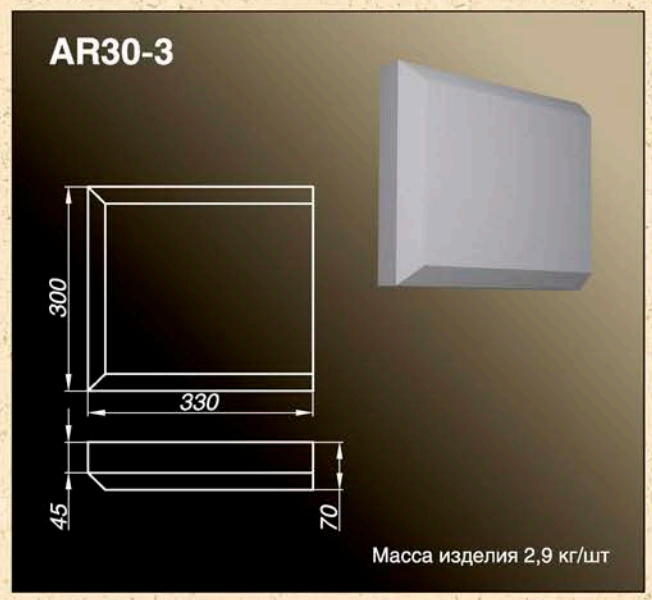


Масса изделия 2,9 кг/шт

## AR30-4

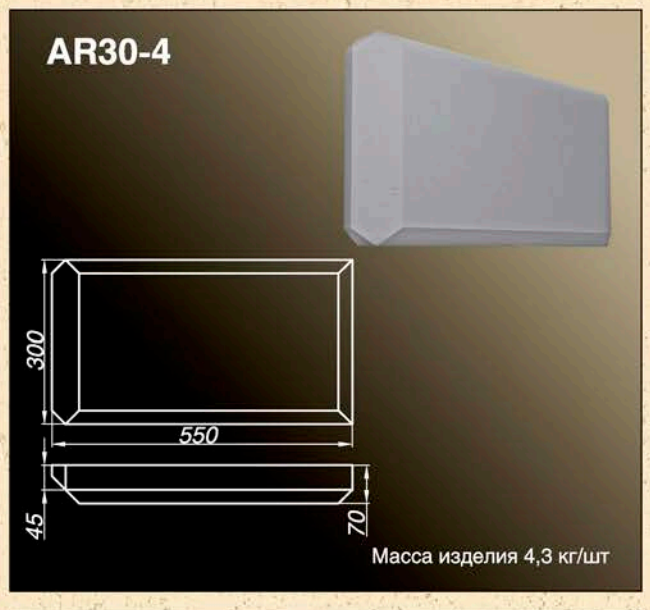


Масса изделия 4,3 кг/шт

## AR30-5

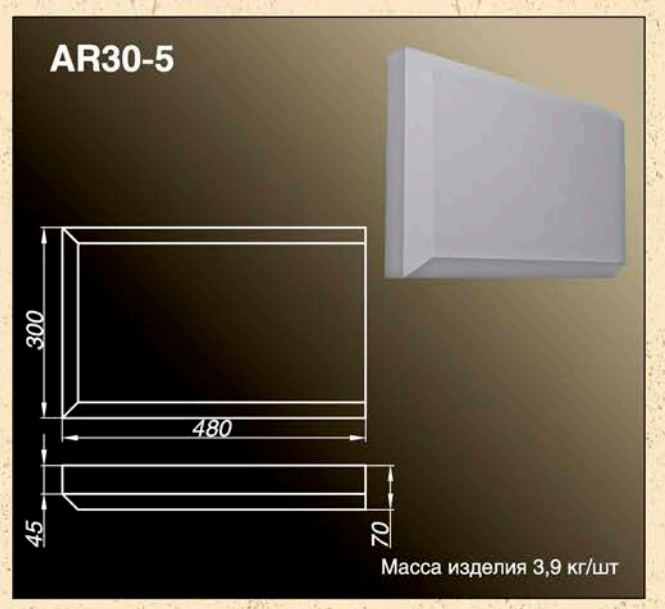


Масса изделия 3,9 кг/шт

## AR30-6

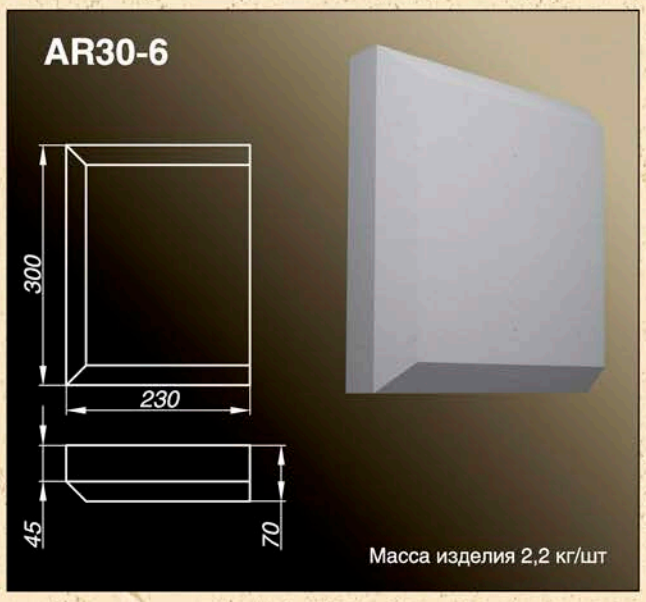


Масса изделия 2,2 кг/шт

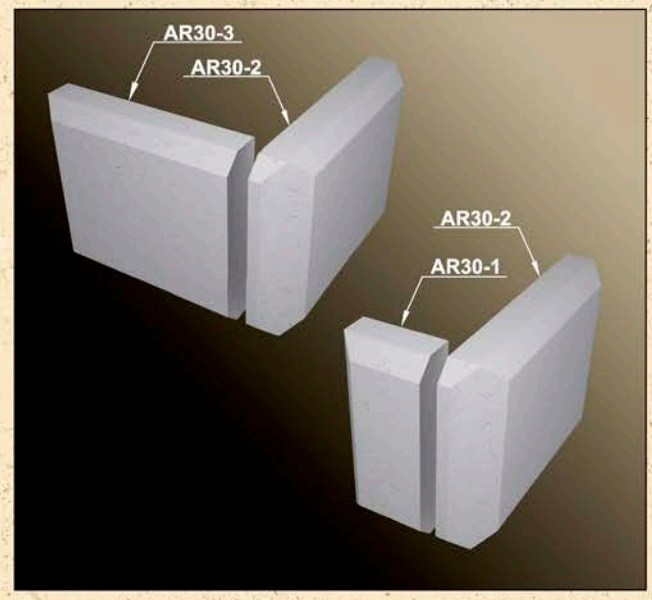


**Вынос любого руста может быть увеличен на 25 или 50 мм**



Arhio®
since 2005

# Малые архитектурные формы




M.PT.CT.







Ротонда изготавливается по индивидуальному заказу

Arhio®
since 2005

# Галерея объектов



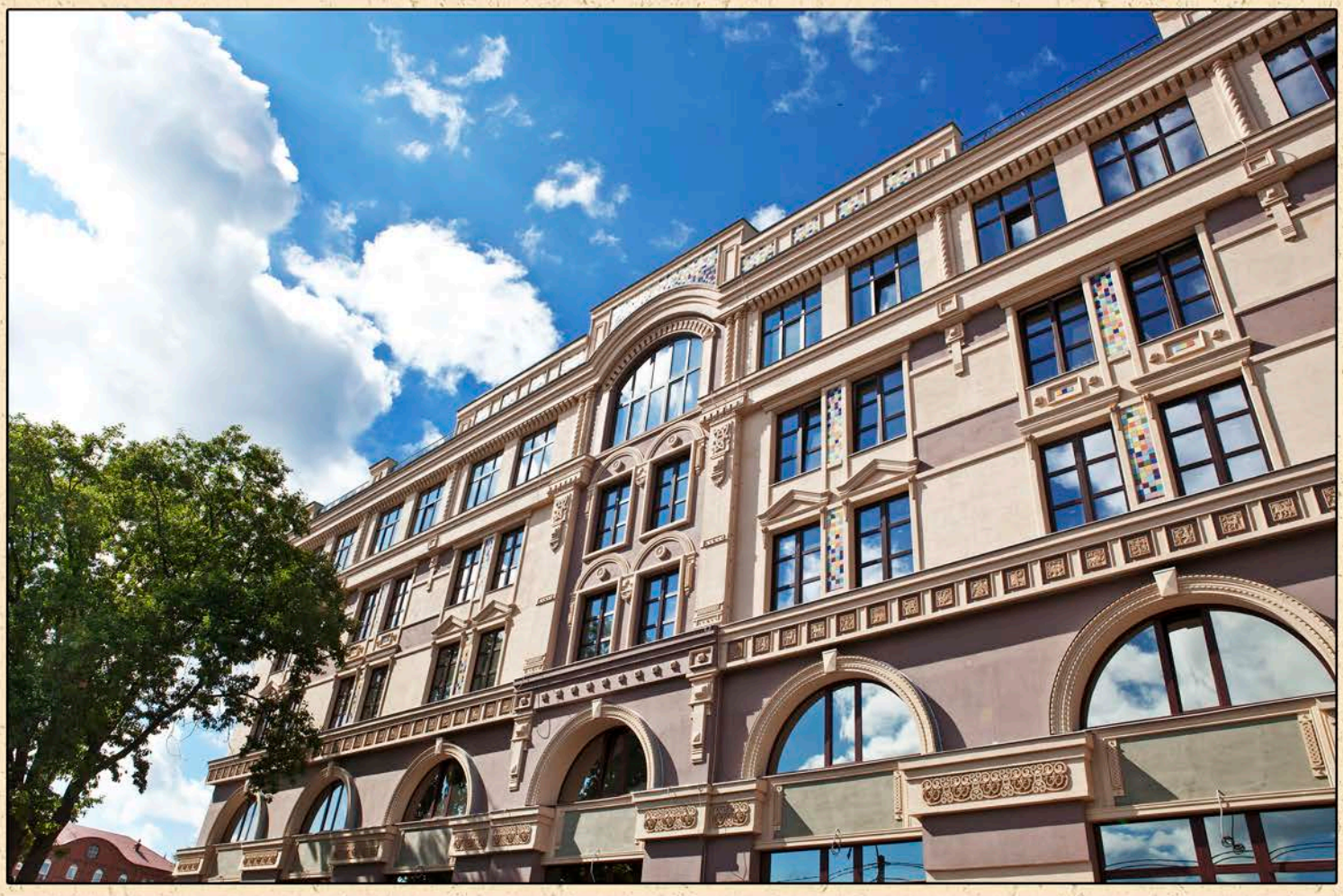

Бизнес-центр «Александровский» - 2013 г.

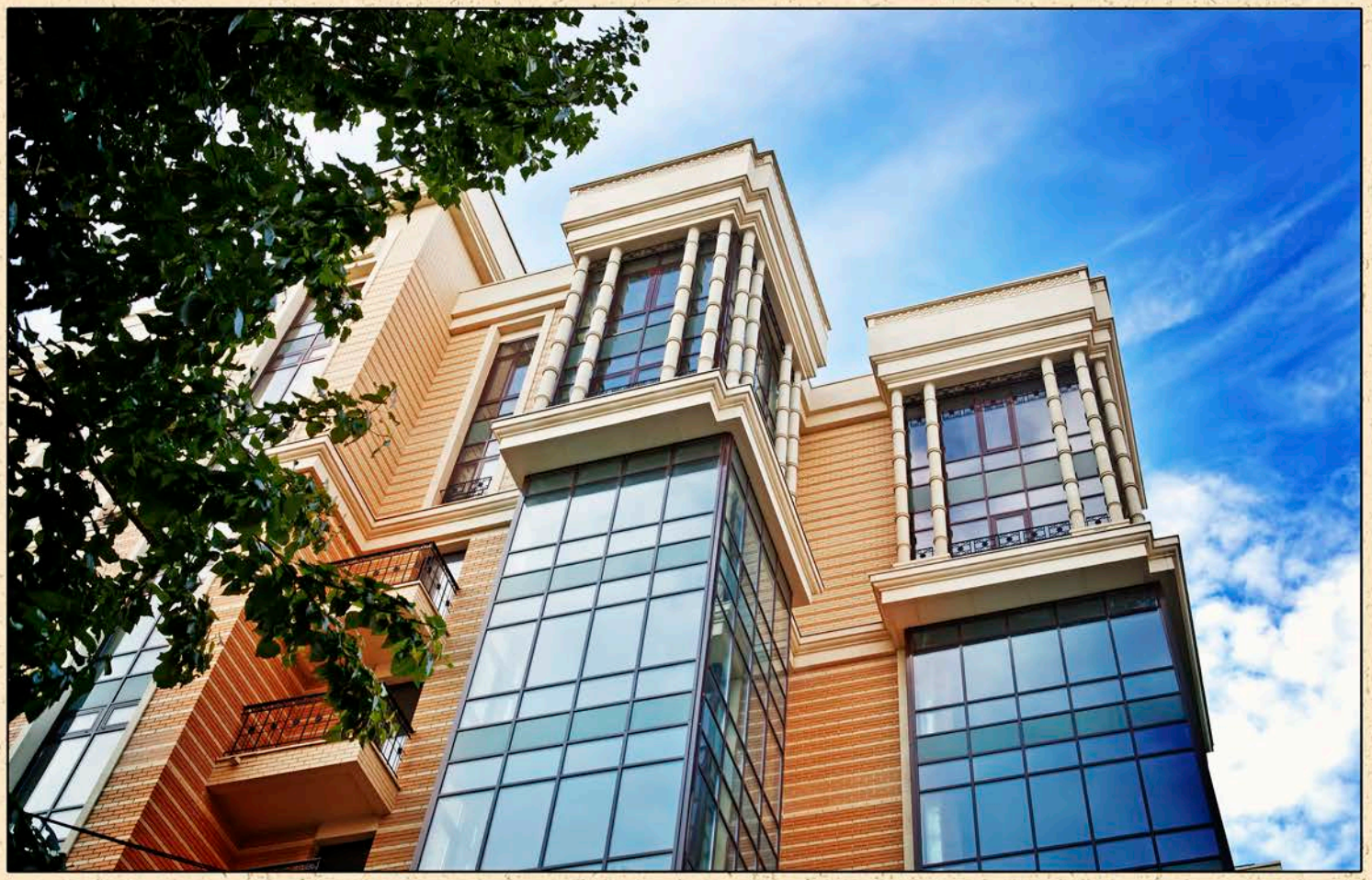

Жилой комплекс «Афанасьевский» - 2012 г.

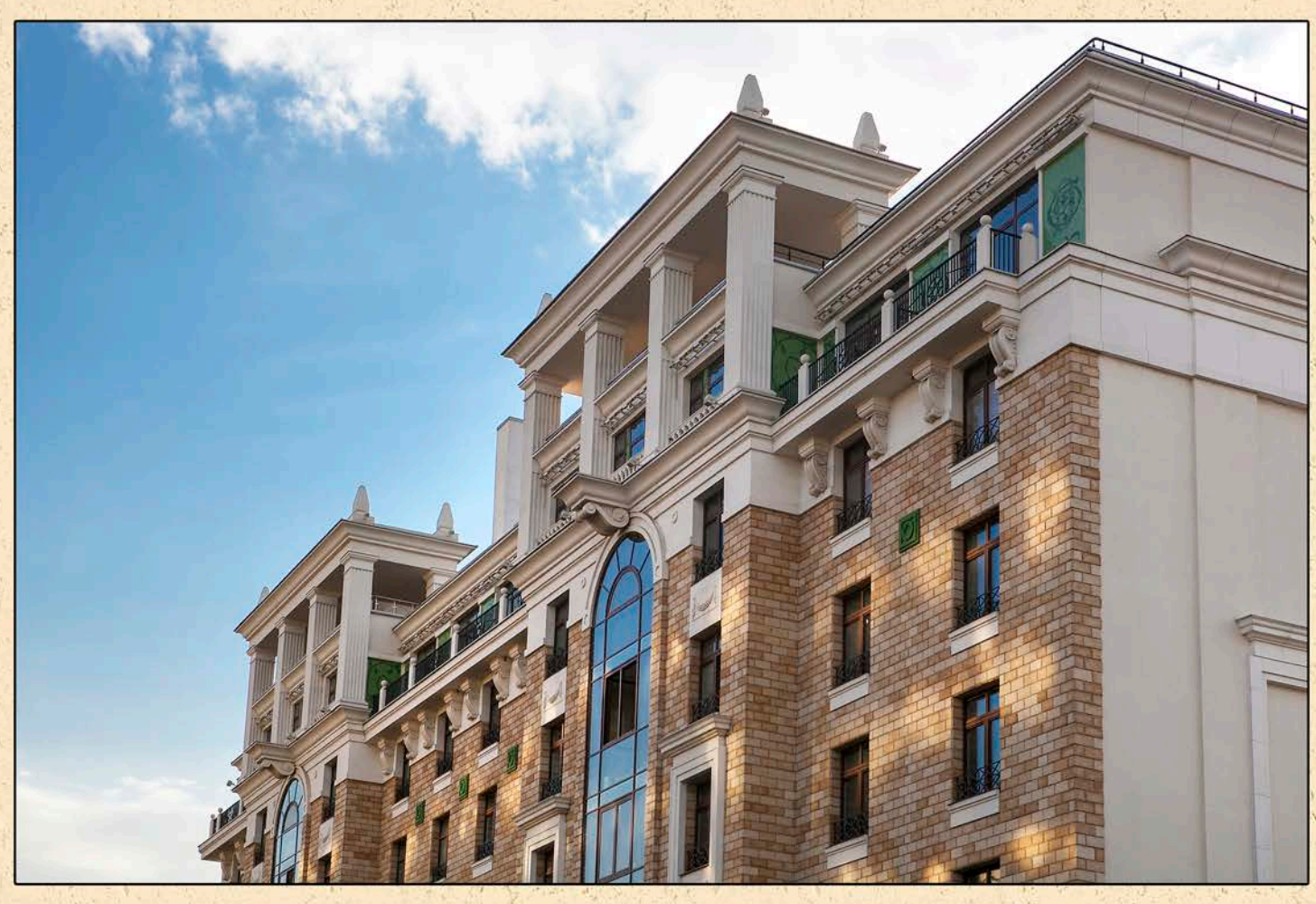

Жилой комплекс «Гранд Де Люкс на Плющихе» - 2014 г.

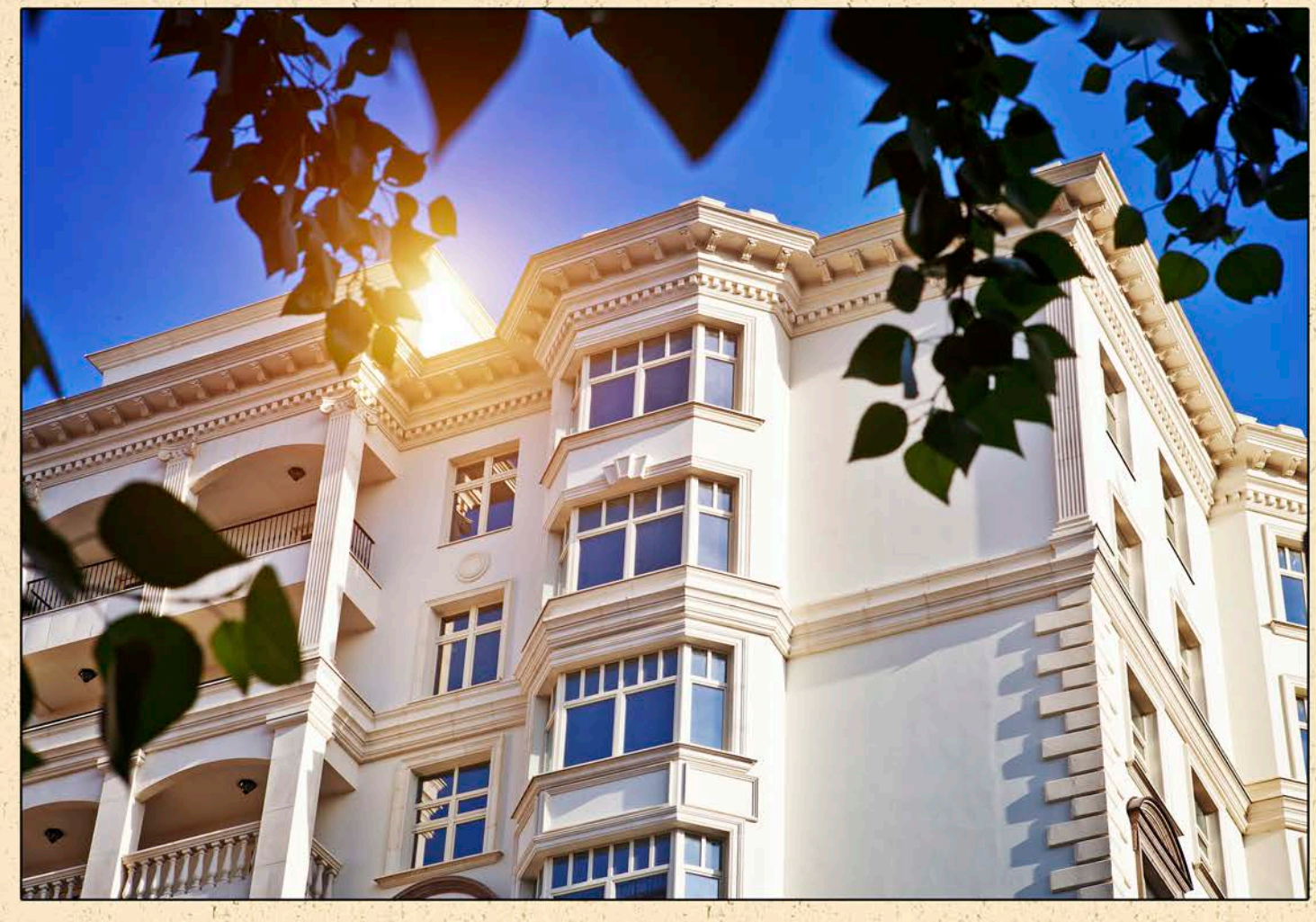

Жилой комплекс «Мирный» - 2013 г.

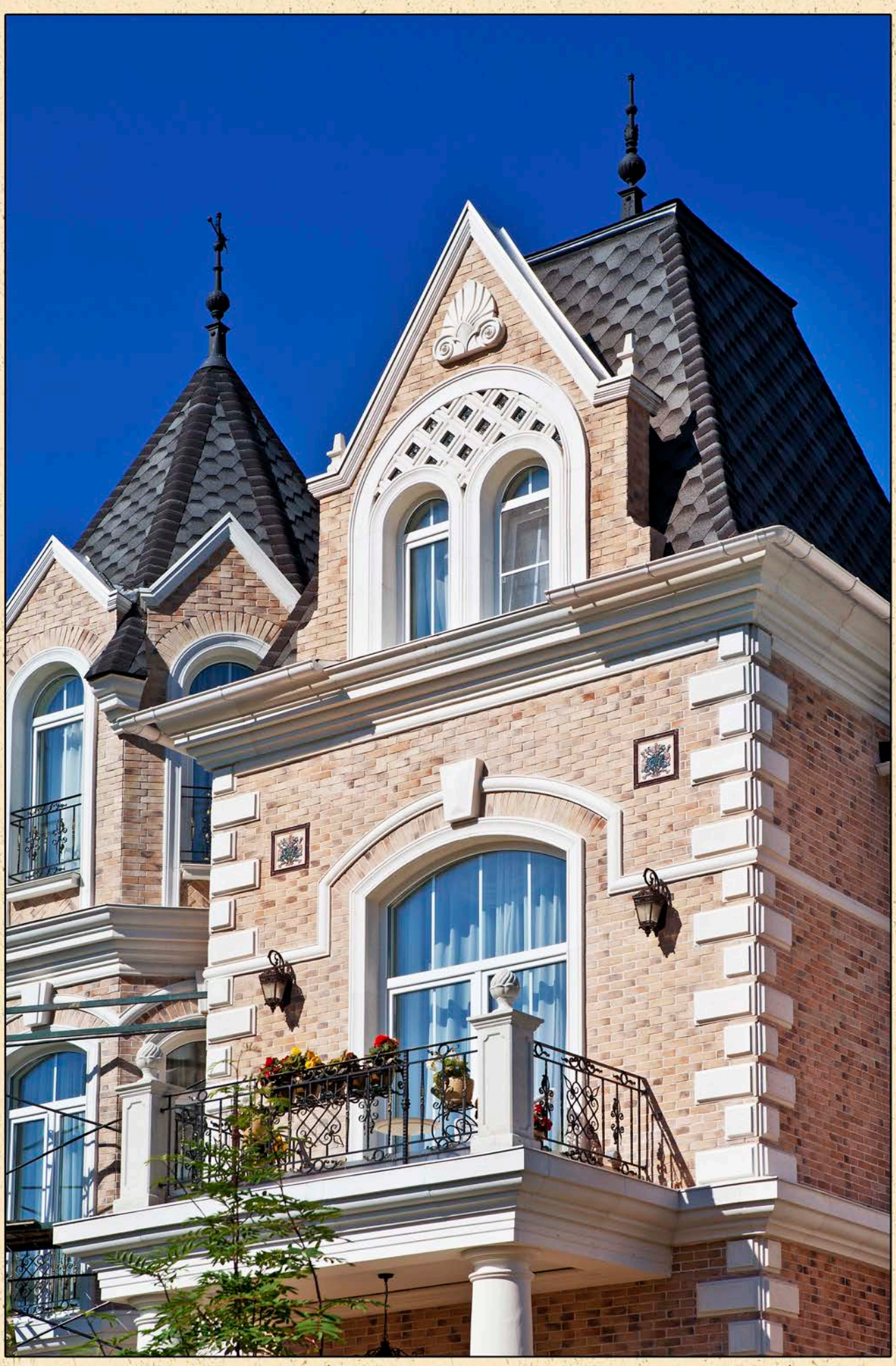

Частный дом. Московская область - 2014 г.

Arhio®
since 2005

Полный цикл
от идеи до реализации:

- Дизайн
- Замеры (тахеометрия)
- Проектирование
- Прототипирование
- Производство
- Работы на объекте

www.arhio.ru